uvex pheos
uvex pheos IES
uvex pheos E
uvex airwing
uvex airwing E

DE Gebrauchsanleitung uvex pheos / uvex pheos IES / uvex pheos E / uvex airwing und uvex airwing E

Anwendung Der Helm schützt den Träger vor Kopfverletzungen durch fallende oder pendelnde Gegenstände. Helm muss für die Anwendung geeignet sein. Elektrisch isolierende Helme (pheos E) nur in Kombination mit anderer kompatibler PSA verwenden und prüfen, ob Klasse des Helmes für Nennspannung ausreicht.
Zubehör Bitte beachten Sie, dass Zubehörteile für Elektrikerhelme keine Metallteile enthalten dürfen. Wir empfehlen folgendes Zubehör: Zusätzliches Zubehör wird in den jeweiligen Gebrauchsanleitungen beschrieben. Nur Anbauteile und Zubehörteile von uvex verwenden.

Innenausstattung uvex pheos/airwing	9760.000/001
Schweißband uvex pheos/airwing	9760.005
Innenausstattung uvex pheos E	9760.012
Innenausstattung uvex pheos IES	9772.001
Gabelkinnriemen	9790.021
Lederkinnriemen	9790.005

Transport in Originalverpackung.
Anpassung Passen Sie die Innenausstattung Ihrer Kopfgröße an, der Schnellverschluss rastet automatisch ein. Zum Öffnen/Verstellen mit Daumen und Zeigefinger die beiden Stege des linken Endes parallel zusammendrücken. Das rechte Ende lässt sich nun verschieben. Bei Drehradausstattung, Größe hierüber einstellen. Die Traghöhe des Helmes lässt sich über die hinteren Anker einstellen, dazu beide Anker über die vorgesehenen Bohrungen in die nächste Rastposition setzen. Piktogramme 1–6 zeigen Benutzung der uvex pheos IES Innenausstattung. An beiden Seiten des Kopfbandes befinden sich Aufnahmen zur Befestigung von Kinnriemen (nur uvex pheos, Piktogramm 7–10).
Reinigung Kunststoffteile können mit Wasser und handelsüblichen Waschmitteln gereinigt werden. Der Helm kann mit handelsüblichen Desinfektionsmitteln desinfiziert werden. Der Helm darf nicht mit nicht-zugelassenen Lösemitteln gereinigt werden.
Wartung Vor jeder Benutzung ist eine sorgfältige Sichtprüfung durchzuführen. Wenn mechanische oder chemische Schädigungen oder leichte Risse festgestellt werden, dürfen die Helme nicht benutzt werden. Im Zweifelsfalle ist der Helm zu zerstören. Kontrollieren Sie den Helm regelmäßig auf Beschädigungen und prüfen Sie die Verbindung der Innenausstattung und der Helmschale. Nach Stoß- oder Schlageinwirkung sowie bei Beschädigungen, Helm ersetzen. Helm darf nur mit, vom Hersteller freigegeben Mitteln, modifiziert und verändert werden.
Gebrauch/Lagerung Vor der ersten Benutzung und zwischen jeder folgenden Benutzung ist der Helm in einem geeigneten Karton oder Behälter zu lagern. Sie dürfen nicht gedrückt, oder in der Nähe irgendeiner Heizquelle gelagert werden. Helm trocken (Raumtemperatur 20±15°C) und ohne Sonneneinstrahlung lagern. Helm kann vor erster Benutzung bis zu 4 Jahren gelagert werden. Ab Erstbenutzung empfehlen wir die Gebrauchsdauer von 4 Jahren. Das Datum des Erstgebrauchs sollte notiert werden.
Kennzeichnung

01/0000	= Monat/Produktionsjahr
uvex	= Hersteller
EN397:2012+A1:2012	= Prüfnorm
EN50365:2002	= Prüfnorm uvex pheos E
pheos/airwing	= Typenbezeichnung
51–61 cm	= Kopfweite uvex pheos, uvex airwing
55–61 cm	= Kopfweite uvex pheos IES
HDPE/PA/PP/PE/PC	= Material
–30 °C	= sehr niedrige Temperaturen
440 V	= elektrische Isolierung (uvex airwing E)
MM	= Metallspritzer (uvex pheos)
CE	= CE-Zeichen (uvex airwing E und uvex pheos E mit Kurzzeichen für annerkannte Prüfstelle)

Zusatzangaben pheos E

	= Arbeiten unter Spannung nach EN50365:2002
1000 V	= Elektrische Nennspannung
Class 0	= Arbeiten mit Nennspannung bis AC 1000 V und DC 1500 V
oooo	= Serien-/Losnummer

Wenn der Helm schmutzig ist oder verunreinigt wurde, ist er sorgfältig, besonders die Oberfläche, entsprechend der Herstelerempfehlung zu reinigen. Verschmutzungen, unsachgemäße Reinigung und Alterung können zu Verlust der Schutzwirkung führen! Isolierende Helme dürfen nicht Situationen ausgesetzt werden, bei denen die Gefahr einer teilweisen Reduzierung der isolierenden Eigenschaften bestehen könnte.
Zulassung Das Produkt erfüllt die harmonisierte Norm EN397:2012+A1:2012 (pheos E zusätzlich EN 50365:2002) und entspricht der Verordnung 2016/425. Die gültige Rechtssprechung finden Sie auf der Konformitätserklärung, diese ist zu finden unter: **www.uvex-safety.com/ce**
Zertifiziert von *

EN uvex pheos / uvex pheos IES / uvex pheos E / uvex airwing and uvex airwing E instructions for use

Use The helmet protects the wearer from head injuries caused by falling or swinging objects. The helmet must be suitable for the intended application. Only use the electrically insulating helmet (pheos E) in combination with other compatible PPE and check whether the helmet class is suitable for nominal voltages.
Accessories Please note that accessories for electricians' helmets must not contain any metal. We recommend the following uvex accessories: Additional accessories are covered in the separately user instructions. Only use uvex attachments and accessories.

uvex pheos/airwing interior	9760.000/001
sweatband uvex pheos/airwing	9760.005
uvex pheos E interior	9760.012
uvex pheos IES interior	9772.001
forked chinstrap	9790.021
leather chinstrap	9790.005

Transport in original packaging
Adjusting Adjust the interior fittings to your head size; the quick lock system tightens automatically. To open/adjust, squeeze the bars on the left side together between your thumb and index finger until they are parallel. The right side can now be moved. If the helmet has a rotating size adjuster, this can be used to adjust the size. The helmet height can be adjusted using the ratchets at the back, which can be slotted into the next hole as desired. Pictograms 1–6 show use of the uvex pheos IES suspension harness. There are hooks to attach chinstraps on both sides of the headband (only uvex pheos, pictogram 7–10).
Cleaning Plastic components can be cleaned with water and a conventional detergent. The helmet can be disinfected with commercial disinfectants. The helmet must not be cleaned with unauthorised solvents.
Maintenance A thorough visual inspection must be carried out before each use. If mechanical or chemical damage or minor cracks are found, do not use the helmets. In case of doubt, the helmet should be destroyed. Check the helmet for damage regularly and test the connection between the interior fittings and the helmet shell. Replace the helmet after any shock or impact as well as after any damage. The helmet may only be modified or adapted using products authorised by the manufacturer.
Use/storage Each helmet should be stored in a suitable box or container before the initial use and between each subsequent use. They should not be subjected to any squeezing or pressure or stored close to any heat source. Store the helmet in a dry environment (at room temperature 20±15°C) and away from direct sunlight. The helmet can be kept for up to 4 years before first use. Once it has been used for the first time, we recommend a useful life of 4 years. A note should be made of the date of first use.
Labelling

01/0000	= month/production year
uvex	= manufacturer
EN397:2012+A1:2012	= test standard
EN50365:2002	= test standard uvex pheos E
pheos/airwing	= type designation
51–61 cm	= head width uvex pheos, uvex airwing
55–61 cm	= head width uvex pheos IES
HDPE/PA/PP/PE/PC	= material
–30 °C	= very low temperatures
440 V	= electrical insulation (uvex airwing E)
MM	= molten metal (uvex pheos)
CE	= CE-mark (uvex airwing E and uvex pheos E with abbreviation for approved testing centre)

Additional details pheos E

	= live-line working in accordance with EN50365:2002
1000 V	= Electrical nominal voltage
Class 0	= working with nominal voltages up to AC 1000 V and DC 1500 V
oooo	= serial number/lot number

1000 V = live-line working in accordance with EN50365:2002, Class 0 = working with nominal voltages up to AC 1000 V and DC 1500 V, oooo = serial number/lot number. If the helmet is dirty or unclean it must be cleaned carefully, with particular attention paid to the surface, in accordance with the manufacturer's recommendation. Soiling, improper cleaning and ageing can all lead to a loss of protective effect. Insulating helmets must not be used in situations where there is a risk of the insulating properties being reduced.
Authorisation The product meets the harmonised standard EN 397:2012+A1:2012(pheos E additionally complies with EN 50365:2002) and meets the requirements of EU Regulation 2016/425. The relevant legislation can be found on the declaration of conformity at: **www.uvex-safety.com/ce**
Certified by *

FR Mode d'emploi des casques de protection uvex pheos, uvex pheos IES, uvex pheos E, uvex airwing et uvex airwing E

Utilisation : le casque protège la personne qui le porte contre des blessures à la tête occasionnées par la chute d'objets ou par des objets suspendus. Il doit être adapté à l'application. Utilisez uniquement les casques électriquement isolants (pheos E) en association avec d'autres EPI compatibles et vérifiez si la classe du casque est adaptée à la tension nominale.
Accessoires : notez que les accessoires pour les casques d'électricien ne peuvent comporter de pièces en métal. Nous recommandons les accessoires suivants : La description des accessoires supplémentaires est disponible dans les modes d'emploi correspondants. N'utilisez que des accessoires uvex.

Intérieur uvex pheos/airwing	9760.000/001
Bandeau anti-transpiration uvex pheos/uvex airwing	9760.005
Intérieur uvex pheos E	9760.012
Intérieur uvex pheos IES	9772.001
Mentonnière 4 points	9790.021
Mentonnière en cuir	9790.005

Transport : dans l'emballage d'origine.
Ajustement : ajustez l'intérieur à votre tour de tête. La fermeture rapide s'enclenche automatiquement. Pour ouvrir le casque ou le régler, poussez parallèlement sur les deux pattes de l'extrémité gauche avec votre pouce et votre index. Vous pouvez ensuite ajuster l'extrémité droite. Si le casque est équipé d'une molette, utilisez-la pour régler la taille. Vous pouvez régler la hauteur du casque grâce aux deux dispositifs d'ancrage arrière en plaçant ces derniers dans la position d'encliquetage suivante en utilisant les trous prévus à cet effet. Les pictogrammes 1 à 6 illustrent l'utilisation de l'intérieur uvex pheos IES. Des logements permettant de fixer des mentonnières se trouvent de part et d'autre du bandeau (uniquement pour uvex pheos, pictogrammes 7 à 10).
Nettoyage : vous pouvez nettoyer les pièces en tissu à l'eau et aux détergents conventionnels. Vous pouvez désinfecter le casque à l'aide des désinfectants classiques. N'utilisez pas de solvants non autorisés.
Entretien : avant toute utilisation, procédez à une inspection visuelle rigoureuse. Si vous notez des dommages mécaniques ou chimiques ou de légères déchirures, n'utilisez pas le casque. En cas de doute, le casque doit être détruit. Inspectez régulièrement le casque pour identifier la présence de dommages et vérifiez que l'intérieur est solidement fixé à la coque du casque. Après tout choc ou heurt, ainsi qu'en cas de dommages, veuillez remplacer le casque. Ce dernier peut uniquement être modifié à l'aide d'éléments homologués par le fabricant.
Utilisation/Stockage : avant la première utilisation ou entre chaque utilisation, rangez le casque dans un carton ou un bac adapté. Il ne doit pas être pressé ni rangé à proximité d'une source de chaleur. Rangez le casque dans un endroit sec (à une température ambiante de 15 à 20 °C) et à l'abri des rayons du soleil. Avant la première utilisation, le casque peut être stocké pour une durée maximale de 4 ans. Après la première utilisation, nous vous recommandons de respecter la durée d'utilisation de 4 ans. Il convient de noter la date de la première utilisation.
Marquage

01/0000	= mois/année de fabrication
uvex	= fabricant
EN397:2012+A1:2012	= norme de test
EN50365:2002	= norme de test pour les casques uvex pheos E
pheos/airwing	= désignation de type
51–61 cm	= tour de tête des casques uvex pheos et uvex airwing
55–61 cm	= tour de tête des casques uvex pheos IES
HDPE/PA/PP/PE/PC	= matériau
–30 °C	= températures très basses
440 V	= isolation électrique (uvex airwing E)
MM	= projections de métal en fusion (uvex pheos)
CE	= marquage CE (uvex airwing E et uvex pheos E avec abréviations pour l'organisme de contrôle agréé)

Indications supplémentaires pour les casques pheos E

	= travaux sous tension conformément à la norme NF EN 50365:2002
1000 V	= tension nominale électrique
Classe 0	= travaux avec une tension nominale jusqu'à 1 000 V CA et 1 500 V CC
oooo	= numéro de série/lot

Lorsque le casque est sale ou souillé, veuillez le nettoyer minutieusement selon les recommandations du fabricant, en particulier sa surface. Les salissures, les nettoyages non conformes et les dégradations peuvent entraîner la perte de l'effet protecteur ! Les casques isolants ne doivent pas être exposés à des situations dans lesquelles un risque de réduction partielle des propriétés isolantes existe.
Autorisation : Le produit satisfait la norme harmonisée NF EN 397:2012+A1:2012 (ainsi que la norme NF EN 50365:2002 pour pheos E) et respecte le règlement européen 2016/425. Vous pouvez consulter la législation applicable dans la déclaration de conformité disponible à l'adresse : **www.uvex-safety.com/ce**
Certifié par *

IT Istruzioni per l'uso di uvex pheos / uvex pheos IES / uvex pheos E / uvex airwing e uvex airwing E

Impiego L'elmetto protegge chi lo indossa da lesioni alla testa causate dalla caduta di oggetti o da oggetti oscillanti. L'elmetto deve essere adatto alla specifica situazione di utilizzo. Utilizzare l'elmetto per isolamento elettrico (pheos E) solo in combinazione con altri DPI compatibili e verificare se la classe dell'elmetto è adatta alla tensione nominale.
Accessori Si prega di notare che gli accessori per elmetti da elettricista non devono contenere parti metalliche. Consigliamo i seguenti accessori: Gli accessori aggiuntivi sono descritti nelle istruzioni per l'uso corrispondenti. Utilizzare solo accessori uvex.

Parte interna per uvex pheos/airwing	9760.000/001
Fascia antisudore per uvex pheos/airwing	9760.005
Parte interna per uvex pheos E	9760.012
Parte interna per uvex pheos IES	9772.001
Sottogola a 4 punti di attacco	9790.021
Sottogola in pelle	9790.005

Trasporto Esclusivamente nella confezione originale.
Adattamento Regolare la parte interna in base alle dimensioni della testa; il dispositivo di sgancio rapido si blocca automaticamente. Per l'apertura o la regolazione, premere le due alette sull'estremità sinistra in parallelo con il pollice e l'indice. Ora è possibile spostare l'estremità destra. Se l'elmetto è dotato di rotella, utilizzare quest'ultima per regolare la misura. L'altezza dell'elmetto può essere regolata tramite gli ancoraggi posteriori, che vengono sistemati nella successiva posizione di bloccaggio tramite gli appositi fori. Le immagini 1-6 mostrano l'impiego della parte interna di uvex pheos IES. Su entrambi i lati della bardatura sono presenti dei supporti per il fissaggio dei sottogola (solo uvex pheos, immagini 7-10).
Pulizia Le parti in plastica possono essere pulite con acqua in aggiunta ai detergenti comunemente disponibili in commercio. L'elmetto può essere disinfettato con i disinfettanti comunemente disponibili in commercio. L'elmetto non deve essere pulito con solventi non approvati.
Manutenzione Prima di ogni utilizzo è necessario effettuare un'attenta ispezione visiva. Se si riscontrano danni meccanici o chimici o incrinature, gli elmetti non devono essere usati. In caso di dubbio, l'elmetto deve essere eliminato. Controllare regolarmente che l'elmetto non presenti danni e verificare l'integrità dell'attacco della parte interna e del guscio dell'elmetto. Sostituire l'elmetto in caso di urti o danni. Possono essere eseguite modifiche all'elmetto solo con strumenti approvati dal produttore.
Uso e conservazione Precedentemente al primo utilizzo e tra un utilizzo e l'altro, l'elmetto deve essere conservato in una scatola o in un contenitore adatto. L'elmetto non deve essere schiacciato o conservato vicino a fonti di calore. Conservare l'elmetto in un luogo asciutto (temperatura ambiente 20±15 °C) e al riparo dalla luce solare. L'elmetto può essere conservato per massimo 4 anni prima di essere utilizzato. Si consiglia un impiego massimo di 4 anni dal primo utilizzo. Annotare la data del primo utilizzo.
Etichettatura

01/0000	= mese/anno di produzione
uvex	= produttore
EN397:2012+A1:2012	= norma di certificazione
EN50365:2002	= norma di certificazione uvex pheos E
pheos/airwing	= denominazione modello
51-61 cm	= larghezza della testa uvex pheos, uvex airwing
55-61 cm	= larghezza della testa uvex pheos IES
HDPE/PA/PP/PE/PC	= materiale
-30 °C	= temperature molto basse
440 V	= isolamento elettrico (uvex airwing E)
MM	= spruzzi di metallo fuso (uvex pheos)
CE	= marchio CE (uvex airwing E e uvex pheos E con sigla dell'ente di certificazione riconosciuto)

Dati supplementari pheos E

	= operatività sotto tensione a norma EN50365:2002
1000 V	= tensione elettrica nominale
Classe 0	= operatività con tensione nominale fino a CA 1000 V e CC 1500 V
oooo	= numero di serie/lotto

Se l'elmetto è sporco o è stato contaminato, deve essere pulito con cura, in particolare sulla superficie, secondo le raccomandazioni del produttore. La contaminazione, la pulizia e l'invecchiamento impropri possono causare la perdita dell'effetto protettivo. Gli elmetti isolanti non devono essere esposti a situazioni in cui vi sia il rischio di una parziale riduzione delle proprietà isolanti.
Autorizzazione
Il prodotto è conforme alla norma armonizzata EN397:2012+A1:2012 (pheos E anche alla norma EN 50365:2002) e al regolamento 2016/425. La legislazione vigente può essere consultata nella dichiarazione di conformità al seguente indirizzo: **www.uvex-safety.com/ce**
Certificato da *

ES Instrucciones de uso: uvex pheos, uvex pheos IES, uvex pheos E, uvex airwing y uvex airwing E

Aplicación El casco protege al usuario de lesiones en la cabeza causadas por objetos que caen o están en suspensión. El casco debe ser adecuado para la aplicación. Use cascos aislantes eléctricos (pheos E) solo en combinación con otros EPI compatibles y verifique que la clase del casco pueda soportar la tensión nominal.
Accesorios Tenga en cuenta que los accesorios para cascos de electricista no deben contener piezas metálicas. Recomendamos los accesorios siguientes: Los accesorios adicionales se describen en los manuales de instrucciones correspondientes. Utilice únicamente accesorios uvexos.

Estructura interior uvex pheos/airwing	9760.000/001
Bandana interior uvex pheos/airwing	9760.005
Estructura interior uvex pheos E	9760.012
Estructura interior uvex pheos IES	9772.001
Correa de sujeción de horquilla para la barbilla	9790.021
Correa de sujeción de cuero para la barbilla	9790.005

Transporte en embalaje original.
Ajuste Ajuste la estructura interior al tamaño de su cabeza; el cierre rápido encaja automáticamente. Para abrirla o ajustarla, con el pulgar y el índice, apriete las dos trabillas del extremo izquierdo al mismo tiempo. Ahora podrá deslizar el extremo derecho. De este modo podrá ajustar la medida de la estructura de rueda. La altura a la que debe llevarse el casco puede ajustarse mediante el anclaje posterior, para colocar ambos anclajes en los orificios de la siguiente posición de carga. Los pictogramas 1-6 muestran el uso de la estructura interior de uvex pheos IES. A ambos lados de la diadema hay alojamientos para la fijación de las correas de sujeción para la barbilla (solo uvex pheos, pictogramas 7-10).
Limpieza Las piezas de plástico se pueden limpiar con agua y detergentes de uso corriente. El casco se puede desinfectar con desinfectantes de uso corriente. El casco no debe limpiarse con disolventes no aprobados.
Mantenimiento Antes de cada uso es necesaria una inspección visual minuciosa. No utilice el casco si detecta daños mecánicos, químicos o grietas menores. Si tiene dudas, deseche el casco. Revise el casco regularmente para detectar posibles daños y compruebe la unión de la estructura interior y la carcasa del casco. Sustituya el casco después de un impacto o golpe, o en caso de presentar daños. El casco solo se debe modificar o alterar con medios aprobados por el fabricante.
Uso/almacenamiento El casco debe almacenarse en una caja o contenedor adecuado antes del primer uso y cada vez que se utilice. No debe guardarse en lugares sometidos a presión ni cerca de fuentes de calor. Almacene el casco en un ambiente seco (temperatura ambiente de 20 ± 15 °C) y lejos de la luz solar directa. Puede almacenarse durante un máximo de 4 años antes del primer uso. A partir del primer uso, el período de uso recomendado es de 4 años. Anote la fecha del primer uso.
Marcado

01/0000	= mes/año de producción
uvex	= fabricante
EN397:2012+A1:2012	= norma de ensayo
EN50365:2002	= norma de ensayo uvex pheos E
pheos/airwing	= designación del tipo
51–61 cm	= diámetro de la cabeza uvex pheos, uvex airwing
55–61 cm	= diámetro de la cabeza uvex pheos IES
HDPE/PA/PP/PE/PC	= material
–30 °C	= temperaturas muy bajas
440 V	= aislamiento eléctrico (uvex airwing E)
MM	= salpicaduras de metal (uvex pheos)
CE	= marcado CE (uvex airwing E y uvex pheos E con abreviatura para entidad auditora acreditada)

Información adicional de pheos E

	= funcionamiento bajo tensión según EN50365:2002
1000 V	= tensión eléctrica nominal
Clase 0	= funcionamiento con tensión nominal hasta 1000 V en CA y 1500 V en CC
oooo	= número de lote/serie

Si el casco está sucio o contaminado, debe limpiarse cuidadosamente, especialmente la superficie, siguiendo las recomendaciones del fabricante. La suciedad, la limpieza inadecuada y el envejecimiento pueden provocar la pérdida del efecto protector. Los cascos aislantes no deben exponerse a situaciones en las que exista un riesgo de reducción parcial de sus propiedades aislantes.
Homologación El producto cumple la norma armonizada EN397:2012+A1:2012 (pheos E también la EN 50365:2002) y los requisitos del Reglamento 2016/425. Puede consultarse la legislación vigente en la declaración de conformidad disponible en: **www.uvex-safety.com/ce**
Certificado por *

PT Manual de instruções: uvex pheos / uvex pheos IES / uvex pheos E / uvex airwing e uvex airwing E

Utilização O capacete protege o utilizador contra ferimentos na cabeça provocados pela queda ou oscilação de objetos. O capacete tem de ser adequado à sua finalidade. Utilizar capacetes com isolamento elétrico (pheos E) apenas em combinação com outro EPI compatível e verificar se a classe do capacete é suficiente para a tensão nominal.
Acessórios Assegure que os acessórios utilizados para capacetes elétricos não incluem quaisquer peças metálicas. Recomendamos a utilização dos seguintes acessórios:Os acessórios adicionais encontram-se descritos nos manuais de instruções correspondentes. Use apenas acessórios da uvex.

Armação interior uvex pheos/airwing	9760.000/001
Fita de transpiração uvex pheos/airwing	9760.005
Armação interior uvex pheos E	9760.012
Armação interior uvex pheos IES	9772.001
Correia para o queixo cruzada	9790.021
Correia para o queixo em pele	9790.005

Transporte na embalagem original.
Ajuste Adapte a armação interior ao tamanho da cabeça. O fecho rápido engata automaticamente. Para abrir/regular, aperte com o indicador e o polegar ambas as barras da extremidade esquerda de forma paralela. É então possível deslocar a extremidade direita. Se o capacete estiver equipado com uma roda, ajuste o tamanho com a mesma. A altura de utilização do capacete pode ser ajustada através da âncora traseira. Para isso, desloque as duas âncoras pelos orifícios para a posição de engate seguinte. Os pictogramas 1–6 mostram a utilização da armação interior do uvex pheos IES. De ambos os lados da fita para a cabeça, existem casas para fixação das correias para o queixo (apenas uvex pheos, pictogramas 7–10).
Limpeza As peças em plástico podem ser limpas com água e um detergente comum. O capacete pode ser desinfetado com um desinfetante comum. O capacete não pode ser limpo com solventes não autorizados.
Manutenção Antes de cada utilização, realize uma inspeção visual rigorosa. Se existirem danos mecânicos, danos provocados por químicos ou ligeiras fissuras, os capacetes não podem ser utilizados. Em caso de dúvida, descarte o capacete. Verifique regularmente o capacete quanto a danos, assim como a ligação da armação interior e o casco do capacete. Se o capacete sofrer fortes impactos ou danos, substitua-o. Modificações no capacete só são permitidas com a devida autorização do fabricante.
Utilização/armazenamento Antes da primeira utilização e entre as utilizações subsequentes, o capacete deve ser armazenado numa caixa ou num recipiente adequado. Estes não podem ser pressionados nem armazenados nas proximidades de fontes de calor. Armazene o capacete num local seco (temperatura ambiente de 20±15 °C) e afastado da radiação solar. A partir da primeira utilização, o capacete pode ser armazenado durante um período de até 4 anos. A partir da primeira utilização, o período de utilização recomendado é de 4 anos. A data da primeira utilização deve ser registada.
Identificação

01/0000	= mês/ano de fabrico
uvex	= fabricante
EN397:2012+A1:2012	= norma de teste
EN50365:2002	= norma de teste uvex pheos E
pheos/airwing	= designação de tipo
51–61 cm	= largura de cabeça uvex pheos, uvex airwing
55–61 cm	= largura de cabeça uvex pheos IES
HDPE/PA/PP/PE/PC	= material
–30 °C	= temperaturas muito baixas
440 V	= isolamento elétrico (uvex airwing E)
MM	= salpicos de metal (uvex pheos)
CE	= marcação CE (uvex airwing E e uvex pheos E com abreviatura relativa a organismo de teste reconhecido)

Dados adicionais sobre o pheos E

	= trabalhos sob tensão de acordo com a norma EN50365:2002
1000 V	= tensão nominal elétrica
Classe 0	= trabalhos sob tensão nominal até 1000 V CA e 1500 V CC
oooo	= número de série/lote

Se o capacete apresentar sujidade, deve ser limpo cuidadosamente, especialmente a sua superfície, de acordo as recomendações do fabricante. A sujidade, uma limpeza incorreta e o envelhecimento natural podem provocar a perda da ação de proteção! Os capacetes isolados não podem ser expostos a situações em que exista um risco de redução, mesmo que parcial, das características de isolamento.
Aprovação Este produto cumpre a norma harmonizada EN397:2012+A1:2012 (no caso do pheos E, cumpre ainda a EN 50365:2002) e a regulamentação 2016/425. Pode consultar a jurisdição aplicável na declaração de conformidade, em: **www.uvex-safety.com/ce**
Certificado por *

GR Οδηγίες χρήσης uvex pheos / uvex pheos IES / uvex pheos E / uvex airwing και uvex airwing E

Χρήση Το κράνος προστατεύει τον χρήστη από τους τραυματισμούς του κεφαλιού από πτώσεις αντικειμένων ή αντικείμενα που αιωρούνται. Το κράνος πρέπει να είναι κατάλληλο για την εκάστοτε χρήση. Τα ηλεκτρικά μονωμένα κράνη (pheos E) θα πρέπει να χρησιμοποιούνται μόνο σε συνδυασμό με άλλα συμβατά μέσα ατομικής προστασίας (ΜΑΠ) και να ελέγχονται για το εάν η κατηγορία του κράνους κρίνεται επαρκής για την ονομαστική τάση.
Πρόσθετος εξοπλισμός Παρακαλούμε λάβετε υπόψη ότι τα στοιχεία πρόσθετου εξοπλισμού για κράνη ηλεκτρολόγων δεν επιτρέπεται να διαθέτουν μεταλλικά εξαρτήματα. Ο πρόσθετος εξοπλισμός περιγράφεται στις εκάστοτε οδηγίες χρήσης. Χρησιμοποιείτε μόνο εξαρτήματα από το uvex.

Εσωτερικός εξοπλισμός uvex pheos/airwing	9760.000/001
Αντιιδρωτικός ιμάντας uvex pheos/airwing	9760.005
Εσωτερικός εξοπλισμός uvex pheos E	9760.012
Εσωτερικός εξοπλισμός uvex pheos IES	9772.001
Διχαλωτό υποσιάγωνο	9790.021
Δερμάτινο υποσιάγωνο	9790.005

Μεταφορά στην αυθεντική συσκευασία.
Προσαρμογή Προσαρμόστε τον εσωτερικό εξοπλισμό στο μέγεθος του κεφαλιού σας, το ταχυσύνδεσμος κουμπώνει αυτόματα. Για το άνοιγμα/ρύθμιση πιέστε με τον αντίχειρα και τον δείκτη παράλληλα τις δύο ασφάλειες του αριστερού άκρου. Το δεξιό άκρο μπορεί τώρα να μετακινηθεί. Στον εξοπλισμό με περιστρεφόμενο τροχό, μπορείτε από εδώ να ρυθμίσετε το μέγεθος. Το ύψος εφαρμογής του κράνους μπορεί να ρυθμιστεί από τα πίσω άγκιστρα. Τοποθετήστε τα δύο άγκιστρα επάνω από τις προβλεπόμενες οπές, στην επόμενη θέση ασφάλισης. Τα εικονογράμματα 1–6 δείχνουν τη χρήση του εσωτερικού εξοπλισμού uvex pheos IES. Στις δύο πλευρές του ιμάντα κεφαλής βρίσκονται οι υποδοχές για τη στερέωση του υποσιάγωνου (μόνο uvex pheos, εικονογράμματα 7–10).
Καθαρισμός Τα πλαστικά μέρη μπορούν να καθαριστούν με νερό και κοινό απορρυπαντικό. Το κράνος μπορεί να απολυμανθεί με κοινά απολυμαντικά μέσα. Το κράνος δεν επιτρέπεται να καθαριστεί με μη εγκεκριμένους διαλύτες.
Συντήρηση Πριν από κάθε χρήση θα πρέπει να πραγματοποιείται σχολαστικός οπτικός έλεγχος. Τα κράνη δεν επιτρέπεται να χρησιμοποιηθούν εάν διαπιστωθούν μηχανικές ή χημικές φθορές ή μικρές ρωγμές. Σε περίπτωση αμφιβολιών θα πρέπει να καταστρέψετε το κράνος. Εξετάζετε τακτικά το κράνος για τυχόν ζημιές και ελέγχετε τη σύνδεση του εσωτερικού εξοπλισμού και του κελύφους του κράνους. Αντικαταστήστε το κράνος εάν έχει δεχθεί κάποιο χτύπημα ή έχει υποστεί ζημιά. Το κράνος επιτρέπεται να τροποποιηθεί μόνο με τα μέσα που έχει εγκρίνει ο κατασκευαστής.
Χρήση/αποθήκευση Πριν από την πρώτη χρήση και μεταξύ όλων των επόμενων χρήσεων, το κράνος θα πρέπει να φυλάσσεται σε ένα κατάλληλο χαρτοκιβώτιο ή δοχείο. Δεν επιτρέπεται να πατηθούν ή να αποθηκευτούν κοντά σε πηγή θερμότητας. Αποθηκεύετε το κράνος σε στεγνό χώρο (θερμοκρασία δωματίου 20±15°C), προστατευμένο από την ηλιακή ακτινοβολία. Το κράνος μπορεί να αποθηκευτεί για έως και 4 χρόνια πριν από την πρώτη χρήση. Μετά την πρώτη χρήση συστήνουμε μια διάρκεια χρήσης έως 4 χρόνια. Σημειώστε την ημερομηνία πρώτης χρήσης.
Σήμανση

01/0000	= μήνας/έτος παραγωγής
uvex	= κατασκευαστής
EN397:2012+A1:2012	= πρότυπο ελέγχου
EN50365:2002	= πρότυπο ελέγχου uvex pheos E
pheos/airwing	= περιγραφή τύπου
51–61 cm	= περίμετρος κεφαλιού uvex pheos, uvex airwing
55–61 cm	= περίμετρος κεφαλιού uvex pheos IES
HDPE/PA/PP/PE/PC	= υλικό
–30 °C	= πολύ χαμηλές θερμοκρασίες
440 V	= ηλεκτρική μόνωση (uvex airwing E)
MM	= θραύσματα τηγμένου μετάλλου (uvex pheos)
CE	= σήμα CE (uvex airwing E και uvex pheos E με συντομογραφία για τον αναγνωρισμένο φορέα ελέγχου)

Πρόσθετα στοιχεία pheos E

	= Εργασίες υπό τάση κατά EN50365:2002
1000 V	= Ονομαστική ηλεκτρική τάση
Class 0	= Εργασίες με ονομαστική τάση έως AC 1000 V και DC 1500 V
oooo	= Αριθμός σειράς/παρτίδας

Εάν το κράνος είναι βρώμικο ή λερωθεί, θα πρέπει να καθαριστεί σχολαστικά, ειδικά η επιφάνεια, σύμφωνα με τις συστάσεις του κατασκευαστή. Οι ρύποι, ο ακατάλληλος καθαρισμός και η γήρανση μπορεί να οδηγήσουν σε απώλεια της προστατευτικής δράσης! Τα ηλεκτρικά μονωμένα κράνη δεν επιτρέπεται να εκτεθούν σε συνθήκες στις οποίες ενδέχεται να παρουσιαστεί κίνδυνος μερικού περιορισμού των μονωτικών ιδιοτήτων.
Έγκριση Το προϊόν πληροί το εναρμονισμένο πρότυπο EN397:2012+A1:2012 (το pheos E πληροί επιπλέον το πρότυπο EN 50365:2002) και συνάδει με τις διατάξεις του κανονισμού 2016/425. Η ισχύουσα νομολογία περιλαμβάνεται στην δήλωση συμμόρφωσης, την οποία μπορείτε να βρείτε στο: **uvex-safety.com/ce**
Πιστοποιημένο από *

DK Brugsanvisning uvex pheos / uvex pheos IES / uvex pheos E / uvex airwing og uvex airwing E

Anvendelse Hjelmen beskytter brugeren mod hovedskader forårsaget af faldende eller svingende genstande. Hjelmen skal være egnet til anvendelsen. Brug kun elektrisk isolerende hjelme (pheos E) i kombination med andre kompatible personlige værnemidler og kontroller, at hjelmens klasse er tilstrækkelig til nominel spænding.
Tilbehør Bemærk venligst, at tilbehør til elektriske hjelme ikke må indeholde metaldele. Vi anbefaler følgende tilbehør: Du kan læse om ekstra tilbehør i de pågældende brugsanvisninger. Brug kun tilbehør fra uvex.

Interiør uvex pheos/airwing	9760.000/001
Svedbånd uvex pheos/airwing	9760.005
Interiør uvex pheos E	9760.012
Interiør uvex pheos S-KR	9772.001
4-punktshagerem	9790.021
Læderhagerem	9790.005

Transport i original emballage.
Tilpasning Tilpas interiøret til din hovedstørrelse. Snaplåsen låses automatisk. For at åbne/justere med tommelfingeren og pegefingeren skal du parallelt klemme de to broer på venstre ende. Den højre ende kan nu skubbes. Juster størrelsen ved hjælp af drejeudstyret, hvis hjelmen er udstyret hermed. Hjelmens bærehøjde kan justeres via bagankeret, dette gøres ved at sætte begge ankre i hullerne i den næste spærreposition. Piktogrammerne 1-6 viser, hvordan du bruger uvex pheos IES-interiøret. På begge sider af hovedbøjlen er der tilpasningsdele til fastgørelse af hageremme (kun uvex pheos, piktogram 7–10).
Rengøring Plastdele kan rengøres med vand og kommercielle vaskemidler. Hjelmen kan desinficeres med kommercielle desinfektionsmidler. Hjelmen må ikke rengøres med ikke-godkendte opløsningsmidler.
Vedligeholdelse Udfør en omhyggelig visuel inspektion før hver brug. Hvis der opdages mekanisk eller kemisk skade eller mindre revner, må hjelmene ikke bruges. I tilfælde af tvivl skal hjelmen bortskaffes. Kontroller regelmæssigt hjelmen for beskadigelse, og kontroller forbindelsen mellem interiøret og hjelmskallen. I tilfælde af stød- og slagpåvirkninger og beskadigelse skal hjelmen udskiftes. Hjelmen må kun modificeres og ændres med midler, som er godkendt af producenten.
Anvendelse/opbevaring Før første brug og mellem hver efterfølgende brug skal hjelmen opbevares i en egnet kasse eller beholder. De må ikke presses eller opbevares i nærheden af en varmekilde. Opbevar hjelmen tørt (stuetemperatur 20±15 °C) og uden sollys. Hjelmen kan opbevares i op til 4 år, før den tages i brug for første gang. Vi anbefaler en brugstid på 4 år fra første gang, hjelmen tages i brug. Datoen for, hvornår hjelmen første gang tages i brug, bør noteres.
Mærke:

01/0000	= måned/produktionsår
uvex	= producent
EN397:2012+A1:2012	= prøvningsstandard
EN50365: 2002	= prøvningsstandard uvex pheos E
pheos / airwing	= Typebetegnelse
5 1 - 61 cm	= Hovedbredde uvex pheos, uvex airwing
5 5 - 61 cm	= hovedbredde uvex pheos S-KR
HDPE / PA / PP / PE / PC	= materiale
- 30 ° C	= meget lave temperaturer
440 V	= elektrisk isolering (uvex airwing E)
MM	= Metalstænk (uvex pheos)
CE	= CE-mærke (uvex airwing E og uvex pheos E med forkortelse for akkrediteret testcenter)

Yderligere oplysninger pheos E

	= Arbejde under spænding i henhold til EN50365: 2002
1000 V	= Nominel elektrisk spænding
Klasse 0	= Arbejde med nominel spænding op til 1000 V AC og 1500 V DC
oooo	= Serie-/lotnummer

Hvis hjelmen bliver snavset eller forurenet, skal hjelmen og især overfladen på hjelmen rengøres forsigtigt og i overensstemmelse med producentens anbefalinger. Forureninger, ukorrekt rengøring og aldring kan medføre tab af beskyttelseseffekten! Isolerende hjelme bør ikke udsættes for situationer, hvor der er risiko for delvis reduktion af isoleringsegenskaberne.
Tilladelse Produktet overholder den harmoniserede standard EN397:2012+A1:2012 (pheos E samt EN 50365:2002) og opfylder forordning 2016/425. Den gældende retspraksis findes i overensstemmelseserklæringen, som findes under: **www.uvex-safety.com/ce**
Certificeret af *

NO Bruksanvisning uvex pheos / uvex pheos IES / uvex pheos E / uvex airwing og uvex airwing E

Bruk Hjelmen beskytter brukeren mot hodeskader forårsaket av fallende eller svingende gjenstander. Hjelmen må være egnet for slik bruk. Elektrisk isolerende hjelmer (pheos E) må bare brukes i kombinasjon med annen kompatibel PSA og det må kontrolleres at hjelmklassen er tilstrekkelig for nominell spenning.
Tilbehør Vær oppmerksom på at tilbehørdeler til elektrikerhjelmer ikke må inneholde metalldeler. Ytterligere tilbehør er beskrevet i de aktuelle bruksanvisningene. Bruk bare tilbehør fra uvex.

Innvendig utrustning uvex pheos/airwing	9760.000/001
Svettebånd uvex pheos/airwing	9760.005
Innvendig utrustning uvex pheos E	9760.012
Innvendig utrustning uvex pheos IES	9772.001
Gaffelhakestropp	9790.021
Skinnhakestropp	9790.005

Transport i originalemballasje.
Tilpasning Tilpass den innvendige utrustningen til hodestørrelsen din, hurtiglukningen låses automatisk. For å åpne / justere, klem de to mellomstykkene på venstre ende parallelt sammen med tommelen og pekefingeren. Den høyre enden lar seg nå forskyve. Ved utstyr med dreiehjul, innstilles størrelsen med dette. Hjelmens bærehøyde kan justeres via de bakre ankrene, til det settes begge ankre i de angitte hullene i den neste låseposisjonen. Piktogrammene 1–6 viser hvordan du bruker den innvendige utrustningen i uvex pheos IES. På begge sider av hodebåndet finnes holdere til festing av hakestropper (kun uvex pheos, piktogram 7–10).
Rengjøring Plastdeler kan rengjøres med vann og vanlige vaskemidler. Hjelmen kan desinfiseres med vanlige desinfeksjonsmidler. Hjelmen må ikke rengjøres med løsemidler som ikke er godkjent.
Vedlikehold Gjennomfør en omhyggelig visuell kontroll før hver bruk. Hvis det oppdages mekaniske eller kjemiske skader eller mindre sprekker kan ikke hjelmene benyttes. I tvilstilfelle skal hjelmen destrueres. Kontroller hjelmen regelmessig for skader og kontroller forbindelsen mellom den innvendige utrustningen og hjelmskallet. Etter støt- eller slaginnvirkning samt ved skader, bytt hjelm. Hjelmen må kun modifiseres og endres med utstyr som er godkjent av produsenten.
Bruk/oppbevaring Før den første bruken og mellom hver påfølgende bruk, skal hjelmen oppbevares i en egnet boks eller beholder. De må ikke oppbevares sammentrykket eller lagres i nærheten av noen varmekilde. Oppbevar hjelmen tørt (romtemperatur 20 ± 15 °C) og uten sollys. Hjelmen kan lagres i opptil 4 år før første bruk. Fra og med førstegangs bruk, anbefaler vi en brukstid på 4 år. Datoen for førstegangs bruk bør noteres.
Betegnelse

01/0000	= Måned/Produksjonsår
uvex	= Produsent
EN397:2012+A1:2012	= Testnorm
EN50365:2002	= Testnorm uvex pheos E
pheos / airwing	= Typebetegnelse
51–61 cm	= Hodevidde uvex pheos, uvex airwing
55–61 cm	= Hodevidde uvex pheos IES
HDPE/PA/PP/PE/PC	= Materiale
–30 °C	= svært lave temperaturer
440 V	= elektrisk isolering (uvex airwing E)
MM	= Metallsprut (uvex pheos)
CE	= CE-merking (uvex airwing E og uvex pheos E med forkortelse for anerkjent kontrollorgan)

Tilleggsinformasjon pheos E

	= Arbeid under spenning ifølge EN50365:2002
1000 V	= Nominell elektrisk spenning
Klasse 0	= Arbeid med nominell spenning opptil AC 1000 V og DC 1500 V
oooo	= Serie-/Partinummer

Hvis hjelmen er blitt skitten eller forurenset, skal den, spesielt overflaten, rengjøres forsiktig i henhold til produsentens anbefaling. Forurensning, feil rengjøring og aldring kan føre til tap av beskyttelseseffekten! Isolerende hjelmer må ikke utsettes for situasjoner hvor det kan bestå fare for en delvis redusering av de isolerende egenskapene.
Godkjenning Produktet oppfyller den harmoniserte standarden EN397:2012+A1:2012 (pheos E i tillegg til EN 50365:2002) og oppfyller kravene i forordningen 2016/425. Den gyldige rettspraksisen finner du på samsvarserklæringen, denne er å finne under: **www.uvex-safety.com/ce**
Sertifisert av *

SE Bruksanvisning uvex pheos / uvex pheos IES / uvex pheos E / uvex airwing och uvex airwing E

Användning Hjälmen skyddar bäraren från huvudskador från fallande eller svängande föremål. Hjälmen måste vara lämplig för det arbete som utförs. Använd elektriskt isolerande hjälmar (pheos E) endast i kombination med annan kompatibel personlig skyddsutrustning och kontrollera att hjälmklassen är tillräcklig för märkspänningen.
Tillbehör Observera att tillbehör till elektriska hjälmar inte får innehålla metalldelar. Vi rekommenderar följande tillbehör: Övriga tillbehör beskrivs i respektive bruksanvisning. Använd endast tillbehör från uvex.

Inredning uvex pheos/airwing	9760.000/001
Svettband uvex pheos/airwing	9760.005
Inredning uvex pheos E	9760.012
Inredning uvex pheos IES	9772.001
Hakband med förgrening	9790.021
Hakband av läder	9790.005

Transport i originalförpackning.
Justering Justera inredningen enligt huvudstorleken, snabbkopplingen låser sig automatiskt. För att öppna/justera pressar du de två hakarna på den vänstra änden parallellt med tummen och pekfingret. Den högra änden låter sig nu flyttas. Vid utförande med roterande spärrhjul justeras storleken här. Hjälmens bärhöjd kan ställas in via de bakre ankarna. För att göra detta hakar du fast de båda ankarna i de närmaste fästhålen. Piktogrammen 1–6 visar hur inredning i uvex-pheos IES används. På båda sidor av huvudbandet finns fästen för fastsättning av hakremmar (endast uvex pheos, piktogrammen 7-10).
Rengöring Plastdelarna kan rengöras med vatten och normala rengöringsmedel. Hjälmen kan desinficeras med vanligt desinfektionsmedel. Hjälmen får inte rengöras med icke godkända lösningsmedel.
Underhåll Utför noggrann visuell inspektion före varje användning. Om det upptäcks mekaniska eller kemiska skador eller mindre sprickor, får hjälmen inte användas. Förstör hjälmen om du är osäker. Kontrollera hjälmen regelbundet avseende skador och kontrollera att inredningen samt hjälmskalet sitter ordentligt fast. Efter slag- eller stötpåverkan samt vid skador ska hjälmen bytas ut. Hjälmen får endast modifieras och förändras med medel som godkänts av tillverkaren.
Användning/Förvaring Före första användningen och mellan varje efterföljande användning ska hjälmen förvaras i en lämplig låda eller behållare. Den får inte utsättas för tryck eller lagras nära någon värmekälla. Förvara hjälmen torrt (rumstemperatur 20±15 °C) och utan att den exponeras för solljus. Hjälmen kan lagras i upp till 4 år före första användningen. Från första användningen rekommenderar vi användning i högst 4 år. Datum för ibruktagande bör noteras.
Märkning

01/0000	= Månad/tillverkningsår
uvex	= Tillverkare
EN397: 2012 + A1: 2012	= Provningsstandard
EN50365: 2002	= Provningsstandard uvex pheos E
pheos/airwing	= Typbeteckning
51-61 cm	= Huvudstorlek uvex pheos, uvex airwing
55-61 cm	= Huvudstorlek uvex pheos IES
HDPE/PA/PP/PE/PC	= Material
-30 °C	= Mycket låga temperaturer
440 V	= elektrisk isolering (uvex airwing E)
MM	= svetsloppor (uvex pheos)
CE	= CE-märkning (uvex airwing E och uvex pheos E med förkortning för ackrediterad kontrollorgan)

Ytterligare information Pheos E

	= Arbete med elektrisk spänning enligt EN50365:2002
1000 V	= Nominell elektrisk spänning
Klass 0	= Arbete med nominell spänning upp till 1000 VAC och 1500 VDC
oooo	= Serie-/partinummer

Om hjälmen blivit smutsig eller förorenad ska den (framför allt ytan) rengöras noggrant enligt tillverkarens rekommendation. Smuts, felaktig rengöring och åldrande kan leda till att den skyddande effekten försvinner! Isoleringshjälmar skall inte utsättas för situationer där det finns risk för en partiell minskning av isoleringsegenskaperna.
Tillstånd Produkten uppfyller kraven i den harmoniserade standarden EN397:2012+A1:2012 (pheos E därtill EN 50365:2002) och överensstämmer med kraven i förordning 2016/425. Gällande rättspraxis finns i försäkran om överensstämmelse på: **www.uvex-safety.com/ce**
Certifierad av *

FI Käyttöohjeet uvex pheos / uvex pheos IES / uvex pheos E / uvex airwing ja uvex airwing E

Käyttö Kypärä suojaa käyttäjää pään loukkaantumisilta, jotka johtuvat esineiden putoamisesta tai liikkuvista esineistä. Kypärän tulee soveltua käyttöön. Käytä sähköisesti eristäviä kypäriä (pheos E) vain yhdessä muiden yhteensopivien henkilönsuojainten kanssa ja tarkasta, että kypärän luokka on riittävä nimellisjännitteelle.
Lisävarusteet Huomaa, että sähköasentajan kypärät eivät saa sisältää metallisia osia. Suosittelemme seuraavia lisävarusteita: Lisävarusteet on esitelty tuotetta vastaavissa käyttöohjeissa. Käytä vain lisävarusteita valmistajalta uvex.

Sisärakenne uvex pheos/airwing	9760.000/001
Hikinauha uvex pheos / airwing	9760.005
Sisärakenne uvex pheos E	9760.012
Sisärakenne uvex pheos IES	9772.001
4-pisteleukahihna	9790.021
Nahkainen leukahihna	9790.005

Kuljetus alkuperäispakkauksessa.
Säätö Säädä sisärakenne pään koon mukaan, pikalukitus lukkiutuu automaattisesti. Jos haluat avata tai säätää peukalolla ja etusormella, purista kaksi vasemmanpuoleista liitososaa yhteen. Oikeaa puolta voidaan nyt siirtää. Kun kyseessä on kiertopyöräkenne, voit säätää koon sen avulla. Kypärän tukikorkeus voidaan säätää taka-ankkurien kautta asettamalla molemmat ankkurit seuraavassa lukitusasennossa oleviin reikiin. Kuviot 1–6 osoittavat, kuinka uvex pheos IES -sisärakennetta käytetään. Päänauhan molemmilla puolilla on kiinnityspaikat leukahihnan kiinnittämiseen (vain uvex pheos, kuvat 7-10).
Puhdistus Muoviosat voidaan puhdistaa vedellä ja kaupallisilla pesuaineilla. Kypärä voidaan desinfioida kaupallisesti saatavilla olevilla desinfiointiaineilla. Kypärää ei saa puhdistaa ei-hyväksyttyjen liuottimien kanssa.
Huolto Suorita huolellinen silmämääräinen tarkastus ennen jokaista käyttöä. Jos mekaanisia tai kemiallisia vaurioita tai pieniä halkeamia havaitaan, älä käytä kypärää. Jos epäilet vahinkoja, tuhoa kypärä. Tarkista kypärä säännöllisesti vaurioiden varalta, ja tarkista sisäosat ja kypärän suojukset. Vaihda kypärä uuteen lommojen, iskujen tai vahinkojen jälkeen. Kypärää saa muuttaa ja muokata vain valmistajan hyväksymillä välineillä.
Käyttö/varastointi Ennen ensimmäistä käyttöä ja jokaisen seuraavan käytön välillä kypärä on säilytettävä sopivassa laatikossa tai astiassa. Kypärät eivät saa painautua, eikä niitä saa varastoida lämmönlähteiden lähelle. Säilytä kypärä kuivassa paikassa (huoneenlämpötila 20 ± 15 °C) ja auringonvalolta suojattuna. Kypärä voidaan säilyttää jopa 4 vuotta ensimmäisen käyttökerran jälkeen. Kypärälle suositellaan 4 vuoden käyttöikää ensimmäisestä käyttökerrasta alkaen. Ensimmäisen käytön päivämäärä on merkittävä muistiin.
Tunnus

01/0000	= valmistuskuukausi/vuosi
uvex	= Valmistaja
EN397:2012+A1:2012	= Testausstandardi
EN50365: 2002	= Testausstandardi uvex pheos E
pheos / airwing	= Tyyppimerkintä
51–61 cm	= Päänympärys uvex pheos, uvex airwing
55–61 cm	= Päänympärys uvex pheos IES
HDPE/PA/PP/PE/PC	= Materiaali
-30 °C	= erittäin alhaiset lämpötilat
440 V	= sähköeristys (uvex airwing E)
MM	= Metalliroiskeet (uvex pheos)
CE	= CE-merkintä (uvex airwing E ja uvex pheos E, lyhenne akkreditoitua tarkastuslaitosta varten)

Lisätietoja pheos E

	= Jännitetyöt EN50365: 2002 mukaisesti
1000 V	= Nimellinen sähköjännite
Luokka 0	= Nimellisjännite enintään 1 000 V AC ja 1 500 V DC
oooo	= Sarja-/eränumero

Jos kypärä on likaantunut tai epäpuhdas, se on puhdistettava huolella, erityisesti kuori, valmistajan suosituksen mukaisesti. Lika, sopimaton puhdistus ja vanheneminen voivat johtaa suojaavan vaikutuksen menetykseen! Eristyskypärät eivät saa altistua tilanteille, joissa on olemassa vaara, että eristysominaisuudet vähenevät osittain.
Hyväksyntä Tuote täyttää yhdenmukaistetun standardin EN397:2012+A1:2012 (pheos E myös EN 50365: 2002) ja vastaa säädöksen 2016/425 vaatimuksia. Soveltuva oikeuskäytäntö löytyy vaatimustenmukaisuusvakuutuksesta, joka löytyy osoitteesta: **www.uvex-safety.com/ce** Sertifioija *

EE Toodete uvex pheos / uvex pheos IES / uvex pheos E / uvex airwing ja uvex airwing E kasutusjuhend

Kasutamine Kiiver kaitseb kandjat allakukkuvate või ülestõstetud esemete põhjustatud peavigastuste eest. Kiiver peab sobima vastavaks kasutusotstarbeks. Kasutage elektriliselt isoleerivaid kiivreid (pheos E) ainult koos teiste isikukaitsevahenditega ja kontrollige, kas kiivri klass on vastava toitepinge puhul piisav.
Lisavarustus Pidage meeles, et elektrikutele mõeldud kiivrite lisavarustus ei tohi sisaldada metallosi. Soovitame järgmisi tarvikuid. Lisatarvikuid on kirjeldatud vastavates kasutusjuhendites. Kasutage ainult uvexi tarvikuid.

Kiivri uvex pheos / airwing sisu	9760.000/001
Kiivri uvex pheos / airwing pael	9760.005
Kiivri uvex pheos E sisu	9760.012
Kiivri uvex pheos IES sisu	9772.001
Kaheharuline lõuarihm	9790.021
Nahast lõuarihm	9790.005

Transport originaalpakendis.
Reguleerimine Kohandage kiivri sisu oma peaümbermõõdule, kiirkinnitus fikseerub automaatselt. Avamiseks/reguleerimiseks suruge pöidla ja nimetissõrmega vasakpoolse otsa mõlemad klambripooled paralleelselt kokku. Nüüd saab paremat otsa nihutada. Pööratava rattaga variandi puhul seadistage suurus ratta abil. Kiivri kandmiskõrgust saab reguleerida tagumiste ankrute abil, selleks asetage mõlemad ankrud ettenähtud avauste järgmisesse fikseerimisasendisse. Piktogrammid 1–6 näitavad kiivri uvex pheos IES sisu kasutamist. Mõlemal peapaela küljel on lõuarihma kinnitamiseks kinnituspunktid (ainult mudel uvex pheos, piktogrammid 7–10).
Puhastus Plastosi võib puhastada vee ja kaubanduses saadaolevate puhastusvahenditega. Kiivrit võib desinfitseerida kaubanduses saadaolevate desinfitseerimisvahenditega. Kiivrit ei tohi puhastada lahustitega, mida tootja ei ole heaks kiitnud.
Hooldus Alati enne kasutamist kontrollige kiivrit hoolikalt visuaalselt. Kui on näha mehaanilisi või keemilisi kahjustusi või kui kiivril on nähtavad kerged praod, siis ei tohi kiivrit kasutada. Kahtluse korral hävitage kiiver. Kontrollige kiivrit regulaarselt kahjustuste suhtes, peale selle kontrollige kiivri sisu ja korpuse ühendust. Pärast kokkupõrget või lööke, samuti kahjustuste korral vahetage kiiver välja. Kiivrit võib kujundada ja muuta ainult tootja lubatud vahenditega.
Kasutamine/hoidmine Enne esmakordset kasutamist ja järgnevate kasutuskordade vahel tuleb kiivrit hoida sobivas kastis või konteineris. Neile ei tohi avaldada survet ega hoiustada mõne kütteallika läheduses. Hoidke kiivrit kuivas kohas (toatemperatuuril 20 ±15 °C) ja mitte päikese käes. Kiivrit võib enne esmakordset kasutamist säilitada kuni 4 aastat. Soovituslik kasutusaeg alates esmakordsest kasutamisest on 4 aastat. Märkige esmakordse kasutamise kuupäev üles.
Tähis

01/0000	= tootmise kuu ja aasta
uvex	= tootja
EN397:2012+A1:2012	= katsestandard
EN50365:2002	= katsestandard kiivri uvex pheos E puhul
pheos/airwing	= tüübitähis
51–61 cm	= peaümbermõõt kiivri uvex pheos, uvex airwing puhul
55–61 cm	= peaümbermõõt kiivri uvex pheos IES puhul
HDPE / PA / PP / PE / PC	= materjal
–30 °C	= väga madalad temperatuurid
440 V	= elektriline isolatsioon (uvex airwing E)
MM	= metallipritsmed (uvex pheos)
CE	= CE-märgis (uvex airwing E ja uvex pheos E puhul koos akrediteeritud kontrollasutuse lühitähisega)

Lisainfo kiivri pheos E kohta

	= töötamine pinge all standardi EN50365:2002 järgi
1000 V	= nimipinge
Klass 0	= töötamine nimipingel kuni 1000 V AC ja 1500 V DC
oooo	= seeria-/partiinumber

Kui kiiver on määrdunud või saastunud, tuleb see tootja soovituse järgi hoolikalt puhastada, eriti selle pealispind. Määrdumine, asjatundmatu puhastamine ja vananemine võivad põhjustada kiivri kaitsva toime vähenemist. Isoleerivaid kiivreid ei tohi kasutada olukordades, kus on oht, et elektrit isoleerivad omadused võivad osaliselt väheneda.
Luba Toode vastab harmoniseeritud standardile EN397:2012+A1:2012 (pheos E lisaks ka standardile EN 50365:2002) ja määrusele 2016/425. Kehtivad õigusaktid on esitatud vastavusdeklaratsioonis, mis on kättesaadav aadressil: **www.uvex-safety.com/ce** Sertifitseeritud *

NL Gebruiksaanwijzing uvex pheos / uvex pheos IES / uvex pheos E / uvex airwing en uvex airwing E

Toepassing De helm beschermt de drager tegen hoofdletsel door vallende of slingerende voorwerpen. De helm moet geschikt zijn voor de toepassing. Gebruik elektrisch isolerende helmen (pheos E) alleen in combinatie met andere compatibele PBM en controleer of de klasse van de helm voldoende is voor nominale spanning.
Accessoires Let erop dat accessoires voor helmen voor elektriciens geen metalen onderdelen mogen bevatten. Wij raden de volgende accessoires aan: Extra accessoires worden beschreven in de desbetreffende gebruikshandleidingen. Gebruik alleen accessoires van uvex.

binnenwerk uvex pheos/airwing	9760.000/001
Zweetband uvex pheos/airwing	9760.005
Binnenwerk uvex pheos E	9760.012
Binnenwerk uvex pheos IES	9772.001
Gevorkte kinriem	9790.021
Leren kinriem	9790.005

Transport in originele verpakking.
Aanpassing Pas het binnenwerk aan de grootte van uw hoofd aan, de snelsluiting wordt automatisch gesloten. Voor het openen/verstellen met duim en wijsvinger de beide strips aan het linker uiteinde parallel samendrukken. Het rechter uiteinde kan nu verschoven worden. Bij draaiknopuitvoering, grootte via draaiknop instellen. De draaghoogte van de helm kan via de achterste ankers worden ingesteld, daarvoor beide ankers via de daarvoor bedoelde boringen in de volgende vergrendelpositie zetten. De pictogrammen 1–6 tonen het gebruik van het binnenwerk van uvex pheos IES. Aan beide zijden van de hoofdband bevinden zich houders voor het bevestigen van kinriemen (alleen uvex pheos, pictogram 7–10).
Reiniging Kunststof onderdelen kunnen met water en in de handel gebruikelijke wasmiddelen gereinigd worden. De helm kan met in de handel gebruikelijke desinfecteermiddelen worden gedesinfecteerd. De helm mag niet met niet-toegestane oplosmiddelen worden gereinigd.
Onderhoud Voorafgaand aan ieder gebruik moet een zorgvuldige visuele controle worden uitgevoerd. Als er mechanische of chemische beschadigingen of lichte scheuren worden vastgesteld, mogen de helmen niet worden gebruikt. In geval van twijfel moet de helm worden vernietigd. Controleer de helm regelmatig op beschadigingen en controleer de verbinding tussen het binnenwerk en de helmschaal. Na inwerking van stoten of schokken en bij beschadigingen de helm vervangen. De helm mag uitsluitend met middelen gemodificeerd en veranderd worden die door de fabrikant zijn vrijgegeven.
Gebruik/opslag Voorafgaand aan het eerste gebruik en tussen ieder volgend gebruik moet de helm in een geschikte doos of container worden opgeslagen. De helmen mogen niet bekneld of in de buurt van een of andere hittebron worden opgeslagen. De helm droog (kamertemperatuur 20±15 °C) en zonder zoninstraling bewaren. De helm kan voorafgaand aan het eerste gebruik tot maximaal 4 jaar worden opgeslagen. Vanaf het eerste gebruik adviseren wij de gebruiksduur van 4 jaar. De datum van het eerste gebruik moet genoteerd worden.
Aanduiding

01/0000	= maand/productiejaar
uvex	= fabrikant
EN397:2012+A1:2012	= testnorm
EN50365:2002	= testnorm uvex pheos E
pheos/airwing	= typeaanduiding
51–61 cm	= hoofdomvang uvex pheos, uvex airwing
55–61 cm	= hoofdomvang uvex pheos IES
HDPE/PA/PP/PE/PC	= materiaal
–30 °C	= zeer lage temperaturen
440 V	= elektrische isolatie (uvex airwing E)
MM	= metaalspetters (uvex pheos)
CE	= CE-markering (uvex airwing E en uvex pheos E met code voor erkende keuringsinstantie)

Aanvullende informatie pheos E

	= werkzaamheden onder spanning conform EN50365:2002
1000 V	= elektrische nominale spanning
Class 0	= werkzaamheden met nominale spanning tot AC 1000 V en DC 1500 V
oooo	= serie-/lotnummer

Als de helm vuil of verontreinigd is, dient deze zorgvuldig, overeenkomstig het advies van de fabrikant te worden gereinigd, met name het oppervlak. Verontreinigingen, ondeskundige reiniging en veroudering kunnen leiden tot verlies van de beschermende werking! Isolerende helmen mogen niet worden blootgesteld aan situaties waarbij het gevaar voor een gedeeltelijke vermindering van de isolerende eigenschappen zou kunnen bestaan.
Toelating Het product voldoet aan de geharmoniseerde norm EN397:2012+A1:2012 (pheos E tevens aan EN 50365:2002) en voldoet aan de eisen van de verordening 2016/425. De geldende rechtspraak vindt u in de conformiteitsverklaring, deze is te vinden op: **www.uvex-safety.com/ce**
Gecertificeerd door *

IS Notkunarleiðbeiningar fyrir uvex pheos / uvex pheos IES / uvex pheos E / uvex airwing og uvex airwing E

Notkun Hjálmurinn ver notanda fyrir höfuðáverkum af völdum hluta sem falla niður eða sveiflast til. Hjálmurinn verður að henta fyrir notkun hverju sinni. Notið rafeinangrandi hjálma (pheos E) eingöngu með öðrum samhæfum persónuhlífum og gangið úr skugga um að flokkur hjálmsins henti fyrir málspennuna hverju sinni.
Aukabúnaður Vinsamlegast athugið að aukabúnaður hjálma fyrir rafvirkja má ekki innihalda neina málmhluti. Mælt er með eftirfarandi aukabúnaði: Aukalegum fylgihlutum er lýst í viðkomandi notkunarleiðbeiningum. Notaðu aðeins fylgihluti frá uvex.

Búnaður innan í hjálminum uvex pheos/uvex airwing	9760.000/001
Svitaband uvex pheos/uvex airwing	9760.005
Búnaður innan í hjálminum uvex pheos E	9760.012
Búnaður innan í hjálminum uvex pheos IES	9772.001
Gaffalhökuband	9790.021
Leðurhökuband	9790.005

Flutningur í upprunalegum umbúðum.
Aðlögun Laga skal innanverðan hjálminn að höfuðstærð notanda. Hraðlæsingin skorðast sjálfkrafa. Til þess að opna/stilla skal þrýsta báðum plastböndunum á vinstri endanum saman samsíða með þumli og vísifingri. Þá er hægt að færa hægri endann til. Ef snúningshjól er á hjálminum skal stilla stærðina með því. Hægt er að stilla hæð hjálmsins með því að skorða festingarnar að aftan í þar til ætluðum götum. Myndir 1–6 sýna notkun búnaðar innan í hjálminum uvex pheos IES. Á báðum hliðum höfuðbandsins eru festingar fyrir hökuólar (aðeins á uvex pheos, myndir 7–10).
Þrif Hreinsa má plasthluti með vatni og venjulegu hreinsiefni. Sótthreinsa má hjálminn með venjulegu sótthreinsiefni. Ekki má hreinsa hjálminn með óleyfilegum leysiefnum.
Viðhald Skoða skal hjálminn vandlega fyrir hverja notkun. Ef hjálmurinn hefur orðið fyrir hnjaski eða efnaskemmdum eða ef myndast hafa sprungur í honum má ekki nota hann. Ef vafi leikur á um þetta skal eyðileggja hjálminn. Athugið reglulega með skemmdir á hjálminum og gangið úr skugga um að búnaður innan í hjálminum sé tengdur við ytra byrði hans. Skipta skal hjálminum út ef hann verður fyrir höggi eða öðru hnjaski. Ekki má breyta hjálminum með öðrum hætti en framleiðandi leyfir sérstaklega.
Notkun/geymsla Geyma skal hjálminn í viðeigandi kassa eða íláti fyrir fyrstu notkun og eftir hverja notkun. Ekki má þrýsta á hjálminn eða geyma hann nálægt einhverju sem gefur frá sér hita. Geyma skal hjálminn á þurrum stað (við herbergishita 20±15 °C) þar sem sól skín ekki á hann. Geyma má hjálminn í allt að fjögur ár áður en hann er tekinn í notkun. Mælt er með því að hjálmurinn sé ekki notaður lengur en í fjögur ár frá því hann er tekinn í notkun. Skrá skal hvenær hjálmurinn er tekinn í notkun.
Merking

01/0000	= mánuður/framleiðsluár
uvex	= framleiðandi
EN397:2012+A1:2012	= prófunarstaðall
EN50365:2002	= prófunarstaðall uvex pheos E
pheos/airwing	= gerðarheiti
51–61 cm	= höfuðmál uvex pheos, uvex airwing
55–61 cm	= höfuðmál uvex pheos IES
HDPE/PA/PP/PE/PC	= efni
–30 °C	= mjög lágt hitastig
440 V	= rafeinangrun (uvex airwing E)
MM	= málmskvettur (uvex pheos)
CE	= CE-merking (uvex airwing E og uvex pheos E með skammstöfun fyrir viðurkenndan prófunaraðila)

Viðbótarupplýsingar fyrir pheos E

	= vinna við spennu samkvæmt EN50365:2002
1000 V	= málspenna
Class 0	= vinna við málspennu allt að AC 1000 V og DC 1500 V
oooo	= rað-/lotunúmer

Ef hjálmurinn er óhreinn eða hefur óhreinkast skal hreinsa hann vandlega samkvæmt ráðleggingum framleiðanda, einkum yfirborð hans. Óhreinindi, óviðeigandi þrif og öldrun geta leitt til þess að hjálmurinn veiti ekki fullnægjandi vernd! Ekki má nota einangrandi hjálma við aðstæður þar sem hætta er á að einangrandi eiginleikar þeirra skerðist að einhverju leyti.
Viðurkenning Varan uppfyllir kröfur samhæfða staðalsins EN397:2012+A1:2012 (pheos E aukalega EN 50365:2002) og samræmist kröfum reglugerðar 2016/425. Upplýsingar um gildandi löggjöf er að finna í samræmisyfirlýsingu á: **www.uvex-safety.com/ce** Með vottun *

LT „uwex pheos“ / „uwex pheos IES“ / „uvex pheos E“ / „uvex airwing“ ir „uvex airwing E“ naudojimo instrukcija

Naudojimas. Šalmas apsaugo naudotoją nuo galvos traumų, kurias gali sukelti krintantys ar svyruojantys daiktai. Šalmas turi būti tinkamas naudoti. Naudokite šalmus su apsauga nuo elektros įtampos („pheos E“) tik kartu su kitomis derančiomis AAP (asmeninėmis apsaugos priemonėmis) ir patikrinkite, ar šalmo klasė yra pakankama nominaliajai įtampai.
Priedai Atkreipkite dėmesį, kad elektrikų šalmų priedai turi būti be metalinių dalių. Rekomenduojame šiuos priedus: Papildomi priedai yra aprašyti atitinkamose naudojimo instrukcijose. Naudokite tik „uvex“ priedus

„uvex pheos“ / „airwing“ įdėklas	9760.000/001
Prakaitą sugerianti juostelė „uvex pheos“ / „airwing“	9760.005
„uvex pheos E“ įdėklas	9760.012
„uvex pheos IES“ įdėklas	9772.001
Išsišakojęs smakro dirželis	9790.021
Odinis smakro dirželis	9790.005

Transportavimas. Transportuokite originalioje pakuotėje.
Reguliavimas. Sureguliuokite įdėklą pagal galvos dydį, greitasis užraktas užsifiksuoja automatiškai. Norėdami atsegti ir (arba) sureguliuoti, nykščiu ir rodomuoju pirštu lygiagrečiai suspauskite kairiojo galo spaustukus. Dabar galite perstumti dešinįjį galą. Jei yra sukamasis ratukas, dydį sureguliuokite juo. Šalmo aukštis gali būti reguliuojamas galiniais elementais, abu elementus perkiškite per tam skirtas angas į kitą fiksavimo padėtį. 1–6 piktogramose parodyta, kaip naudoti „uwex pheos IES“ įdėklą. Abiejose galvos juostos pusėse yra angos smakro dirželiams (tik „uvex pheos“, 7–10 piktogramos).
Valymas. Plastikines dalis galima valyti vandeniu ir įprastais plovikliais. Šalmą galima dezinfekuoti įprastomis dezinfekavimo priemonėmis. Šalmą draudžiama valyti neleistinais tirpikliais.
Priežiūra. Prieš kiekvieną kartą naudojant atidžiai apžiūrėkite. Jei aptikti mechaniniai, cheminiai pažeidimai ar nedideli įtrūkimai, šalmo naudoti negalima. Jei abejojate, utilizuokite šalmą. Reguliariai tikrinkite, ar šalmas nepažeistas ir ar nepažeistos jungtys tarp įdėklo ir kiauto. Po smūgio, sutrenkimo ar atsiradus pažeidimų, šalmą pakeiskite. Šalmas gali būti modifikuojamas ir keičiamas tik gamintojo patvirtintomis priemonėmis.
Naudojimas / laikymas. Prieš pradedant naudoti ir tarp kiekvieno kito naudojimo, šalmas turi būti laikomas tinkamoje dėžutėje arba konteineryje. Negalima jų spausti ar laikyti šalia jokių šilumos šaltinių. Šalmą laikykite sausoje vietoje (kambario temperatūroje 20±15 °C) ir apsaugotą nuo saulės spindulių. Šalmas gali būti saugomas iki 4 metų prieš pradedant naudoti. Nuo pirmojo panaudojimo rekomenduojama naudoti 4 metus. Reikia pasižymėti pirmojo naudojimo datą.
Ženklas

01/0000	= Mėnuo / pagaminimo metai
uvex	= Gamintojas
EN397:2012+A1:2012	= Bandymo standartas
EN50365:2002	= Bandymo standartas „uvex pheos E“
„pheos“ / „airwing“	= Tipo pavadinimas
51–61 cm	= Galvos plotis „uvex pheos“, „uvex airwing“
55–61 cm	= Galvos plotis „uvex pheos IES“
HDPE / PA / PP / PE / PC	= Medžiaga
–30 °C	= Labai žema temperatūra
440 V	= Apsauga nuo elektros įtampos („uvex airwing E“)
MM	= Išsilydžiusio metalo purslai („uvex pheos“)
CE	= CE ženklas („uvex airwing E“ ir „uvex pheos E“ su pripažintos kontrolės įstaigos santrumpa)

Papildoma informacija „pheos E“

	= Darbas esant įtampai pagal EN50365:2002
1000 V	= Nominalioji elektros įtampa
Klasė 0	= Darbas esant nominaliajai įtampai iki 1000 V AC ir 1500 V DC
oooo	= Serijos / partijos numeris

Jei šalmas yra purvinas arba užterštas, jį reikia atidžiai nuvalyti, ypač paviršių, pagal gamintojo rekomendacijas. Esant nešvarumų, netinkamai valant ir vykstant senėjimui gali būti prarandamas apsauginis poveikis! Šalmus su apsauga nuo elektros įtampos būtina saugoti nuo tokių situacijų, kurių metu kyla dalinis izoliacinių savybių sumažėjimo pavojus.
Leidimas Produktas atitinka darnųjį standartą EN397:2012+A1:2012 (pheos E papildomai - EN 50365:2002) ir reglamento 2016/425 reikalavimus. Su galiojančia teismų praktika galima susipažinti atitikties deklaracijoje, kurią galima rasti: **www.uvex-safety.com/ce** Sertifikuota *

LV uvex pheos, uvex pheos IES, uvex pheos E, uvex airwing un uvex airwing E lietošanas instrukcija

Izmantošana Aizsargķivere pasargā lietotāju no krītošu vai kustībā esošu priekšmetu izraisītiem galvas savainojumiem. Aizsargķiverei jābūt piemērotai lietošanai. Lietojiet aizsargķiveres ar elektroizolāciju (pheos E) tikai kopā ar citiem saderīgiem individuālās aizsardzības līdzekļiem un pārbaudiet, vai aizsargķiveres drošības klase ir pietiekama nominālajam spriegumam.
Piederumi Ņemiet vērā, ka elektriķu aizsargķiveru piederumi nedrīkst saturēt metāla daļas. Mēs iesakām šādus piederumus: Papildu piederumu aprakstu skatiet attiecīgajās lietošanas pamācībās. Izmantojiet tikai uvex piederumus.

uvex pheos un airwing iekšējā apdare	9760.000/001
uvex pheos un airwing sviedrus aizturoša pieres lente	9760.005
uvex pheos E iekšējā apdare	9760.012
uvex pheos IES iekšēja apdare	9772.001
3 punktu zoda siksna	9790.021
ādas zoda siksna	9790.005

Transportēšana oriģinālajā iepakojumā.
Pielāgošana Pielāgojiet iekšējo apdari savam galvas izmēram, ātrais stiprinājums nofiksēsies automātiski. Lai attaisītu vai pielāgotu aizsargķiveri, paralēli saspiediet kopā abus balstus kreisās puses beigu daļā. Tad labās puses beigu daļu būs iespējams pabīdīt. Ja aprīkojumā ir grozāms regulators, izmantojiet to izmēra iestatīšanai. Aizsargķiveres atbalsta augstumu var regulēt ar aizmugurē esošo fiksatoru; lai to izdarītu, ievietojiet abus fiksatorus tam paredzētajās atverēs nākamajā fiksēšanas pozīcijā. 1.–6. piktogramma parāda, kā izmantot uvex pheos IES iekšējo apdari. Galvas stīpas abās pusēs atrodas zoda siksnas stiprinājuma vietas (tikai uvex pheos, 7.–10. piktogramma).
Tīrīšana Plastmasas detaļas varat notīrīt ar ūdeni un tirdzniecībā pieejamiem mazgāšanas līdzekļiem. Aizsargķiveri var dezinficēt ar tirdzniecībā pieejamiem dezinfekcijas līdzekļiem. Netīriet aizsargķiveri ar neatļautiem šķīdinātājiem.
Apkope Pirms katras lietošanas veiciet rūpīgu vizuālu pārbaudi. Nelietojiet aizsargķiveres, ja tiek konstatēti mehāniski vai ķīmiski bojājumi vai nelielas plaisas. Ja rodas šaubas, likvidējiet aizsargķiveri. Regulāri pārbaudiet, vai aizsargķivere nav bojāta, kā arī pārbaudiet iekšējās apdares savienojumu ar aizsargķiveres apvalku. Nomainiet aizsargķiveri pēc trieciena vai sitiena pa to, kā arī tad, ja aizsargķivere ir bojāta. Aizsargķiveri drīkst pārveidot vai mainīt tikai ar ražotāja atļautiem līdzekļiem.
Lietošana un glabāšana Pirms pirmās lietošanas un starp katru turpmāko lietošanas reizi aizsargķivere jāuzglabā piemērotā kartona kastē vai tvertnē. Nesaspiediet tās un neglabājiet jebkāda siltuma avota tuvumā. Glabājiet aizsargķiveri sausā vietā (20±15°C istabas temperatūrā), sargājot no tiešiem saules stariem. Aizsargķiveri līdz pirmajai lietošanai var glabāt ne ilgāk kā 4 gadus. No pirmās lietošanas reizes iesakām lietošanas ilgumu — 4 gadi. Pierakstiet pirmās lietošanas datumu.
Apzīmējums

01/0000	= ražošanas mēnesis un gads
uvex	= ražotājs
EN397:2012+A1:2012	= pārbaudes standarts
EN50365:2002	= pārbaudes standarts uvex pheos E
pheos un airwing	= tipa apzīmējums
51–61 cm	= galvas apkārtmērs uvex pheos, uvex airwing
55–61 cm	= galvas apkārtmērs uvex pheos IES
HDPE / PA / PP / PE / PC	= materiāls
–30 °C	= ļoti zema temperatūra
440 V	= elektriskā izolācija (uvex airwing E)
MM	= metāla šļakatas (uvex pheos)
CE	= CE zīme (uvex airwing E un uvex pheos E ar atzītas pārbaudes institūcijas zīmi)

pheos E papildinformācija

	= darbiem ar spriegumu saskaņā ar EN50365:2002
1000 V	= nominālais elektriskais spriegums
0. klase	= darbiem ar nominālo spriegumu līdz 1000 V maiņstrāvai un 1500 V līdzstrāvai
oooo	= sērijas vai partijas numurs

Ja aizsargķivere ir nosmērējusies vai kļuvusi netīra, tā rūpīgi jānotīra saskaņā ar ražotāja ieteikumiem, īpašu uzmanību pievēršot virsmai. Smērējumi, neatbilstoša tīrīšana un novecošanās var izraisīt aizsargājošās iedarbības zudumu! Izolējošās aizsargķiveres nedrīkst pakļaut situācijām, kurās pastāv izolācijas īpašību daļējas samazināšanas risks.
Atļauja Produkts atbilst saskaņotajam standartam EN397:2012+A1:2012 (pheos E – papildus EN 50365:2002) un atbilst Regulas 2016/425 prasībām. Spēkā esošus tiesu aktus skatiet Atbilstības deklarācijā, kas atrodama: **www.uvex-safety.com/ce** Sertificējis *

RO Instrucțiuni de utilizare uvex pheos / uvex pheos IES / uvex pheos E / uvex airwing și uvex airwing E

Utilizare Casca protejează purtătorul împotriva rănirilor la nivelul capului cauzate de obiecte care cad sau se balansează. Casca trebuie să fie adecvată pentru utilizare. Căștile cu izolație electrică (pheos E) se vor utiliza numai în combinație cu alte EIP compatibile și se va verifica dacă clasa căștii este suficientă pentru tensiunea nominală.
Accesorii Vă rugăm să țineți cont de faptul că accesoriile pentru căștile electricienilor nu trebuie să conțină piese metalice. Recomandăm următoarele accesorii: Accesoriile suplimentare sunt descrise în instrucțiunile de utilizare relevante. Folosiți numai accesorii de la uvex.

Interior uvex pheos/airwing	9760.000/001
Bandă anti-transpirație uvex pheos/airwing	9760.005
Interior uvex pheos E	9760.012
Interior uvex pheos IES	9772.001
Curea pentru bărbie	9790.021
Curea din piele pentru bărbie	9790.005

Transport în ambalajul original.
Ajustare Adaptați interiorul dimensiunii capului dumneavoastră, închiderea rapidă se fixează automat. Pentru deschidere/reglare, apăsați paralel cele două bride ale capătului din stânga cu ajutorul degetului mare și celui arătător. Acum, capătul din dreapta poate fi deplasat. În cazul dotării cu rotiță de reglare, ajustați dimensiunea prin intermediul acesteia. Înălțimea de purtare a căștii se poate regla prin intermediul ancorărilor posterioare, care se vor așeza în orificiile prevăzute în următoarea poziție de fixare. Pictogramele 1–6 prezintă utilizarea interiorului uvex pheos IES. Pe ambele laturi ale benzii de fixare pe cap se găsesc prinderi pentru fixarea curelelor pentru bărbie (numai pentru uvex pheos, pictogramele 7–10).
Curățare Piesele din plastic pot fi curățate cu apă și detergenți uzuali disponibili în comerț. Casca poate fi dezinfectată cu dezinfectanți uzuali disponibili în comerț. Casca nu trebuie curățată cu solvenți neaprobați.
Întreținere Înainte de fiecare utilizare se va efectua o inspecție vizuală atentă. Dacă se identifică deteriorări mecanice sau chimice sau mici fisuri, căștile nu trebuie utilizate. În cazul în care există dubii, casca trebuie distrusă. Controlați casca în mod regulat cu privire la deteriorări și verificați îmbinarea interiorului cu carcasa exterioară a căștii. În urma unor lovituri sau impacturi, precum și în caz de deteriorări, înlocuiți casca. Casca poate fi modificată numai cu mijloace aprobate de către producător.
Utilizare/depozitare Înainte de prima utilizare și între toate celelalte utilizări subsecvente, casca trebuie depozitată într-o cutie de carton sau un recipient adecvat. Căștile nu trebuie presate sau depozitate în apropierea vreunei surse de căldură. Depozitați casca într-un loc uscat (temperatura încăperii 20±15 °C) și ferit de razele soarelui. Casca poate fi depozitată timp de până la 4 ani înainte de prima utilizare. Recomandăm o durată de utilizare de 4 ani începând de la prima folosire. Data primei utilizări ar trebui notată.
Marcaj

01/0000	= luna/anul producției
uvex	= producător
EN397:2012+A1:2012	= standard de testare
EN50365:2002	= standard de testare uvex pheos E
pheos/airwing	= denumire tip
51–61 cm	= dimensiunea capului, uvex pheos, uvex airwing
55–61 cm	= dimensiunea capului, uvex pheos IES
HDPE/PA/PP/PE/PC	= material
–30 °C	= temperaturi foarte scăzute
440 V	= izolație electrică (uvex airwing E)
MM	= stropi de metal (uvex pheos)
CE	= marcaj CE (uvex airwing E și uvex pheos E cu abreviere pentru organismul de testare abilitat)

Informații suplimentare pheos E

	= lucrări sub tensiune conform EN50365:2002
1000 V	= tensiune electrică nominală
Clasa 0	= lucrări cu tensiune nominală de până la 1000 V AC și 1500 V DC
oooo	= număr serie/lot

În cazul în care casca este murdară sau prezintă impurități, aceasta trebuie curățată cu grijă, în special la suprafață, conform recomandărilor producătorului. Impuritățile, curățarea necorespunzătoare și îmbătrânirea pot duce la pierderea efectului de protecție! Căștile cu izolație electrică nu trebuie expuse unor situații în care ar putea să apară pericolul unei reduceri parțiale a proprietăților izolatoare.
Omologare Produsul este conform cu standardul armonizat EEN397:2012+A1:2012 (pheos E suplimentar EN 50365:2002) și îndeplinește cerințele prevăzute în Regulamentul 2016/425. Prevederile legislative relevante pot fi regăsite în declarația de conformitate, disponibilă la adresa: **www.uvex-safety.com/ce** Certificat de *

uvex pheos IES

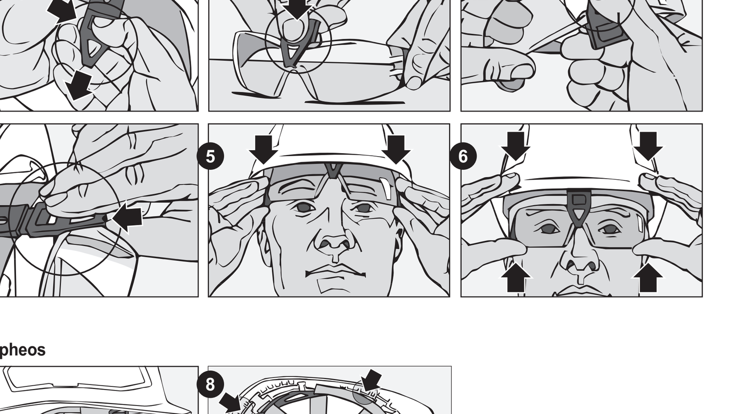

uvex pheos

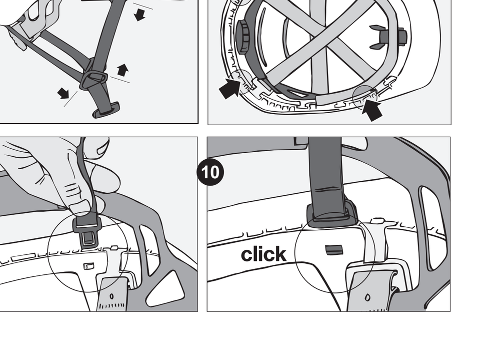

***uvex pheos:**
PZT GmbH, Bismarckstraße 264 B,
26389 Wilhelmshaven, Germany
(notified body number 1974)

***uvex airwing:** Institut für Arbeitsschutz,
Alte Heerstraße 111, 53757 Sankt Augustin,
Germany (notified body 0121)

UVEX ARBEITSSCHUTZ GMBH
Würzburger Straße 181-189
90766 Fürth
Germany

T: +49(0)911 97 36 0
E: serviceteam@uvex.de
I: www.uvex-safety.de

protecting people **uvex-safety.com**

protecting people **uvex-safety.com**

1.090.051/05/11.19/v002_pheos,airwing © 2019 – UVEX ARBEITSSCHUTZ GMBH

CZ Návod k použití ochranné přilby uvex pheos / uvex pheos IES / uvex pheos E / uvex airwing / uvex airwing E

Použití Přilba chrání uživatele před poraněním hlavy padajícími nebo nestabilními předměty. Přilba musí být vhodná pro konkrétní účel použití. Elektricky izolující přilbu (pheos E) používejte pouze v kombinaci s jinými kompatibilními osobními ochrannými pomůckami a zkontrolujte, zda je třída přilby dostatečná pro dané jmenovité napětí.
Příslušenství Upozorňujeme, že příslušenství k elektricky izolujícím přilbám nesmí obsahovat žádné kovové díly. Doporučujeme následující příslušenství: Další příslušenství je popsáno v příslušných návodech k použití. Používejte pouze příslušenství uvex.

Vnitřní výbava uvex pheos/airwing	9760.000/001
Potní pásek uvex pheos/airwing	9760.005
Vnitřní výbava uvex pheos E	9760.012
Vnitřní výbava uvex pheos IES	9772.001
Vidlicový podbradní pásek	9790.021
Kožený podbradní pásek	9790.005

Přepravujte v originálním obalu.
Přizpůsobení Vnitřní výbavu upravte podle velikosti své hlavy, rychloupínací uzávěr se zajistí automaticky. Chcete-li vázání rozepnout nebo upravit délku, stiskněte k sobě dva výstupky na levém konci tak, aby se nacházely v paralelní poloze. Poté lze posouvat pravý konec. U výbavy s otočným kolečkem nastavte kolečkem velikost. Výšku přilby můžete nastavit pomocí zadních upínacích prvků. Oba upínací prvky upevněte do příslušných otvorů umístěných v další poloze zacvaknutí. Piktogramy 1–6 zobrazují použití vnitřní výbavy uvex pheos IES. Na obou stranách náhlavního pásu se nacházejí úpinky k upevnění podbradních pásků (pouze uvex pheos, piktogramy 7–10).
Čištění Plastové díly lze čistit vodou a běžnými komerčně dostupnými čisticími prostředky. Přilbu lze dezinfikovat běžnými komerčně dostupnými dezinfekčními prostředky. Přilba se nesmí čistit neschválenými rozpouštědly.
Údržba Před každým použitím proveďte pečlivou vizuální kontrolu. Pokud zjistíte mechanické či chemické poškození nebo drobné trhliny, nesmíte přilbu použít. V případě pochybností je nutné přilbu zničit. Pravidelně kontrolujte, zda přilba nevykazuje známky poškození a zda je vnitřní výbava pevně spojená se skořepinou přilby. Pokud dojde k vystavení přilby nárazu nebo úderu, případně k jejímu poškození, přilbu vyměňte. Přilba se smí upravovat a měnit pouze pomocí prostředků schválených výrobcem.
Použití/skladování Před prvním použitím a mezi každým dalším použitím je nutné přilbu uložit do vhodné krabice nebo nádoby. Nesmí se skladovat stlačená ani v blízkosti jakéhokoliv zdroje tepla. Přilbu skladujte v suchu (při pokojové teplotě 5–35 °C) a na místě bez přístupu slunečního záření. Před prvním použitím je možné přilbu skladovat maximálně 4 roky. Doporučujeme dobu používání 4 roky od prvního použití. Datum prvního použití je třeba zaznamenat.
Označení

01/0000	= měsíc/rok výroby
uvex	= výrobce
EN397:2012+A1:2012	= zkušební norma
EN50365:2002	= zkušební norma, uvex pheos E
pheos/airwing	= typové označení
51–61 cm	= obvod hlavy, uvex pheos, uvex airwing
55–61 cm	= obvod hlavy, uvex pheos IES
HDPE/PA/PP/PE/PC	= materiál
–30 °C	= velmi nízké teploty
440 V	= elektrická izolace (uvex airwing E)
MM	= stříkance kovu (uvex pheos)
CE	= označení CE (uvex airwing E a uvex pheos E se zkratkou pro akreditovanou zkušebnu)

Doplňující údaje pheos E

△	= práce pod napětím podle normy EN50365:2002
1000 V	= jmenovité elektrické napětí
Třída 0	= práce s jmenovitým napětím do 1000 V st a 1500 V ss
oooo	= sériové číslo / číslo šarže

Když je přilba špinavá nebo znečištěná, přilbu a především její povrch je nutné pečlivě vyčistit podle doporučení výrobce. Znečištění, neodborné čištění a stárnutí mohou vést ke ztrátě ochranné funkce. Izolující přilby se nesmí vystavovat situacím, při kterých by mohlo hrozit nebezpečí částečného snížení izolačních vlastností.
Schválení Výrobek splňuje harmonizovanou normu EN397:2012+A1:2012 (pheos E včetně EN 50365:2002) a odpovídá požadavkům nařízení 2016/425. Platnou judikaturu najdete v prohlášení o shodě na stránce:
www.uvex-safety.com/ce Certifikující orgán: *

PL Instrukcja użytkowania produktów uvex pheos / uvex pheos IES / uvex pheos E / uvex airwing oraz uvex airwing E

Zastosowanie Kask chroni użytkownika przed obrażeniami głowy spowodowanymi uderzeniem przez spadające lub wiszące przedmioty. Kask musi być odpowiedni do zastosowania. Kaski elektroizolacyjne (pheos E) należy stosować tylko w połączeniu z innymi kompatybilnymi ŚOI i należy sprawdzić, czy klasa kasku odpowiada napięciu znamionowemu.
Akcesoria Należy zwrócić uwagę na to, że akcesoria przeznaczone do kasków dla elektryków nie mogą zawierać części metalowych. Zalecamy następujące akcesoria: Dodatkowe akcesoria są opisane w odpowiednich instrukcjach obsługi. Używaj tylko akcesoriów uvex.

Więźba wewnętrzna uvex pheos/airwing	9760.000/001
Napotnik do więźby uvex pheos/airwing	9760.005
Więźba wewnętrzna uvex pheos E	9760.012
Więźba wewnętrzna uvex pheos IES	9772.001
Czteropunktowy pasek podbródkowy	9790.021
Skórzany pasek podbródkowy	9790.005

Transport w oryginalnym opakowaniu.
Dobranie rozmiaru Należy dopasować więźbę wewnętrzną do rozmiaru głowy użytkownika; zatrzask blokuje się automatycznie. W celu otwarcia kasku / zmiany rozmiaru należy jednocześnie wcisnąć palcem wskazującym i kciukiem oba elementy zwalniające zatrzask przy lewym końcu. Można teraz przesunąć prawy koniec. Jeśli kask jest wyposażony w pokrętło, należy za jego pomocą odpowiednio dostosować rozmiar. Wysokość kasku można dostosować za pomocą tylnych zaczepów – w tym celu należy umieścić oba zaczepy w odpowiednich otworach w następnej pozycji. Piktogramy 1–6 przedstawiają wykorzystanie więźby wewnętrznej uvex pheos IES. Po obu stronach opaski znajdują się adaptery do mocowania pasków podbródkowych (tylko uvex pheos, piktogramy 7–10).
Czyszczenie Części z tworzywa sztucznego można czyścić wodą i dostępnymi w handlu środkami czyszczącymi. Kask można dezynfekować dostępnymi w handlu środkami dezynfekcyjnymi. Czyszczenie kasku niedopuszczonymi rozpuszczalnikami jest zabronione.
Konserwacja Przed każdym użyciem należy przeprowadzić staranną kontrolę wzrokową. W przypadku stwierdzenia mechanicznych lub chemicznych uszkodzeń bądź lekkich pęknięć nie wolno używać kasków. W razie wątpliwości należy zutylizować kask. Należy regularnie sprawdzać kask pod kątem występowania uszkodzeń i kontrolować połączenie więźby wewnętrznej ze skorupą kasku. Kask należy wymienić po uderzeniu oraz w przypadku uszkodzeń. Kask można modyfikować i zmieniać tylko przy użyciu środków dopuszczonych przez producenta.
Użytkowanie/przechowywanie Przed pierwszym użyciem i między kolejnymi użyciami należy przechowywać kask w odpowiednim kartonie lub pojemniku. Nie wolno go przechowywać w sposób ściśnięty ani w pobliżu źródeł ciepła. Przechowywać w miejscu suchym (temperatura pokojowa 20 ±15°C) i nienarażonym na działanie promieniowania słonecznego. Okres przechowywania przed pierwszym użyciem wynosi maks. 4 lata. Zalecany okres użytkowania wynosi 4 lata od pierwszego użycia. Należy zanotować datę pierwszego użycia.
Oznaczenie

01/0000	= miesiąc/rok produkcji
uvex	= producent
EN 397:2012+A1:2012	= norma badawcza
EN 50365:2002	= norma badawcza uvex pheos E
pheos/airwing	= oznaczenie typu
51–61cm	= obwód głowy uvex pheos, uvex airwing
55–61cm	= obwód głowy uvex pheos IES
HDPE/PA/PP/PE/PC	= materiał
–30°C	= bardzo niskie temperatury
440 V	= izolacja elektryczna (uvex airwing E)
MM	= rozbryzgi metalu (uvex pheos)
CE	= oznaczenie CE (uvex airwing E oraz uvex pheos E z symbolem uznanego urzędu certyfikującego)

Informacje dodatkowe – pheos E

△	= praca pod napięciem wg EN 50365:2002
1000 V	= napięcie znamionowe
Klasa 0	= praca z napięciem znamionowym do 1000 V AC oraz 1500 V DC
oooo	= nr serii/partii

Jeśli produkt został zabrudzony lub uległ zanieczyszczeniu, należy starannie wyczyścić kask, szczególnie jego powierzchnię zewnętrzną, zgodnie z zaleceniami producenta. Zanieczyszczenia, nieprawidłowe czyszczenie i starzenie mogą prowadzić do utraty właściwości ochronnych kasku! Kaski izolacyjne nie mogą być narażone na sytuacje, w których mogłoby wystąpić ryzyko częściowego ograniczenia właściwości izolacyjnych.
Dopuszczenie Produkt spełnia wymogi zharmonizowanej normy EN397:2012+A1:2012 (pheos E dodatkowo normy EN 50365:2002) i odpowiada wymogom rozporządzenia 2016/425. Obowiązujące orzecznictwo można znaleźć w deklaracji zgodności, która jest dostępna pod adresem:
www.uvex-safety.com/ce Certyfikowano przez *

SK Návod na používanie ochrannej prilby uvex pheos/uvex pheos IES/uvex pheos E/ uvex airwing/uvex airwing E

Použitie Prilba chráni používateľa pred poraneniami hlavy spôsobenými padajúcimi alebo nestabilnými predmetmi. Prilba musí byť vhodná na konkrétny účel použitia. Elektroizolačnú prilbu (pheos E) používajte iba v kombinácii s inými kompatibilnými osobnými ochrannými prostriedkami a skontrolujte, či je trieda prilby dostatočná pre dané menovité napätie.
Príslušenstvo Upozorňujeme, že príslušenstvo k elektroizolačným prilbám nesmie obsahovať kovové diely. Odporúčame nasledujúce príslušenstvo: Dodatočné príslušenstvo je opísané v príslušnom návode na používanie. Používajte iba príslušenstvo od spoločnosti uvex.

Upevňovací popruh uvex pheos/airwing	9760.000/001
Potný pás uvex pheos/airwing	9760.005
Upevňovací popruh uvex pheos E	9760.012
Upevňovací popruh uvex pheos IES	9772.001
Vidlicový popruh pod bradu	9790.021
Kožený popruh pod bradu	9790.005

Prepravujte v originálnom balení.
Úprava nastavenia Nastavenie upevňovacieho popruhu upravte podľa veľkosti svojej hlavy, rýchloupínač sa zaistí automaticky. Ak chcete rozopnúť viazanie alebo upraviť dĺžku, stlačte k sebe dva výstupky na ľavom konci tak, aby sa nachádzali v paralelnej polohe. Následne môžete posúvať pravý koniec. V prípade popruhu s otočným kolieskom nastavte veľkosť pomocou tohto kolieska. Výšku prilby môžete nastaviť pomocou zadných upínacích prvkov. Obidva upínacie prvky upevnite do otvorov umiestnených v ďalšej upínacej polohe. Piktogramy 1 – 6 zobrazujú používanie upevňovacieho popruhu uvex pheos IES. Na oboch stranách náhlavnej pásky sa nachádzajú upnutia na upevnenie popruhov pod bradu (iba uvex pheos, piktogramy 7 – 10).
Čistenie Plastové diely možno čistiť vodou a bežnými komerčne dostupnými čistiacimi prostriedkami. Na dezinfekciu prilby možno použiť bežné komerčne dostupné dezinfekčné prostriedky. Na čistenie prilby sa nesmú používať neschválené rozpúšťadlá.
Údržba Pred každým použitím vykonajte dôkladnú vizuálnu kontrolu. Keď zistíte mechanické alebo chemické poškodenie alebo mierne trhliny, nesmie sa prilba používať. V prípade pochybností je nutné prilbu zlikvidovať. Pravidelne kontrolujte, či prilba nevykazuje známky poškodenia a či je upevňovací popruh dobre spojený so škrupinou prilby. Ak dôjde k vystaveniu prilby nárazu alebo úderu, prípadne k jej poškodeniu, prilbu vymeňte. Na vykonávanie úprav a zmien na prilbe sa smú používať iba prostriedky, ktoré schválil výrobca.
Použitie/skladovanie Pred prvým použitím a pred každým ďalším použitím prilbu uskladnite vo vhodnej kartónovej škatuli alebo úložnom boxe. Nesmú sa skladovať stlačené alebo v blízkosti zdroja tepla. Prilbu skladujte na suchom mieste (pri izbovej teplote 5 – 35 °C) bez prístupu slnečných lúčov. Prilbu možno pred prvým použitím skladovať maximálne 4 roky. Odporúčame dodržať maximálnu životnosť 4 roky od prvého použitia. Dátum prvého použitia si treba poznačiť.
Označenie

01/0000	= mesiac/rok výroby
uvex	= výrobca
EN397:2012+A1:2012	= skúšobná norma
EN50365:2002	= skúšobná norma, uvex pheos E
pheos/airwing	= typové označenie
51 – 61 cm	= obvod hlavy, uvex pheos, uvex airwing
55 – 61 cm	= obvod hlavy, uvex pheos IES
HDPE/PA/PP/PE/PC	= materiál
–30 °C	= veľmi nízke teploty
440 V	= elektrická izolácia (uvex airwing E)
MM	= striekance kovu (uvex pheos)
CE	= CE značka (uvex airwing E a uvex pheos E so skratkou pre akreditovanú skúšobňu)

Doplnkové údaje pheos E

△	= Práca pod napätím podľa normy EN50365:2002
1000 V	= menovité elektrické napätie
Trieda 0	= Práce s menovitým napätím do 1000 V stried. a 1500 V js.
oooo	= sériové číslo/číslo šarže

Keď je prilba špinavá alebo došlo k jej znečisteniu, prilbu a predovšetkým jej povrch treba dôkladne očistiť podľa odporúčaní od výrobcu. Znečistenia, neodborné čistenie a starnutie môžu viesť k strate ochranného účinku! Izolačné prilby nesmú byť vystavené situáciám, kedy môže vzniknúť nebezpečenstvo čiastočného zníženia vlastností izolácie.
Povolenie Výrobok spĺňa harmonizovanú normu EN 397:2012+A1:2012 (pheos E navyše normu EN 50365:2002) a zodpovedá nariadeniu 2016/425. Platnú judikatúru nájdete vo vyhlásení o zhode na adrese:
www.uvex-safety.com/ce Certifikačný orgán: *

SI Navodila za uporabo zaščitne čelade uvex pheos / uvex pheos IES / uvex pheos E / uvex airwing in uvex airwing E

Uporaba Čelada ščiti osebo, ki jo nosi, pred poškodbami glave zaradi padca ali nihanja visečih predmetov. Čelada mora biti primerna za uporabo. Čelado z električno izolacijo (pheos E) uporabljajte samo skupaj z drugo združljivo osebno varovalno opremo ter preverite, ali razred zaščite čelade ustreza omrežni napetosti.
Dodatki Upoštevajte, da v dodatkih za čelade za električarje ne sme biti kovinskih delov. Priporočamo uporabo naslednjih dodatkov: Dodatna oprema je opisana v ustreznih navodilih za uporabo. Uporabljajte samo dodatke uvexa.

Notranji vložek za uvex pheos/airwing	9760.000/001
Trak proti potenju za uvex pheos/airwing	9760.005
Notranji vložek za uvex pheos E	9760.012
Notranji vložek za uvex pheos IES	9772.001
Podbradni jermen	9790.021
Usnjeni podbradni jermen	9790.005

Prevažanje je dovoljeno le v originalni embalaži.
Prilagodite notranjost čelade velikosti vaše glave; hitri zaklep se samodejno zaskoči. Za odpiranje/nastavitev s palcem in kazalcem hkrati stisnite obe stojini na levem koncu. Zdaj lahko desni konec premikate. Pri opremi z vrtljivim kolescem lahko z njim nastavljate velikost. Višino nošenja čelade lahko prilagajate na nastavkih zadaj, za to morate oba zaskočna nastavka potisniti prek izvrtin v ustrezni položaj za zaklep. Piktogrami 1–6 prikazujejo uporabo notranjega vložka čelade uvex pheos IES. Na vsaki naglavnega jermena je točka za pritrditev podbradnega jermena (samo uvex pheos, piktogrami št. 7–10).
Čiščenje Plastične dele je dovoljeno čistiti z vodo in običajnimi čistilnimi sredstvi. Čelado lahko tudi dezinficirate z običajnimi dezinfekcijskimi sredstvi. Čelade ne čistite s topili, ki niso odobrena za uporabo.
Vzdrževanje Pred vsako uporabo morate čelado skrbno pregledati. Če opazite mehanske ali kemične poškodbe oz. manjše razpoke, čelade ni dovoljeno uporabljati. V primeru dvoma čelado uničite. Redno preverjajte čelado glede poškodb in pravilne pritrditve notranjega vložka na zunanjo lupino čelade. Če je bila čelada izpostavljena močnim silam ali udarcem oz. je poškodovana, jo zamenjajte. Čelado je dovoljeno spreminjati le z uporabo sredstev, ki jih je odobril proizvajalec.
Uporaba/shranjevanje Pred prvo uporabo in do vsake naslednje uporabe čelado hranite v primerni kartonski škatli ali drugem zaboju. Čelade ne hranite tako, da nanjo pritiskajo bremena, ali v bližini virov toplote. Čelado shranjujte na suhem mestu (pri temperaturi 20±15 °C), zaščiteno pred sončno svetlobo. Pred prvo uporabo je dovoljeno čelado skladiščiti do največ 4 leta. Po prvi uporabi je priporočeni rok uporabe čelade 4 leta. Zabeležite datuma začetka uporabe čelade.
Oznaka

01/0000	= mesec/leto proizvodnje
uvex	= proizvajalec
EN 397:2012 in A1:2012	= preskusni standard
EN 50365:2002	= preskusni standard za uvex pheos E
pheos/airwing	= oznaka tipa
51–61cm	= obseg glave za uvex pheos in uvex airwing
55–61cm	= obseg glave za uvex pheos IES
HDPE/PA/PP/PE/PC	= material
–30°C	= zelo nizke temperature
440V	= električna izolacija (uvex airwing E)
MM	= kovinski delci (uvex pheos)
CE	= znak CE (uvex airwing E in uvex pheos E s kratko oznako priznanega testnega mesta)

Dodatni podatki za pheos E

△	= dela pod napetostjo po EN 50365:2002
1000 V	= nazivna električna napetost
Razred 0	= dela z nazivno napetostjo do 1000 V (izmenični tok) in 1500 V (enosmerni tok)
oooo	= številka serije/sklopa

Če je čelada umazana ali so se v njej nabrale nečistoče, jo morate skrbno očistiti po napotkih proizvajalca, predvsem zunanje površine čelade. Zaradi nečistoč, nepravilnega čiščenja in staranja materiala se lahko zaščitna funkcija čelade zmanjša! Čelad z električno izolacijo ni dovoljeno izpostavljati situacijam, ki lahko delno ali v celoti zmanjšajo zaščitno funkcijo izolacije.
Dovoljenje
Izdelek izpolnjuje zahteve harmoniziranega standarda EN397:2012+A1:2012 (pheos E tudi zahteve standarda EN 50365:2002) in je v skladu z uredbo 2016/425. Podatke o veljavni sodni praksi najdete v izjavi o skladnosti, ki je dostopna na povezavi: **www.uvex-safety.com/ce** Certifikat *

HR Upute za upotrebu kaciga uvex pheos / uvex pheos IES / uvex pheos E / uvex airwing i uvex airwing E

Primjena Kaciga štiti korisnika od ozljeda glave uzrokovanih predmetima u padu i predmetima koji se njišu. Kaciga mora biti prikladna za vrstu primjene. Kacige sa svojstvom električne izolacije (pheos E) upotrebljavajte samo u kombinaciji s drugom kompatibilnom osobnom zaštitnom opremom i provjerite je li razred kacige dovoljan s obzirom na nazivni napon.
Oprema Uzmite u obzir da dijelovi opreme kaciga za električare ne smiju sadržavati metalne dijelove. Preporučujemo sljedeću opremu: Dodatni pribor opisan je u odgovarajućim uputama za uporabu. Koristite samo dodatke tvrtke uvex.

Unutarnja oprema za uvex pheos/airwing	9760.000/001
Znojnik za uvex pheos/airwing	9760.005
Unutarnja oprema za uvex pheos E	9760.012
Unutarnja oprema za uvex pheos IES	9772.001
Vrpca za vezanje ispod brade u obliku vilice	9790.021
Kožna vrpca za vezanje ispod brade	9790.005

Transport u originalnom pakiranju.
Prilagodba Prilagodite unutarnju opremu veličini vaše glave. Brzi zatvarač automatski se uglavljuje. Za otvaranje/podešavanje potrebno je palcom i kažiprstom paralelno zajedno pritisnuti kopče na lijevom kraju. Sada je moguće pomaknuti desni kraj. Ako je kaciga opremljena okretnim kotačićem, podesite veličinu pomoću njega. Visina nošenja može se podesiti pomoću stražnjih zatezača. U tu svrhu postavite oba zatezača putem predviđenih otvora u sljedeći položaj za zaključavanje. Piktogrami od 1–6 prikazuju upotrebu unutarnje opreme kacige uvex pheos IES. Na objema stranama pokrivala za glavu nalaze se prihvatni elementi za pričvršćivanje vrpce za vezanje ispod brade (samo uvex pheos, piktogrami 7–10).
Čišćenje Plastični dijelovi mogu se očistiti vodom ili uobičajenim sredstvima za pranje. Kaciga se može dezinficirati uobičajenim sredstvima za dezinfekciju. Kaciga se ne smije čistiti nedopuštenim otapalima.
Održavanje Prije svake upotrebe provedite pažljivu vizualnu provjeru. Ako se utvrde mehanička ili kemijska oštećenja ili blage pukotine, kacige se ne smiju koristiti. U slučaju sumnje, uništite kacigu. Redovito kontrolirajte ima li na kacigi oštećenja i provjerite spoj unutarnje opreme i ljuske kacige. Nakon udara ili udaraca i u slučaju oštećenja, zamijenite kacigu. Kaciga se smije modificirati i mijenjati samo sredstvima koja je odobrio proizvođač.
Upotreba/skladištenje Prije prve i između svake sljedeće upotrebe kacige se trebaju skladištiti u prikladnom kartonu ili spremniku. Ne smiju se skladištiti tako da su pritisnute ni u blizini bilo kakvih izvora topline. Skladištite kacigu na suhom mjestu (sobna temperatura 20±15 °C) na kojem nema utjecaja sunčevog zračenja. Kaciga se prije prve upotrebe može skladištiti 4 godine. Preporučujemo da kacigu upotrebljavate 4 godine od prve upotrebe. Potrebno je zabilježiti datum prve upotrebe.
Označavanje

01/0000	= mjesec/godina proizvodnje
uvex	= proizvođač
EN397:2012+A1:2012	= ispitna norma
EN50365:2002	= ispitna norma za uvex pheos E
pheos/airwing	= oznaka tipa
51–61cm	= širina glave: uvex pheos, uvex airwing
55–61cm	= širina glave: uvex pheos IES
HDPE/PA/PP/PE/PC	= materijal
–30°C	= vrlo niske temperature
440V	= električna izolacija (uvex airwing E)
MM	= prskotine metala (uvex pheos)
CE	= znak CE (uvex airwing E i uvex pheos E s kraticom za priznato ovlašteno nadzorno tijelo)

Dodatni podaci o kacigama pheos E

△	= radovi pod naponom prema normi EN50365:2002
1000 V	= električni nazivni napon
Class 0	= radovi uz nazivni napon do 1000 V AC i 1500 V DC
oooo	= serijski broj/broj šarže

Ako je kaciga prljava ili onečišćena, potrebno ju je, osobito na površini, pažljivo očistiti prema preporuci proizvođača. Prljavština, neprikladno čišćenje i starenje mogu dovesti do gubitka zaštitnog učinka! Kacige sa svojstvom izolacije ne smiju se upotrebljavati u situacijama u kojima postoji opasnost od djelomičnog smanjenja izolacijskih svojstava.
Odobrenje Proizvod ispunjava usklađenu normu EN397:2012+A1:2012 (pheos E dodatno EN 50365:2002) i odgovara zahtjevima uredbe 2016/425. Važeće sudske prakse navedene su u izjavi o sukladnosti koju možete pronaći na:
www.uvex-safety.com/ce Certificiralo tijelo *

HU Használati útmutató az uvex pheos / uvex pheos IES / uvex pheos E / uvex airwing és uvex airwing E számára

Alkalmazás: a sisak megóvja viselőjét a lezuhanó vagy lengő tárgyak okozta fejsérülésektől. A sisaknak az alkalmazásnak megfelelőnek kell lennie. Elektromosan szigetelő sisakokat (pheos E) csak más megfelelő egyéni védőeszközzel kombinálva lehet használni, és meg kell vizsgálni, hogy a sisak osztályba sorolása megfelel-e a névleges feszültségnek.
Tartozék: vegye figyelembe, hogy a villanyszerelő védősisakok nem tartalmazhatnak fém alkatrészeket. Az alábbi tartozékok használatát javasoljuk: A kiegészítő tartozékok az adott használati útmutatókban kerülnek felsorolásra. Csak az uvex gyártmányú tartozékokat használjon.

Uvex pheos/airwing belső szerkezet	9760.000/001
Uvex pheos/airwing izzadtságszalag	9760.005
Uvex pheos E belső szerkezet	9760.012
Uvex pheos IES belső szerkezet	9772.001
Négypontos állszíj	9790.021
Bőr állszíj	9790.005

Szállítás eredeti csomagolásban.
Beállítás: igazítsa hozzá a sisak belső szerkezetét a fejméretéhez, a gyorszár automatikusan a helyére pattan. Nyitáshoz vagy a beállítás módosításához a hüvelyk- és mutatóujjával alulról és felülről párhuzamosan nyomja össze a gyorszár bal oldali végén lévő szárrögzítőt. A szár jobb oldali végét ekkor el lehet csúsztatni. Ha van forgatókerék, a méretet ezzel állítsa be. A sisak viselési magassága a hátsó rögzítőkkel állítható be, ehhez a két rögzítőt az erre a célra kialakított furatok segítségével helyezze a következő beállítási pozícióba. Az 1–6. piktogram mutatja az uvex pheos IES belső szerkezetének használatát. Az állszíj felerősítésére a fejpánt mindkét oldalán találhatók rögzítőhelyek (csak uvex pheos, 7–10. piktogram).
Tisztítás: a műanyag részeket vízzel vagy kereskedelemben kapható mosószerrel lehet tisztítani. A sisakot a kereskedelemben kapható fertőtlenítőszerekkel lehet fertőtleníteni. A sisakot tilos nem engedélyezett oldószerekkel tisztítani.
Karbantartás: minden használat megkezdése előtt alapos vizuális ellenőrzést kell végezni. Ha mechanikai, vagy vegyszerek okozta károsodást, esetleg enyhe repedéseket fedezne fel, a sisakokat nem szabad használni. Kétség esetén a sisakot be kell zúzni. Rendszeresen ellenőrizze a sisakon, hogy nincsenek-e rajta sérülések, emellett vizsgálja meg a belső szerkezet és a sisak héjszerkezete közötti kapcsolatot is. Ütés vagy ütődés után, valamint károsodások esetén a sisakot ki kell cserélni. A sisakot csak a gyártó által engedélyezett eszközökkel lehet módosítani és megváltoztatni.
Használat/tárolás: az első használat megkezdése előtt, illetve a következő használatok között a sisakot megfelelő kartondobozban vagy tárolóban kell tartani. A sisakokat nem szabad összenyomva vagy bármilyen hőforrás közelében tárolni. Tartsa a sisakot száraz (szobahőmérséklet: 20±15 °C), napsugárzás hatásától mentes helyen. Az első használat előtt a sisakot legfeljebb 4 évig lehet tárolni. Az első használatot követően 4 év használati időtartamot javaslunk. Az első használat időpontját fel kell jegyezni.
Jelölés

01/0000	= gyártási hónap/év
uvex	= gyártó
EN 397:2012+A1:2012	= vizsgálati szabvány
EN50365:2002	= vizsgálati szabvány, Uvex pheos E
pheos/airwing	= típusmegjelölés
51–61cm	= fejszélesség, uvex pheos, uvex airwing
55–61cm	= fejszélesség uvex pheos IES
HDPE/PA/PP/PE/PC	= anyag
–30 °C	= nagyon alacsony hőmérsékletek
440V	= elektromos szigetelés (uvex airwing E)
MM	= fröccsenő fém (uvex pheos)
CE	= CE-jelölés (uvex airwing E és uvex pheos E az elfogadott vizsgálati hely rövid megjelölésével)

Kiegészítő adatok, pheos E

△	= feszültség alatt végzett munka az EN50365:2002 szabvány szerint
1000 V	=névleges elektromos feszültség
Osztály 0	= munkavégzés max. AC 1000 V és DC 1500 V névleges feszültséggel
oooo	= sorozat-/tételszám

Ha a sisak piszkos vagy szennyezett, akkor a gyártó előírásainak megfelelően gondosan meg kell tisztítani, különösen a felületét. A szennyeződés, a szakszerűtlen tisztítás és az elöregedés a védőhatás csökkenéséhez vezethet! Szigetelő sisakokat nem szabad olyan helyzeteknek kitenni, amelyekben fennáll szigetelési tulajdonságuk részleges csökkenésének veszélye.
Engedély A termék az EN397:2012+A1:2012 (a pheos E típus esetében még az EN 50365:2002) harmonizált szabványnak, valamint a 2016/425 rendeletnek megfelelő. Az illetékes joghatóságot a megfelelőségi nyilatkozatban találja, amelyet a következő lapon érhet el: **uvex-safety.com/ce**
Tanúsította: *

RS Uputstva za upotrebu šlemova uvex pheos / uvex pheos IES / uvex pheos E / uvex airwing i uvex airwing E

Primena Šlem štiti nosioca od povreda glave izazvanih predmetima koji padaju ili se ljuljaju. Šlem mora biti pogodan za primenu. Upotrebljavajte električne izolacione šlemove (pheos E) samo u kombinaciji sa drugom kompatibilnom ličnom zaštitnom opremom i proverite da li je klasa šlema dovoljna za nominalni napon.
Dodatna oprema Imajte na umu da delovi opreme šlemova za električare ne smeju da sadrže metalne delove. Preporučujemo sledeću opremu: Dodatna oprema je opisana u odgovarajućim uputstvima za upotrebu. Користите само додатке од увека.

Unutrašnja oprema za uvex pheos/airwing	9760.000/001
Znojnik za uvex pheos/airwing	9760.005
Unutrašnja oprema za uvex pheos E	9760.012
Unutrašnja oprema za uvex pheos IES	9772.001
Viljuškasta traka za bradu	9790.021
Kožna traka za bradu	9790.005

Transport u originalnoj ambalaži.
Prilagođavanje Prilagodite unutrašnjost veličini vaše glave, brzi zatvarač će se automatski uglaviti. Da biste otvorili/namestili šlem, palcem i kažiprstom paralelno zajedno pritisnite obe kopče levog kraja. Desni kraj se sada može pomeriti. Ukoliko je šlem opremljen okretnim točkom, veličinu podesite pomoću njega. Visina nošenja šlema se može podesiti pomoću zadnjih zatezača, za to postavite oba zatezača preko predviđenih rupa u sledeći položaj za zaključavanje. Piktogrami 1-6 pokazuju kako se koristi unutrašnja oprema šlema uvex pheos IES. Na obe strane pokrivke za glavu se nalaze prihvati za pričvršćivanje trake za bradu (samo uvex pheos, piktogrami 7–10).
Čišćenje Plastični delovi se mogu očistiti vodom i komercijalnim deterdžentima. Šlem se može dezinfikovati komercijalno dostupnim sredstvima za dezinfekciju. Šlem se ne sme čistiti neodobrenim rastvaračima.
Održavanje Pre svake upotrebe treba sprovesti pažljivu vizuelnu kontrolu. Ako se utvrde mehanička ili hemijska oštećenja ili manje pukotine, šlemovi se ne smeju koristiti. U slučaju nedoumice, šlem treba uništiti. Redovno proveravajte šlem na oštećenja i proverite spoj unutrašnjosti i školjke šlema. Nakon sudara ili udara, kao i u slučaju oštećenja, zamenite šlem. Šlem se može modifikovati i menjati samo sa sredstvima odobrenim od strane proizvođača.
Korišćenje/skladištenje Pre prve upotrebe i između svake sledeće upotrebe, šlemovi se moraju čuvati u odgovarajućoj kutiji ili spremniku. Ne smeju biti prignječeni ili u blizini izvora toplote. Čuvajte šlem na suvom mestu (na sobnoj temperaturi 20±15 °C) na kom nije izložen sunčevim zracima. Šlem se može čuvati do 4 godine pre prve upotrebe. Preporučujemo vek upotrebe u trajanju od 4 godine od prve upotrebe. Datum prve upotrebe treba da se zabeleži.
Označavanje

01/0000	= mesec/godina proizvodnje
uvex	= proizvođač
EN397:2012+A1:2012	= standard testiranja
EN50365:2002	= standard testiranja za uvex pheos E
pheos/airwing	= oznaka tipa
51–61cm	= širina glave: uvex pheos, uvex airwing
55–61cm	= širina glave: uvex pheos IES
HDPE/PA/PP/PE/PC	= materijal
–30°C	= vrlo niske temperature
440V	= električna izolacija (uvex airwing E)
MM	= prskanja tečnog metala (uvex pheos)
CE	= CE znak (uvex airwing E i uvex pheos E sa skraćenicom za priznato ovlašćeno nadzorno telo)

Dodatne informacije o šlemu pheos E

△	= radovi pod naponom prema standardu EN50365:2002
1000 V	= električni nominalni napon
Class 0	= radovi sa nominalnim naponom do 1000 V AC i 1500 V DC
oooo	= serijski broj/broj šarže

Ako je šlem prljav ili nečist, treba ga pažljivo očistiti, posebno površinu, prema preporuci proizvođača. Prljavština, nepravilno čišćenje i starenje mogu da dovedu do gubitka zaštitnog efekta! Izolacioni šlemovi se ne smeju izlagati situacijama u kojima postoji rizik od delimičnog smanjenja izolacionih svojstava.
Dozvola Proizvod ispunjava harmonizovani standard EN397:2012+A1:2012 (pheos E dodatno EN 50365:2002) i odgovara zahtevima uredbe 2016/425. Važeću sudsku praksu možete naći u Deklaraciji o usaglašenosti koja je dostupna na:
www.uvex-safety.com/ce Sertifikovano od strane *

BG Инструкции за употреба за uvex pheos / uvex pheos IES / uvex pheos E / uvex airwing и uvex airwing E

Приложение Каската предпазва носещия от наранявания на главата, причинени от падащи или люлеещи се предмети. Каската трябва да се използва за съответните подходящи ситуации. Използвайте каската с електрическа изолация (pheos E) само в комбинация с други съвместими лични предпазни средства и проверявайте дали класът на каската е подходящ за номиналното напрежение.
Аксесоари Имайте предвид, че в аксесоарите за каски за електротехници не трябва да има метални елементи. Препоръчваме следните аксесоари: Допълнителните принадлежности са описани в съответните ръководства за експлоатация. Използвайте само аксесоари от uvex.

Вътрешни елементи за uvex pheos/airwing	9760.000/001
Лента за uvex pheos/airwing	9760.005
Вътрешни елементи за uvex pheos E	9760.012
Вътрешни елементи за uvex pheos IES	9772.001
Раздвоен подбрадник	9790.021
Кожен подбрадник	9790.005

Да се транспортира в оригиналната опаковка.
Регулиране Нагласете вътрешната част по главата си. Функцията за бързо освобождаване се задейства автоматично. За отваряне/регулиране хванете лентите вляво с палец и показалец, докато станат успоредни. Сега дясната страна може да се движи. Можете да настроите размера на каската с въртящите се елементи. Височината на каската може да се настрои с помощта на тресчотките отзад, които могат да се поставят в избраните отвори. На пиктограми 1 – 6 е показано как се използват вътрешните елементи на uvex pheos IES. В двата края на лентата за глава има куки за прикрепяне на подбрадник (за uvex pheos, пиктограми 7 – 10).
Почистване Пластмасовите части могат да се почистват с вода и обикновен почистващ препарат. Каската може да се дезинфекцира с индустриални препарати. Каската не трябва да се почиства с неодобрени препарати.
Поддръжка Преди всяко използване трябва да се извършва внимателна визуална проверка. Ако има механични или химически повреди, или малки пукнатини, каската не трябва да се използва. Ако се колебаете дали има такива, каската трябва да се унищожи. Редовно проверявайте каската за повреди и изпробвайте свързването между вътрешните елементи и черупката. След удар или повреда каската трябва да се смени. Каската може да се модифицира или адаптира само с продукти, одобрени от производителя.
Използване/съхраняване Преди да се използва за първи път, както и между случаите да използване, каската трябва да се съхранява в подходяща кутия или контейнер. Не трябва да се подлага на натиск или да се съхранява близо до източник на топлина. Съхранявайте каската на сухо място (при стайна температура 20±15°C), така че да не е изложена на слънце. Каската може да се съхранява до 4 години, преди да се използва за първи път. Препоръчителният срок на експлоатация след първото използване е 4 години. Отбележете датата, на която е използвана за първи път.
Етикет

01/0000	= месец/година на производство
uvex	= производител
EN397:2012+A1:2012	= стандарт за изпитване
EN50365:2002	= стандарт за изпитване uvex pheos E
pheos/airwing	= наименование на типа
51 – 61cm	= обиколка на главата, uvex pheos, uvex airwing
55 – 61cm	= обиколка на главата, uvex pheos IES
HDPE/PA/PP/PE/PC	= материал
-30 °C	= много ниски температури
440V	= електрическа изолация (uvex airwing E)
MM	= метални пръски, (uvex pheos)
CE	= маркировка CE (uvex airwing E и uvex pheos E със съкращение за одобрения център за изпитване)

Допълнителни подробности, pheos E

△	= Работа под напрежение по EN50365:2002
1000 V	= Електрическо номинално напрежение
Клас 0	= Работа при номинално напрежение от AC 1000 V и DC 1500 V
oooo	= сериен номер/номер на партида

Ако каската е зацапана или мръсна, трябва да се почисти внимателно, като се обръща специално внимание на повърхността, в съответствие с препоръките на производителя. Зацапването, неправилното почистване и стареенето могат да доведат до загуба на защитните функции. Изолиращите каски не трябва да се подлагат на условия, при които има риск от частично намаляване на функциите за изолация.
Сертификация
Изделието изпълнява изискванията на хармонизирания стандарт EN397:2012+A1:2012 (pheos E допълнително EN 50365:2002) и съответства на Регламент (ЕС) 2016/425. Съответната съдебна практика можете да намерите на адрес: **www.uvex-safety.com/ce**
Сертифицирано от *

RU Инструкция по эксплуатации uvex pheos / uvex pheos IES / uvex pheos E / uvex airwing и uvex airwing E

Применение Каска защищает пользователя от травм головы, вызванных падающими или раскачивающимися предметами. Каска должна соответствовать цели применения. Используйте каски с электроизоляцией (pheos E) только в сочетании с другими совместимыми СИЗ, а также проверяйте соответствие класса каски номинальному напряжению.
Принадлежности Обратите внимание, что принадлежности для касок электриков не должны содержать металлических деталей. Рекомендуем использовать следующие принадлежности: Дополнительные комплектующие описаны в соответствующих инструкциях по использованию. Используйте только аксессуары от uvex.

внутренняя обивка uvex pheos/airwing	9760.000/001,
налобник uvex pheos/airwing	9760.005,
внутренняя обивка uvex pheos E	9760.012,
внутренняя обивка uvex pheos IES	9772.001,
вилкообразный подбородочный ремешок	9790.021,
кожаный подбородочный ремешок	9790.005.

Транспортировка осуществляется в оригинальной упаковке.
Подгонка. Подгоните внутреннюю обивку под объем головы, и быстродействующий затвор защелкнется автоматически. Для открытия или регулировки затвора параллельно нажмите на обе перемычки на левом конце большим и указательным пальцем. Теперь можно передвинуть правый конец. Отрегулируйте размер, поворачивая колесико. Отрегулировать каску по высоте можно с помощью заднего фиксатора. Для этого переставьте оба фиксатора в предусмотренные для этого отверстия в следующем положении закрепления. На рисунках 1–6 показано использование внутренней обивки uvex pheos IES. По обоим концам наголовной ленты находятся крепления для подбородочного ремешка (только uvex pheos, рисунки 7–10).
Чистка Пластмассовые детали можно очищать с помощью воды и обычных моющих средств. Каску дезинфицируют бытовыми дезинфицирующими средствами. Запрещается очищать каску не допущенными для этого растворителями.
Техническое обслуживание Перед каждым применением выполняйте тщательную визуальную проверку. При обнаружении механических или химических повреждений или небольших царапин запрещается использовать каски. В случае сомнений утилизируйте каску. Регулярно проверяйте каску на наличие повреждений и контролируйте соединение внутренней обивки с каркасом. После ударов или при наличии повреждений замените каску. В конструкцию каски можно вносить изменения только с помощью разрешенных производителем средств.
Использование/хранение Перед первым использованием, а также в ходе дальнейшего применения необходимо хранить каску в подходящей картонной коробке или чехле. Каски нельзя сжимать или хранить вблизи источников тепла. Храните каску в сухом защищенном от солнечных лучей месте (при комнатной температуре 20±15°C). Каску можно хранить до первого использования не более четырех лет. Мы рекомендуем использовать каску не более четырех лет после первого использования. Дату первого использования следует записать.
Маркировка

01/0000	= месяц/год производства
uvex	= производитель
EN397:2012+A1:2012	= стандарт на условия испытаний
EN50365:2002	= стандарт на условия испытаний uvex pheos E
pheos/airwing	= маркировка
51–61см	= объем головы uvex pheos, uvex airwing
55–61см	= объем головы uvex pheos IES
HDPE/PA/PP/PE/PC	= материал
–30°C	= очень низкая температура
440 В	= электрическая изоляция (uvex airwing E)
MM	= брызги металла (uvex pheos)
CE	= знак CE (uvex airwing E и uvex pheos E с кратким обозначением аккредитованной испытательной лаборатории)

Дополнительные данные pheos E

△	= работа под напряжением согласно стандарту EN50365:2002
1000 В	= номинальное электрическое напряжение
Класс 0	= работа с номинальным напряжением до 1000 В пер. тока и 1500 В пост. тока
oooo	= номер серии/партии

Если каска загрязнена, ее необходимо тщательно очистить в соответствии с рекомендациями производителя (в особенности ее поверхность). Загрязнения, ненадлежащая очистка и естественный износ могут привести к потере защитных свойств! Каски с изоляцией запрещено использовать в ситуациях, которые несут угрозу частичного снижения изолирующих свойств.
Сертификация Изделие соответствует гармонизированному стандарту EN397:2012+A1:2012 (pheos E дополнительно EN 50365:2002) и отвечает требованиям Регламента 2016/425. Действующие правила можно найти в Декларации соответствия на сайте: **www.uvex-safety.com/ce**
Сертификат *

TR Kullanma kılavuzu uvex pheos / uvex pheos IES / uvex pheos E / uvex airwing ve uvex airwing E

Kullanım amacı Kask, giyen kişiyi düşen veya sallanan nesnelerden kaynaklanan kafa yaralanmalarından korur. Kask kullanım amacına uygun olmalıdır. Elektrik yalıtıcı kaskları (pheos E) sadece diğer uyumlu KKE'ler ile birlikte kullanın ve kask sınıfının nominal gerilim için yeterli olup olmadığını kontrol edin.
Aksesuarlar Elektrikçi kaskları için aksesuarların metal parçalar içermemesi gerektiğini lütfen unutmayın. Aşağıdaki aksesuarları öneririz: Ek aksesuarlar hakkındaki bilgiler ayrı kullanım talimatlarında verilmiştir. Sadece uvex'in aksesuarlarını kullanın.

İç ekipman uvex pheos/airwing	9760.000/001
Ter bandı uvex pheos/airwing	9760.005
İç ekipman uvex pheos E	9760.012
İç ekipman uvex pheos IES	9772.001
Çatal çene bağı	9790.021
Deri çene bağı	9790.005

Nakliye orijinal paketinde.
Ayarlama İç ekipmanı başınızın büyüklüğüne göre ayarlayın, hızlı kilit otomatik olarak birbirine geçer. Açmak/ayarlamak için baş parmak ve işaret parmağıyla sol uçtaki iki çubuğu paralel olarak birbirine bastırın. Sağ uç artık çıkarılabilir. Döner bir tekerlek varsa, büyüklüğü buradan ayarlayın. Kaskın takma yüksekliği arka tespit noktalarıyla ayarlanabilir, bunun için her iki tespit noktasını da ilgili deliklerden sonraki kilitleme konumuna getirin. Şekil 1-6, uvex pheos IES iç ekipmanının kullanımını göstermektedir. Kafa bandının her iki tarafında çene kayışlarını tutturmak için boşluklar bulunur (sadece uvex pheos, Şekil 7-10).
Temizlik Plastik parçalar su ve standart deterjanlar ile temizlenebilir. Kask standart dezenfektanlar ile dezenfekte edilebilir. Kask onaylanmamış çözücü maddeler ile temizlenmemelidir.
Bakım Her kullanımdan önce dikkatlice gözle kontrol edilmelidir. Mekanik veya kimyasal hasar veya hafif çatlaklar tespit edilirse, kask kullanılmamalıdır. Şüpheli durumda kask imha edilmelidir. Kaskta hasar olup olmadığını düzenli olarak kontrol edin ve iç ekipman ile kask kabuğunun bağlantısını kontrol edin. Darbe, çarpma ve hasar sonrasında kaskı değiştirin. Kask sadece üretici tarafından onaylanmış ürünlerle modifiye edilebilir ve değiştirilebilir.
Kullanım/Depolama İlk kullanımdan önce ve sonraki kullanımlar arasında, kask uygun bir kutuda veya muhafazada depolanmalıdır. Sıkıştırılmış olarak veya herhangi bir ısı kaynağının yakınında depolanmamalıdır. Kaskı kuru (oda sıcaklığı 20±15°C) ve güneşe maruz kalmayacak şekilde depolayın. Kask ilk kullanımdan önce 4 yıla kadar depolanabilir. İlk kullanımdan itibaren kullanım süresinin 4 yılı aşmamasını öneririz. İlk kullanım tarihi not edilmelidir.
Kodlar

01/0000	= Ay/Üretim yılı
uvex	= Üretici
EN397:2012+A1:2012	= Test yöntemi
EN50365:2002	= Test standardı uvex pheos E
pheos/airwing	= Tip tanımı
51–61cm	= Kafa genişliği uvex pheos, uvex airwing
55–61cm	= Kafa genişliği uvex pheos IES
HDPE/PA/PP/PE/PC	= Malzeme
-30°C	= Çok düşük sıcaklıklar
440V	= Elektrik yalıtımı (uvex airwing E)
MM	= Metal sıçraması (uvex pheos)
CE	= CE işareti (tanınan test merkezinin kısaltmasına sahip uvex airwing E ve uvex pheos E)

Ek bilgiler pheos E

△	= EN50365:2002 uyarınca gerilim altında çalışma
1000 V	= Nominal elektrik gerilimi
Sınıf 0	= 1000 V AC ve 1500 V DC'ye kadar nominal gerilim ile çalışma
oooo	= Seri/Lot numarası

Kask kirliyse veya kontamine olmuşsa, üreticinin önerisine uygun olarak özellikle yüzeyi dikkatlice temizlenmelidir. Kir, yanlış temizleme ve eskime, koruyucu etkinin kaybolmasına neden olabilir! Yalıtıcı kasklar, yalıtım özelliklerinin kısmi azalması tehlikesinin oluşabileceği durumlara maruz bırakılmamalıdır.
Yetki Ürün, uyumlu hale getirilmiş EN 397:2012+A1:2012 standardını karşılar (pheos E ek olarak EN 50365:2002 standardını da karşılar) ve 2016/425 numaralı AB Yönetmeliğine uygundur. Geçerli yargı yetkisini aşağıdaki adresten erişebileceğiniz uygunluk beyanında bulabilirsiniz:
www.uvex-safety.com/ce Sertifika veren *

ID Petunjuk penggunaan uvex pheos / uvex pheos IES / uvex pheos E / uvex airwing, dan uvex airwing E

Penggunaan Helm melindungi pengguna dari cedera kepala akibat benda yang terjatuh atau berayun. Helm harus sesuai untuk penggunaan yang dimaksudkan. Kenakan helm pengisolasi listrik (pheos E) hanya dalam kombinasi dengan APD lain yang kompatibel dan pastikan kelas helm sesuai untuk tegangan nominal.
Aksesori Perlu diketahui bahwa aksesori untuk helm teknisi listrik tidak boleh mengandung logam. Kami merekomendasikan aksesori berikut: Aksesori tambahan akan dibahas dalam petunjuk pengguna terpisah. Hanya gunakan aksesori dari uvex.

Bagian dalam uvex pheos/airwing	9760.000/001
Sweatband uvex pheos/airwing	9760.005
Bagian dalam uvex pheos E	9760.012
Bagian dalam uvex pheos IES	9772.001
Tali dagu bercabang	9790.021
Tali dagu berbahan kulit	9790.005

Pemindahan dalam kemasan asli.
Penyesuaian Sesuaikan bagian dalam helm dengan ukuran kepala Anda, pengait akan terkunci secara otomatis. Untuk membuka/menyesuaikan, tekan bilah di sisi kiri secara bersamaan antara ibu jari dan jari telunjuk hingga posisinya paralel. Sisi kanan kini dapat digerakkan. Ukuran dapat disesuaikan jika helm dilengkapi pengatur ukuran yang berputar. Tinggi helm dapat diatur dengan menggunakan pengait di bagian belakang, dan yang dapat dimasukkan ke dalam lubang berikutnya sesuai keinginan. Piktogram 1-6 menunjukkan penggunaan alat pelindung jatuh uvex pheos IES. Pengait tersedia untuk memasang tali dagu pada kedua sisi ikat kepala (hanya uvex pheos, piktogram 7-10).
Pembersihan Komponen plastik dapat dibersihkan dengan air dan deterjen biasa. Helm dapat dibersihkan dengan disinfektan biasa. Helm tidak boleh dibersihkan dengan larutan yang tidak disetujui.
Pemeliharaan Pemeriksaan visual yang menyeluruh harus selalu dilakukan sebelum menggunakan helm. Jangan gunakan helm jika ditemukan kerusakan mekanis maupun kimia atau retakan kecil. Jika ragu, helm harus dihancurkan. Periksa helm secara berkala dari kerusakan dan uji sambungan antara bagian dalam dan kerangka helm. Segera ganti jika helm mengalami benturan, pukulan, atau kerusakan. Helm hanya boleh dimodifikasi dan disesuaikan dengan produk yang disetujui oleh produsen.
Penggunaan/Penyimpanan Setiap helm harus disimpan dalam kotak atau wadah yang sesuai sebelum penggunaan awal dan di antara setiap penggunaan yang berurutan. Helm tidak boleh ditekan atau disimpan di dekat sumber panas apa pun. Simpan helm di tempat kering (pada suhu ruangan 20±15 °C) dan jauh dari sinar matahari langsung. Helm dapat disimpan selama maksimal 4 tahun sebelum penggunaan pertama. Setelah digunakan untuk pertama kalinya, masa pakai yang kami sarankan adalah 4 tahun. Tanggal penggunaan pertama harus dicatat.
Pelabelan

01/0000	= bulan/tahun produksi
uvex	= produsen
EN397:2012+A1:2012	= standar pengujian
EN50365:2002	= standar pengujian uvex pheos E
pheos/airwing	= sebutan jenis
51-61cm	= lebar kepala uvex pheos, uvex airwing
55-61cm	= lebar kepala uvex pheos IES
HDPE/PA/PP/PE/PC	= bahan
-30°C	= suhu sangat rendah
440V	= isolasi listrik (uvex airwing E)
MM	= logam cair (uvex pheos)
CE	= tanda CE (uvex airwing E dan uvex pheos E dengan singkatan untuk pusat pengujian yang disetujui)

Rincian tambahan tentang pheos E

△	= pemeliharaan peralatan listrik berdasarkan EN50365:2002
1000 V	= tegangan nominal listrik
Kelas 0	= berfungsi dengan tegangan nominal hingga AC 1000 V dan DC 1500 V
oooo	= nomor seri/nomor produksi

Jika helm kotor atau terkontaminasi, bersihkan dengan hati-hati, khususnya bagian permukaan sesuai saran produsen. Kotoran, pembersihan yang tidak tepat, dan penggunaan dalam waktu lama dapat mengakibatkan hilangnya efek perlindungan! Helm pengisolasi tidak boleh digunakan dalam situasi jika terdapat risiko pengurangan properti pengisolasi.
Autorisasi Produk ini sudah memenuhi standar terharmonisasi EN 397:2012+A1:2012(pheos E juga mematuhi EN 50365:2002) serta memenuhi persyaratan Regulasi UE 2016/425. Undang-undang yang berlaku dapat ditemukan pada Pernyataan Kesesuaian yang tersedia di:
www.uvex-safety.com/ce Disertifikasi oleh *

MY Arahan penggunaan uvex pheos / uvex pheos IES / uvex pheos E / uvex airwing dan uvex airwing E

Penggunaan Topi keledar melindungi pemakai daripada kecederaan di kepala disebabkan oleh objek yang jatuh atau berayun. Topi keledar haruslah bersesuaian dengan tujuan penggunaannya. Gunakan topi keledar penebat elektrik (pheos E) hanya dalam kombinasi dengan PSA lain yang sesuai dan periksa, jika kelas topi keledar itu memadai untuk voltan nominal.
Aksesori Sila ambil perhatian, bahawa bahan alatan gantian atau tambahan untuk topi keledar juruelektrik tidak boleh mengandungi bahagian logam. Kami mengesyorkan aksesori berikut: Aksesori tambahan diterangkan dalam arahan pengguna yang berasingan. Hanya gunakan aksesori dari uvex.

Bahagian dalam uvex pheos/airwing	9760.000/001
Jalur peluh uvex pheos/airwing	9760.005
Bahagian dalam uvex pheos E	9760.012
Bahagian dalam uvex pheos IES	9772.001
Tali pemaut dagu bercabang	9790.021
Tali pemaut dagu kulit	9790.005

Pengangkutan dalam bungkusan asli.
Pelarasan Penggunaan Topi keledar melindungi pemakai daripada kecederaan di kepala disebabkan oleh objek yang jatuh atau berayun. Untuk membuka/melaras, picit kedua-dua belah butang pelepas pada hujung sebelah kiri dengan ibu jari dan jari telunjuk. Sekarang hujung sebelah kanan boleh digerakkan. Bagi yang dilengkapi tombol laras, saiz boleh ditentukan di sini. Ketinggian topi keledar semasa pemakaian boleh dilaras menggunakan penambat bahagian belakang, dengan meletakkan kedudukan kedua-dua penambat di atas lubang pada posisi kancing seterusnya. Piktogram 1–6 menunjukkan penggunaan bahagian dalam uvex pheos IES. Pada kedua-dua belah sisi jalur kepala, terdapat lubang menyangkut tali pemaut dagu (hanya uvex pheos, Piktogram 7–10).
Pembersihan Bahagian plastik boleh dibersihkan dengan air dan bahan pencuci yang lazim digunakan. Topi keledar boleh disinfeksi menggunakan disinfektan yang lazim digunakan. Topi keledar tidak boleh dibersihkan menggunakan pelarut yang tidak dibenarkan.
Penjagaan Sebelum setiap penggunaan, pemeriksaan secara visual hendaklah dilakukan secara berhati-hati. Jika terdapat kerosakan secara mekanik, kimia atau keretakan halus, topi keledar tidak boleh digunakan. Jika ragu-ragu, topi keledar tersebut hendaklah dimusnahkan. Awasi topi keledar anda selalu untuk sebarang kerosakan dan periksa sambungan antara bahagian dalam dan kulit topi keledar. Selepas hentakan atau hentaman dan juga kerosakan, topi keledar hendaklah ditukar. Topi keledar hanya boleh diubah suai dengan bahan-bahan yang benarkan oleh pengilang.
Penggunaan/Penyimpanan Sebelum penggunaan pertama dan di antara setiap penggunaan seterusnya, topi keledar haruslah disimpan di dalam kotak atau bekas yang sesuai. Ia tidak boleh disimpan secara tertekan atau berdekatan dengan sumber haba. Topi keledar hendaklah disimpan secara kering (suhu bilik 20±15°C) dan tanpa sinaran matahari. Topi keledar boleh di simpan sehingga 4 tahun sebelum penggunaan pertama. Kami mengesyorkan tempoh penggunaan selama 4 tahun dari tarikh penggunaan pertama. Tarikh penggunaan pertama haruslah dicatatkan.
Penandaan

01/0000	= bulan/tahun pengeluaran
uvex	= pengilang
EN397:2012+A1:2012	= piawai ujian
EN50365:2002	= piawai ujian uvex pheos E
pheos/airwing	= penentuan jenis
51–61cm	= lebar kepala uvex pheos, uvex airwing
55–61cm	= lebar kepala uvex pheos IES
HDPE/PA/PP/PE/PC	= bahan
–30°C	= suhu sangat rendah
440V	= penebatan elektrik (uvex airwing E)
MM	= percikan logam lebur (uvex pheos)
CE	= label CE (uvex airwing E dan uvex pheos E dengan singkatan untuk badan pemeriksaan yang diiktiraf)

Maklumat tambahan pheos E

△	= Kerja membabitkan voltan tinggi mengikut EN50365:2002
1000 V	= voltan elektrik nominal
Kelas 0	= kerja dengan voltan nominal hingga AC 1000 V dan DC 1500 V
oooo	= Nombor siri-/kelompok

Jika topi keledar kotor atau tidak dibersihkan, ia hendaklah dibersihkan secara berhati-hati, terutama pada permukaannya, mengikut syor pengilang. Kotoran, pembersihan secara tidak betul dan penuaan boleh menyebabkan hilang kesan perlindungannya! Topi keledar yang menebat tidak boleh didedahkan pada keadaan yang boleh menyebabkan pengurangan sifat penebatnya.
Kelulusan Produk ini mematuhi standard yang diseragamkan EN 397:2012+A1:2012(pheos E selain itu juga mematuhi EN 50365:2002) serta mematuhi keperluan Peraturan EU 2016/425. Undang-undang yang boleh dikenakan boleh anda dapati pada pengisytiharan keakuran ini, ia boleh dijumpai bawah: **www.uvex-safety.com/ce** Diperakui oleh *

UA Посібник із використання uvex pheos / uvex pheos IES / uvex pheos E / uvex airwing і uvex airwing E

Застосування Каска захищає користувача від травм голови, спричинених падінням чи коливальними рухами предметів. Каска має бути придатною для використання. Використовуйте електроізоляційні каски (pheos E) лише в поєднанні з іншими сумісними засобами індивідуального захисту та перевіряйте, чи клас захисту каски достатній для номінальної напруги.
Приладдя Пам'ятайте, що приладдя для касок електрика не має містити металевих деталей. Ми рекомендуємо використовувати таке приладдя: Додаткове комплектування описано у відповідних інструкціях з експлуатації. Користуйтеся лише аксесуарами від uvex.

Внутрішнє оснащення uvex pheos/airwing	9760.000/001
Налобник uvex pheos/airwing	9760.005
Внутрішнє оснащення uvex pheos E	9760.012
Внутрішнє оснащення uvex pheos IES	9772.001
Роздвоєний на кінцях підборідний ремінець	9790.021
Шкіряний підборідний ремінець	9790.005

Транспортування в оригінальному упакуванні.
Регулювання Відрегулюйте внутрішнє оснащення за розміром голови, швидкодійна застібка фіксується автоматично. Щоб відкрити/відрегулювати застібку, великим і вказівним пальцями стисніть обидві перетинки лівого кінця паралельно одна до одної. Тепер правий кінець можна пересувати. У разі оснащення обертальним регулятором розмір регулюється за допомогою нього. Висота посадки каски регулюється за допомогою задніх кріплень. Для цього потрібно встановити обидва кріплення через передбачені отвори в наступне положення фіксації. На піктограмах 1–6 показане використання внутрішнього оснащення uvex pheos IES. З обох боків оголів'я розташовані тримачі для закріплення підборідного ремінця (лише uvex pheos, піктограма 7–10).
Очищення Пластмасові частини можна очищати водою з додаванням побутового засобу для очищення. Для дезінфекції каски можна використовувати звичайні засоби для дезінфекції. Заборонено використовувати для очищення каски розчинники, які не були схвалені виробником.
Технічне обслуговування Щоразу перед використанням слід виконати ретельну візуальну перевірку. У разі виявлення механічних або хімічних пошкоджень чи невеликих тріщин подальше використання каски заборонене. У разі сумнівів слід знищити каску. Регулярно перевіряйте каску на наявність пошкоджень і контролюйте міцність з'єднання внутрішнього оснащення та каркаса каски. Після ударів чи зіткнень, а також у разі пошкодження каска підлягає заміні. Змінювати та модифікувати каску можна лише за допомогою дозволених виробником засобів.
Використання/зберігання Перед першим використанням і в перервах між подальшим використанням каску слід зберігати у відповідній коробці чи контейнері. Під час зберігання на каску не має нічого тиснути. Заборонено зберігати каску поблизу джерела тепла. Зберігайте каску в сухому місці (температура в приміщенні 20±15°C), захищеному від прямого сонячного проміння. Перед першим використанням каску можна зберігати протягом 4 років. Рекомендований строк користування після першого використання становить 4 роки. Дату першого використання слід занотувати.
Маркування

01/0000	= місяць/рік виготовлення
uvex	= виробник
EN397:2012+A1:2012	= стандарт для виконання випробувань
EN50365:2002	= стандарт для виконання випробувань uvex pheos E
pheos/airwing	= позначення моделі
51–61см	= об'єм голови uvex pheos, uvex airwing
55–61см	= об'єм голови uvex pheos IES
HDPE/PA/PP/PE/PC	= матеріал
–30°C	= дуже низькі температури
440 В	= електрична ізоляція (uvex airwing E)
MM	= бризки металу (uvex pheos)
CE	= знак CE (uvex airwing E і uvex pheos E з умовним позначенням визнаного пункту технічного контролю)

Додаткові відомості щодо pheos E

△	= робота під напругою відповідно до EN50365:2002
1000 В	= номінальна електрична напруга
Class 0	= роботи з номінальною напругою до 1000 В змінного струму та 1500 В постійного струму
oooo	= серійний номер/номер партії

У разі забруднення каски її слід ретельно очистити, особливо поверхню, відповідно до рекомендацій виробника. Забруднення, неналежне очищення чи старіння каски можуть призвести до втрати захисних властивостей. Заборонено використовувати ізоляційні каски в ситуаціях, коли може виникнути небезпека часткового зменшення ізоляційних властивостей.
Дозвіл Виріб задовольняє вимоги гармонізованого стандарту EN397:2012+A1:2012 (pheos E додатково EN 50365:2002) і відповідає постанові 2016/425. Чинні нормативні положення зазначені в сертифікаті відповідності, який можна знайти за адресою:
www.uvex-safety.com/ce Орган сертифікації *

VI Hướng dẫn sử dụng uvex pheos / uvex pheos IES / uvex pheos E / uvex airwing và uvex airwing E

Ứng dụng Mũ bảo hiểm bảo vệ người đội khỏi chấn thương đầu do các vật rơi xuống hoặc lung lay. Mũ bảo hiểm phải thích hợp cho ứng dụng. Chỉ sử dụng mũ bảo hiểm cách điện (pheos E) kết hợp với PPE tương thích khác và kiểm tra xem hạng mức của mũ bảo hiểm có đủ điện áp danh định không.
Phụ kiện Vui lòng lưu ý rằng các phụ kiện cho mũ bảo hiểm của thợ điện không được chứa các bộ phận bằng kim loại. Chúng tôi khuyến nghị các phụ kiện sau đây: Chỉ sử dụng các phụ kiện từ uvex.

Phần lót bên trong uvex pheos/airwing	9760.000/001
Băng thấm mồ hôi uvex pheos/airwing	9760.005
Phần lót bên trong uvex pheos E	9760.012
Phần lót bên trong uvex pheos IES	9772.001
Quai đeo cằm hình chạc	9790.021
Quai đeo cằm bằng da	9790.005

Vận chuyển trong bao bì nguyên gốc.
Điều chỉnh Hãy điều chỉnh phần lót bên trong theo kích thước đầu của bạn, khóa nhả nhanh sẽ tự động khớp vào. Để mở/điều chỉnh bằng ngón cái và ngón trỏ của bạn, hãy nhấn cả hai quai điều chỉnh của nấc bên trái cùng một lúc.

Giờ có thể di chuyển đầu cuối bên phải. Đối với trang bị núm xoay, thiết lập kích thước ở đây. Có thể sử dụng neo phía sau để thiết lập chiều cao đội mũ bảo hiểm, qua đó, đặt cả hai neo vào vị trí gắn tiếp theo qua các lỗ có sẵn. Biểu đồ 1-6 cho thấy cách sử dụng phần lót trong uvex pheos IES. Trên cả hai mặt của băng đeo đầu có miếng cố định quai đeo cằm (chỉ uvex pheos, biểu đồ 7–10).
Vệ sinh Các bộ phận bằng nhựa có thể được vệ sinh bằng nước và các chất tẩy rửa có bán trên thị trường. Có thể khử trùng mũ bảo hiểm bằng các chất khử trùng thương mại. Không được vệ sinh mũ bảo hiểm bằng các dung môi không hợp lệ.
Bảo dưỡng Trước mỗi lần sử dụng, cần kiểm tra cẩn thận bằng mắt thường. Nếu phát hiện có hư hỏng cơ học hoặc hóa học cũng như vết nứt nhỏ, không được sử dụng mũ bảo hiểm. Trong trường hợp nghi ngờ, hãy hủy mũ bảo hiểm đó. Hãy thường xuyên kiểm tra mũ bảo hiểm để nhận biết các hư hỏng và kiểm tra mối nối của phần lót bên trong và vỏ mũ. Hãy thay mũ bảo hiểm sau khi có va chạm mạnh cũng như có các hư hỏng. Chỉ được phép chỉnh sửa và thay đổi mũ bảo hiểm bằng các phương tiện do nhà sản xuất cung cấp.
Sử dụng/cất trữ Trước khi sử dụng lần đầu tiên và giữa mỗi lần sử dụng tiếp theo, phải cất trữ mũ bảo hiểm trong một chiếc hộp cacton hoặc hộp chứa phù hợp. Không được ấn hoặc cất trữ ở gần bất cứ nguồn nhiệt nào. Cất trữ mũ bảo hiểm ở nơi khô ráo (nhiệt độ phòng 20±15°C) không có bức xạ mặt trời. Có thể cất trữ mũ bảo hiểm đến 4 năm trước khi sử dụng lần đầu tiên. Từ lần sử dụng đầu tiên, chúng tôi khuyến nghị thời hạn sử dụng là 4 năm. Nên ghi lại ngày đầu tiên sử dụng.
Nhãn hiệu

01/0000	= tháng/năm sản xuất
uvex	= nhà sản xuất
EN397:2012+A1:2012	= tiêu chuẩn kiểm tra
EN50365:2002	= tiêu chuẩn kiểm tra uvex pheos E
pheos/airwing	= tên kiểu loại
51–61cm	= kích cỡ đầu uvex pheos, uvex airwing
55–61cm	= kích cỡ đầu uvex pheos IES
HDPE/PA/PP/PE/PC	= vật liệu
–30°C	= nhiệt độ rất thấp
440V	= cách điện (uvex airwing E)
MM	= bắn tóe kim loại (uvex pheos)
CE	= Nhãn hiệu CE (uvex airwing E và uvex pheos E với chữ viết tắt của trung tâm kiểm tra được công nhận)

Thông số bổ sung pheos E

△	= Hoạt động có điện áp theo EN50365:2002
1000 V	= Điện áp danh định
Hạng mức 0	= Hoạt động với điện áp danh định lên đến AC 1000 V và DC 1500 V
oooo	= Số serie/lô

Mũ bảo hiểm bẩn hoặc bị nhiễm bẩn cần được lau chùi cẩn thận, đặc biệt là bề mặt, theo khuyến nghị của nhà sản xuất. Các vết bẩn, vệ sinh không đúng cách và oxi hóa có thể dẫn đến mất hiệu quả bảo vệ!

Mũ bảo hiểm cách điện không được tiếp xúc với các tình huống mà ở đó, có thể xuất hiện nguy hiểm do suy giảm một phần các tính chất cách điện.
Giấy phép Sản phẩm tuân thủ tiêu chuẩn hài hòa EN394: 2012 + A1: 2012 (pheos E cũng EN 50365: 2002) và tuân thủ Quy định 2016/425.Hãy tham khảo luật được áp dụng tại tuyên bố về tính tuân thủ theo liên kết:
www.uvex-safety.com/ce Chứng nhận bởi *

CN uvex pheos / uvex pheos IES / uvex pheos E / uvex airwing 和 uvex airwing E 使用说明书

应用 头盔保护佩戴者免受坠落物或摆动物体而导致的头部受伤。必须使用合适的头盔。电绝缘头盔 (pheos E) 只能与其他兼容的劳保用品结合使用，并检查头盔的等级是否满足额定电压的要求。

配件 请注意，电工头盔的配件不得含有金属零件。我们建议使用以下配件： 另有用户说明涵盖其他附件。 仅使用uvex的配件。

uvex pheos/airwing 内部装备	9760.000/001
uvex pheos/airwing 防汗带	9760.005
uvex pheos E 内部装备	9760.012
uvex pheos IES 内部装备	9772.001
挂钩式下颚绑带	9790.021
皮革下颚绑带	9790.005

运输 使用原始包装运输。

调整 调整内部装备使之与您的头部大小匹配，快速锁合装置自动卡入。要打开/调整，用拇指和食指平行挤压左端的两个连接片。此时可推动右端。通过旋转轮装备可以调整尺寸。头盔的支撑高度可以通过后部拉杆来调整，为此将两个拉杆穿过设计的孔插入下一个锁定位置。象形图 1-6 显示了如何使用 uvex pheos IES 内部装备。固定下颚绑带的支架在头带的两侧（仅限于 uvex pheos，象形图 7-10）。

清洁 塑料零件可以用水和市售常用洗涤剂清洗。头盔可用市售常用消毒剂消毒。不得使用未经批准的溶剂清洁头盔。

保养 每次使用前，都需仔细目视检查。如果发现有机械或化学损伤或轻微裂纹，请勿使用头盔。如有问题，请销毁头盔。定期检查头盔是否有损坏，并检查内部装备与头盔外壳的连接。在受到冲击或敲击以及发生损坏时，请更换头盔。只能使用制造商批准的方法修改和改装头盔。

使用/存放 在第一次使用之前以及之后的每次使用之间，必须将头盔存放在合适的纸箱或容器中。不得按压或放置于任何热源附近。将头盔保存在干燥（室温 20±15°C）且无太阳照射的地方。首次使用前，头盔可以存放最多 4 年。首次使用后，我们建议使用 4 年。应记录下首次使用的日期。

代号

01/0000	= 月份/生产年份
uvex	= 制造商
EN397:2012+A1:2012	= 检验标准
EN50365:2002	= uvex pheos E 检验标准
pheos/airwing	= 型号名称
51–61cm	= uvex pheos、uvex airwing 头宽
55–61cm	= uvex pheos IES 头宽
HDPE/PA/PP/PE/PC	= 材料
–30°C	= 非常低的温度
440V	= 电绝缘 (uvex airwing E)
MM	= 金属飞溅物 (uvex pheos)
CE(欧洲合格认证)	= CE 标志（uvex airwing E 和带公认认证机构缩写的 uvex pheos E）

pheos E 附加说明

△	= 符合 EN50365:2002 要求的带电工作
1000 V	= 额定电压
等级 0	= 在高达 AC 1000 V 和 DC 1500 V 的额定电压下工作
oooo	= 序列号/批号

如果头盔脏污或遭受污染，应根据制造商的建议仔细清洗，特别是表面。污垢、不正确的清洁和老化会导致丧失保护效果！绝缘头盔不应暴露于可能部分降低绝缘性能的情况下。

授权
本产品符合协调标准 EN 397:2012+A1:2012（pheos E 还符合 EN 50365:2002 标准），并且符合欧盟法规 2016/425 的要求。有效的司法判例可在符合性声明中找到，该声明可在以下网址上查找：
www.uvex-safety.com/ce 由*认证

AR تعليمات استخدام uvex pheos / uvex pheos IES / uvex pheos E / uvex airwing وuvex airwing E

الاستخدام تحمي الخوذة من يرتديها من إصابات الرأس الناجمة عن سقوط الأجسام أو تأرجحها. ويجب أن تتناسب الخوذة مع الاستخدام المقصود. لا تستخدم الخوذة العازلة للكهرباء (الطراز pheos E) إلا مع معدات الحماية الشخصية (PPE) الأخرى المتوافقة وتحقق من مدى توافق فئة الخوذة مع الفولطيات الاسمية.
الملحقات يُرجى ملاحظة أن ملحقات خوذات الفنيين الكهربيين يجب ألا تحتوي على أي معدن. نوصي باستخدام ملحقات uvex التالية: المرفقات والملحقات فقط من uvex.

uvex pheos/airwing interior	9760.000/001
عصابة التعرق لخوذات uvex pheos/airwing	9760.005
المثبتات الداخلية لخوذات uvex pheos E	9760.012
المثبتات الداخلية لخوذات uvex pheos IES	9772.001
شريط الذقن المتفرع	9790.021
شريط الذقن الجلدي	9790.005

النقل في العبوة الأصلية
الضبط يمكن ضبط المثبتات الداخلية لتناسب حجم رأسك؛ يضيق نظام القفل السريع تلقائيا. للفتح/الضبط، اضغط على الشريطين الموجودين على الجانب الأيسر معًا بين الإبهام والسبابة حتى يكونا متوازيين. يمكن الآن تحريك الجانب الأيمن. تحتوي الخوذة على ضابط حجم دوار، ويمكن استخدامه لضبط الحجم. يمكن ضبط ارتفاع الخوذة باستخدام السقاطات الموجودة بالخلف، والتي يمكن إدخالها في الفتحة التالية حسب الرغبة. تبين الصور التوضيحية من ١ إلى ٦ استخدام حزام تعليق uvex pheos IES. توجد خطافات لتثبيت أشرطة الذقن على كلا جانبي عصابة الرأس (فقط للطراز uvex pheos، الصور التوضيحية من ٧ إلى ١٠).
التنظيف يمكن تنظيف المكونات البلاستيكية بالماء ومنظف تقليدي. ويمكن تطهير الخوذة بالمطهرات التجارية. لكن يجب عدم تنظيف الخوذة بالمذيبات غير المصرح بها.
الصيانة يجب إجراء فحص شامل بالعين قبل كل استخدام. إذا اكتشفت تلفًا ميكانيكيًا أو كيميائيًا أو شقوقًا طفيفة، فلا تستخدم الخوذات. وإذا ساورك الشك، فلا بد من تدمير الخوذة. افحص الخوذة بشكل منتظم بحثًا عن وجود تلف واختبر الوصلات بين المثبتات الداخلية وغلاف الخوذة. استبدل الخوذة بعد أي اصطدام وكذلك بعد ظهور أي تلف. يحظر تعديل الخوذة أو تكييفها إلا باستخدام المنتجات المصرح بها من قبل جهة التصنيع.

الاستخدام/التخزين يجب تخزين كل خوذة في صندوق أو حاوية مناسبة قبل الاستخدام الأولي وبين كل استخدام لاحق. ويجب عدم ممارسة أي ضغط على الخوذات أو تخزينها بالقرب من أي مصدر حرارة. خزّن الخوذة في بيئة جافة (في درجة حرارة الغرفة ٢٠±١٥ درجة مئوية) وبعيدًا عن أشعة الشمس المباشرة. يمكن الاحتفاظ بالخوذة لمدة تصل إلى ٤ سنوات قبل أول استخدام. وبمجرد استخدامها لأول مرة، نوصي بفترة صلاحية تبلغ ٤ سنوات. يجب تدوين ملاحظة بتاريخ أول استخدام للخوذة.

العلامات والملصقات

01/0000	= الشهر/سنة الإنتاج
uvex	= جهة التصنيع
EN397:2012+A1:2012	= معيار الاختبار
EN50365:2002	= معيار اختبار uvex pheos E
pheos/airwing	= تخصيص النوع
51–61 سم	= عرض الرأس للطرازين uvex pheos و uvex airwing
55–61 سم	= عرض الرأس للطراز uvex pheos IES
HDPE (متعدد إثيلين عالي الكثافة)/PA (متعدد أميد)/PP (متعدد بروبلين)/PE (متعدد إيثيلين)/PC (متعدد الكربونات)	= المادة
–30° درجة مئوية	= درجات حرارة منخفضة للغاية
440 فولط	= العزل الكهربائي (الطراز uvex airwing E)
MM	= معدن منصهر (الطراز uvex pheos)
CE	= علامة CE (الطرازان uvex airwing E و uvex pheos E مع اختصار لمركز الاختبار المعتمد)

تفاصيل إضافية تخص الطراز pheos E

△	= العمل أثناء تكهرب الخط وفقًا للمعيار EN50365:2002
1000 فولط	= الفولطية الاسمية الكهربية
الفئة 0	= العمل مع فولطيات اسمية تصل إلى 1000 فولط من التيار المتردد و1500 فولط من التيار المستمر
oooo	= رقم التسلسل/رقم اللوط

العمل أثناء تكهرب الخط وفقًا للمعيار EN٥٠٣٦٥:٢٠٠٢، الفئة ٠ = العمل مع فولطيات اسمية تصل إلى ١٠٠٠ فولط من التيار المتردد و١٥٠٠ فولط من التيار المستمر، oooo = رقم التسلسل/رقم اللوط. إذا كانت الخوذة متسخة أو غير نظيفة، فيجب تنظيفها بعناية تامة، مع إيلاء اهتمام خاص بسطح الخوذة، وفقًا لتوصيات الشركة المصنِّعة. يرجى العلم أن اتساخ الخوذة وتنظيفها بطريقة غير سليمة وتأثرها بمرور الزمن، يمكن أن يؤدي ذلك كله إلى فقدان التأثير الوقائي الذي توفره الخوذة. يحظر استخدام الخوذات العازلة في حالات خطر انخفاض خواص العزل.
إقرار يتوافق المنتج مع المعيار المنسق رقم EN ٣٩٧:٢٠١٢+A١:٢٠١٢ (يتوافق pheos E أيضًا مع المعيار رقم EN ٥٠٣٦٥:٢٠٠٢) ويفي بمتطلبات لائحة الاتحاد الأوروبي ٢٠١٦/٤٢٥. ويمكن الاطلاع على التشريعات ذات الصلة بشأن إقرار المطابقة على الرابط التالي:
www.uvex-safety.com/ce
* نم دمَتعم

FA دستورالعمل‌های استفاده از uvex pheos / uvex pheos IES / uvex pheos E / uvex airwing و uvex airwing E

استفاده کلاه ایمنی در مقابل صدمات ناشی از افتادن یا حرکت اشیاء معلق، از شخص محافظت می‌کند. کلاه ایمنی باید متناسب با کاربرد آن انتخاب شود. فقط از کلاه‌های ایمنی عایق الکتریکی (pheos E) همراه با PPE سازگار دیگر استفاده کنید و دقت کنید که نوع کلاه ایمنی متناسب با ولتاژ اسمی باشد.
لوازم جانبی لطفاً توجه کنید که لوازم جانبی مربوط به کلاه ایمنی برق‌کارها نباید دارای هیچگونه اجزای فلزی باشد. پیشنهاد ما لوازم جانبی uvex زیر است:

uvex pheos/airwing داخل	9760.000/001
عرق گیر uvex pheos/airwing	9760.005
uvex pheos E داخل	9760.012
uvex pheos IES داخل	9772.001
چانه‌بند دوشاخه	9790.021
چانه‌بند چرمی	9790.005

حمل و نقل در بسته بندی اصلی
تنظیم نوار سایزبندی داخلی را متناسب با سر خود تنظیم کنید؛ سیستم قفل سریع به طور خودکار محکم می‌شود. جهت باز کردن/تنظیم، نوارهای سمت چپ را بین انگشتان شست و اشاره فشار دهید تا زمانیکه به موازات هم قرار بگیرند. اکنون سمت راست می تواند حرکت کند. اگر کلاه ایمنی دارای تنظیم کننده سایزبندی چرخشی است، می‌توان از آن برای تنظیم اندازه استفاده کرد. ارتفاع کلاه ایمنی را می‌توان توسط ضامن‌های پشت کلاه تنظیم کرد، این ضامن‌ها می‌توانند در صورت دلخواه وارد سوراخ بعدی شوند. عکس‌های ۱ تا ۶، استفاده از کمربندهای تعلیق uvex pheos IES را نشان می‌دهند. قلاب‌هایی برای اتصال چانه‌بندها در دو طرف پیشانی بند وجود دارد (فقط uvex pheos، عکس‌های ۷ تا ۱۰).
تمیزکردن اجزای پلاستیکی را می‌توان با آب و شوینده معمولی تمیز کرد. کلاه ایمنی را می‌توان توسط مواد ضدعفونی تجاری، ضدعفونی کرد. کلاه ایمنی نباید توسط مواد حلال غیرمجاز تمیز شود.
نگهداری قبل از هر بار استفاده، کلاه ایمنی باید به صورت چشمی کاملاً بررسی شود. درصورت مشاهده هرگونه آسیب فیزیکی یا شیمیایی، از کلاه ایمنی استفاده نکنید. در صورت عدم اطمینان، کلاه ایمنی باید معدوم شود. کلاه ایمنی را به طور مداوم برای عدم وجود آسیب بررسی کنید و اتصال بین اجزای داخلی و پوسته کلاه ایمنی را آزمایش کنید. کلاه ایمنی را بعد از هر تصادف یا ضربه همچنین آسیب دیدگی، حتماً با کلاه ایمنی سالمی تعویض کنید. کلاه ایمنی باید فقط توسط محصولاتی که سازنده مجاز شمرده است، تعمیر یا تنظیم شود.
استفاده/نگهداری هر کلاه ایمنی باید قبل از اولین استفاده و استفاده‌های بعدی در جعبه یا محفظه مناسب نگهداری شود. کلاه ایمنی نباید در معرض هرگونه فشار یا له شدگی یا در مجاورت هر گونه منبع حرارتی قرار گیرد. کلاه ایمنی را در محیطی خشک (دمای اتاق ۲۰±۱۵ درجه سانتی‌گراد) و دور از نور مستقیم خورشید نگهداری کنید. کلاه ایمنی را می‌توان قبل از اولین استفاده تا ۴ سال نگهداری کرد. هنگامی که برای اولین بار از آن استفاده شد، ما ۴ سال، عمر مفید را برای آن توصیه می‌کنیم. تاریخ اولین استفاده باید یادداشت شود.
برچسب

01/0000	= ماه/سال تولید
uvex	= سازنده
EN397:2012+A1:2012	= استاندارد تست
EN50365:2002	= استاندارد تست uvex pheos E
pheos/airwing	= تعیین نوع
51–61 سانتی‌متر	= دور سر uvex pheos یا uvex airwing
55–61 سانتی‌متر	= دور سر uvex pheos IES
HDPE/PA/PP/PE/PC	= ماده
30– درجه سانتی‌گراد	= دمای بسیار پایین
440 ولت	= عایق الکتریکی (uvex airwing E)
MM	= فلز ذوب شده (uvex pheos)
CE	= علامت CE (مدل uvex airwing E و uvex pheos E همراه با اختصار مرکز آزمایش تأیید شده)

اطلاعات اضافی pheos E

△	= کار بر روی خط زنده مطابق با EN50365:2002
1000 ولت	= ولتاژ الکتریکی اسمی
کلاس 0	= کار با ولتاژ اسمی تا 1000 ولت جریان متناوب و 1500 ولت جریان مستقیم
oooo	= شماره سریال/سری تولید

کار بر روی خط زنده مطابق با EN۵۰۳۶۵:۲۰۰، کلاس ۰ = کار با ولتاژ اسمی تا ۱۰۰۰ ولت جریان متناوب و ۱۵۰۰ ولت جریان مستقیم، oooo = شماره سریال/سری تولید. هر گاه کلاه ایمنی کثیف باشد، باید آن را با دقت تمیز کنید، و لازم است که توجه ویژه‌ای به سطح آن شود و باید این کار بر اساس توصیه‌های شرکت سازنده صورت گیرد. کثیف شدن، تمیز کردن نادرست و کهنه شدن می‌تواند موجب از دست رفتن اثر حفاظتی کلاه ایمنی شود. از کلاه ایمنی عایق نباید در شرایطی که خطر کاهش خصوصیت عایق بندی وجود دارد استفاده شود.
مجوز این محصول با استاندارد هماهنگ EN۳۹۷:۲۰۱۲+ A۱:۲۰۱۲ (pheos E) جانبی EN ۵۰۳۶۵:۲۰۰۲) و مقرره ۲۰۱۶/۴۲۵ مطابقت دارد. مقررات مربوطه را می‌توانید در اعلامیه انطباق در آدرس زیر بیابید:
www.uvex-safety.com/ce
* طسوت هدش یهاوگ

uvex pheos IES

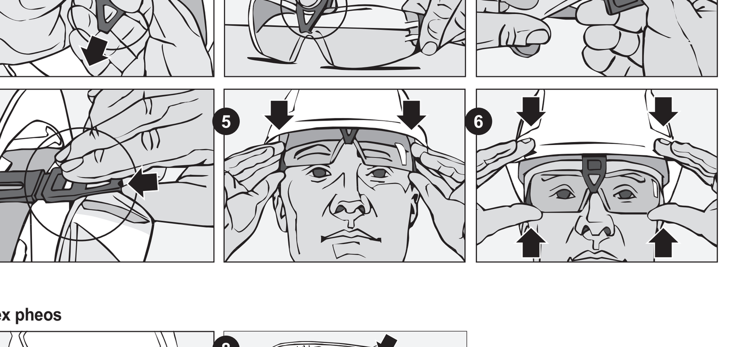
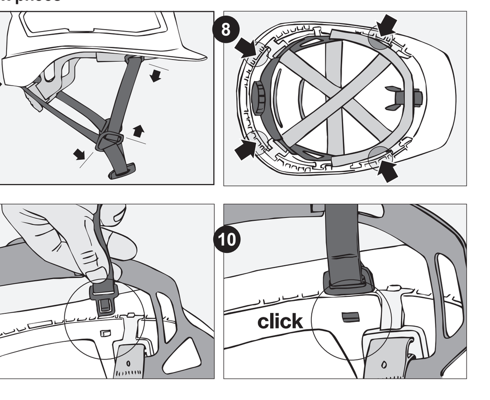
uvex pheos