PHILIPS

TUV 36T5 SP NO/32

927970004099

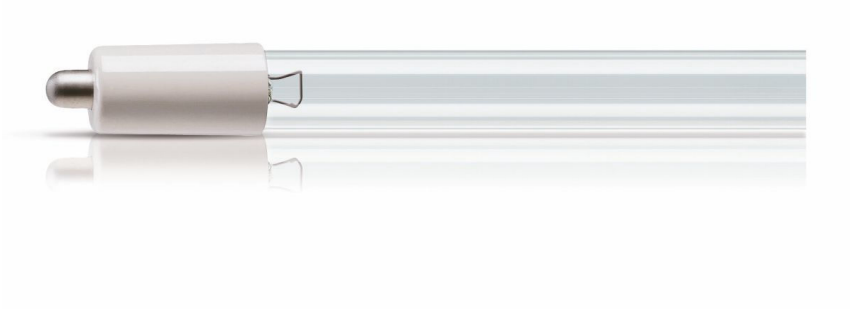

Produktbeschreibung:

Niederdruck-Quecksilberdampf-Entladungslampe mit Glaskolben im T5 Format

Hinweise

- Es ist sehr unwahrscheinlich, dass der Glasbruch einer Lampe negative Auswirkungen auf Ihre Gesundheit hat. Wenn es zu einem Glasbruch kommt, lüften Sie den Raum 30 Minunten lang und entfernen Sie die Splitter möglichst mit Handschuhen. Legen Sie die Splitter in eine verschließbaren Plastikbeutel und geben Sie ihn beim Werkstoffhof zum Recycling ab. Benutzen Sie keinen Staubsauger.

Allgemeine Informationen

Sockel	Single Pin
Nutzlebensdauer (Nom)	9'000 Stunde(n)

Lichttechnische Daten

Strahlungsrückgang bei Nutzlebensdauer	20 %
Bogenlänge O (Nom)	762 mm

Betrieb und Elektrik

Systemleistung	40 W
Lampenstrom (Nom)	0.425 A
Spannung (Nom)	97 V

Mechanik und Gehäuse

Nettogewicht (Stück)	87.000 g

Genehmigung und Anwendung

Quecksilbergehalt (Nom)	3.0 mg
CE-Zeichen	Ja

UV

UV-C-Strahlung bei 100 Std.	14.8 W

Produktdaten

Bestell-Produktname	TUV 36T5 SP NO/32
Gesamtbezeichnung des Produkts	TUV 36T5 SP NO/32
Gesamt-Produktcode	871150064036999
Bestellcode	8711500640369
Material-Nr. (12NC)	927970004099
Lokaler Bestellcode	TUV36T5SP

Anzahl pro Verpackung	1
EAN/UPC – Produkt/Kiste	8711500640369

Zähler - Pakete pro Außenkarton	32
EAN Umverpackung	8711500640376

Abmessungsskizzen

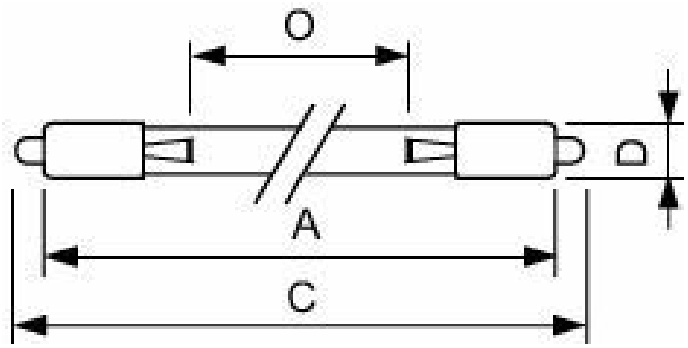

Product	D (max)	O	C (max)	A (max)
TUV 36T5 SP NO/32	18.6 mm	762 mm	863.9 mm	845.4 mm

Photometrische Daten

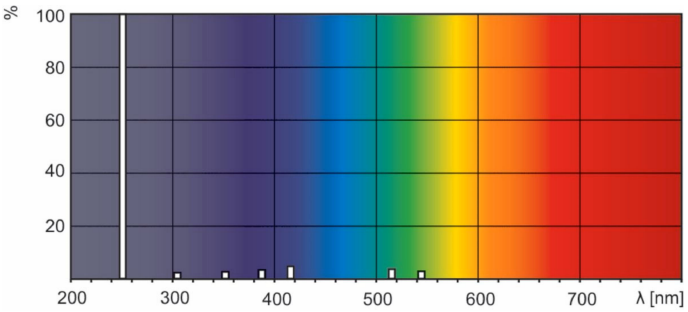

Spectral Power Distribution Colour - TUV 36T5 SP NO/32

© 2026 Signify Holding. Alle Rechte vorbehalten. Die hier bereitgestellten Informationen können ohne vorherige Ankündigung geändert werden. Signify gibt keine Zusicherungen und übernimmt keine Garantie bezüglich der Richtigkeit oder Vollständigkeit der in diesem Dokument enthaltenen Informationen und haftet nicht für Handlungen, die im Vertrauen darauf ausgeführt werden. Die in diesem Dokument vorgestellten Informationen sind, sofern keine anderslautende Vereinbarung mit Signify besteht, nicht als kommerzielles Angebot gedacht und sind nicht Teil eines Angebots oder Vertrags. Philips und das Philips Schildsymbol sind eingetragene Warenzeichen der Koninklijke Philips N.V.