PHILIPS

MASTER CityWh CDO-TT Plus 150W/942 E40

928082519230



Die einfachste Umstellung auf angenehmes, weißes Licht



MASTER CityWhite CDO-TT Plus ist ideal für die Außenbeleuchtung mit angenehmem weißen Licht geeignet

Hinweise

- Nur für geschlossene Leuchten, auch während des Tests (IEC 61167, IEC 62035, IEC 60598)
- Nur mit geeignetem Vorschaltgerät zu betreiben (empfohlen HID-PV/ HID-DV CDO)
- Nur mit "End of Life" Abschaltung (IEC 61167, IEC62035)
- Bei einem Lampenplatzer muss die Leuchte heiße Lampenteile sicher zurückhalten.

Allgemeine Informationen

Sockel	E40
Betriebsstellung	UNIVERSAL [Beliebig oder universal (U)]
Referenz für Lichtstrommessung	Sphere
Lebensdauer bis 50 % Ausfall (Nom.)	20'000 Stunde(n)

Lichttechnische Daten

Farbcode	942 [CCT of 4200K]
Lichtstrom	16'100 lm
Lichtfarbe	Kaltweiß (CW)
Farbkoordinate X (Nom)	0.371
Farbkoordinate Y (nom.)	0.366
Ähnlichste Farbtemperatur	4200 K
Nennlichtausbeute (Nom)	107 lm/W
Farbwiedergabeindex (CRI)	91
Bogenlänge O (Nom)	10 mm

Betrieb und Elektrik

Systemleistung	150.0 W
Spannung (Nom)	97 V

Lichtregelung und Dimmen

Dimmbar	Ja

Mechanik und Gehäuse

Kolbenausführung	Klar
Kolbenform	T46
Nettogewicht (Stück)	135.000 g

Genehmigung und Anwendung

Energieeffizienzklasse	F
Quecksilbergehalt (max.)	13 mg
Quecksilbergehalt (Nom)	12.6 mg
Energieverbrauch kWh/1.000 Std.	150 kWh
EPREL-Registrierungsnummer	473331
CE-Zeichen	Ja

Produktdaten

Bestell-Produktname	MASTER CityWh CDO-TT Plus 150W/942 E40
Gesamtbezeichnung des Produkts	MASTER CityWh CDO-TT Plus 150W/942 E40
Gesamt-Produktcode	871869659675300
Bestellcode	8718696596753
Material-Nr. (12NC)	928082519230
Anzahl pro Verpackung	1
EAN/UPC – Produkt/Kiste	8718696596753
Zähler - Pakete pro Außenkarton	12
EAN Umverpackung	8718696596760

Abmessungsskizzen

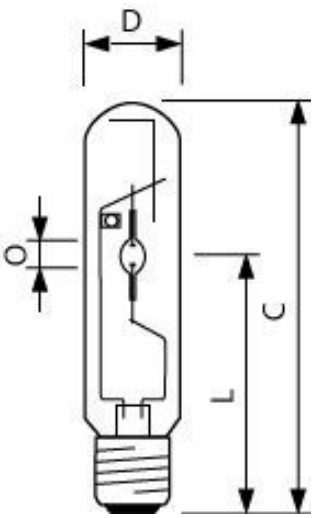

Product	D (max)	O	L	C (max)
MASTER CityWh CDO-TT Plus 150W/942 E40	46 mm	10 mm	132 mm	211 mm

Photometrische Daten

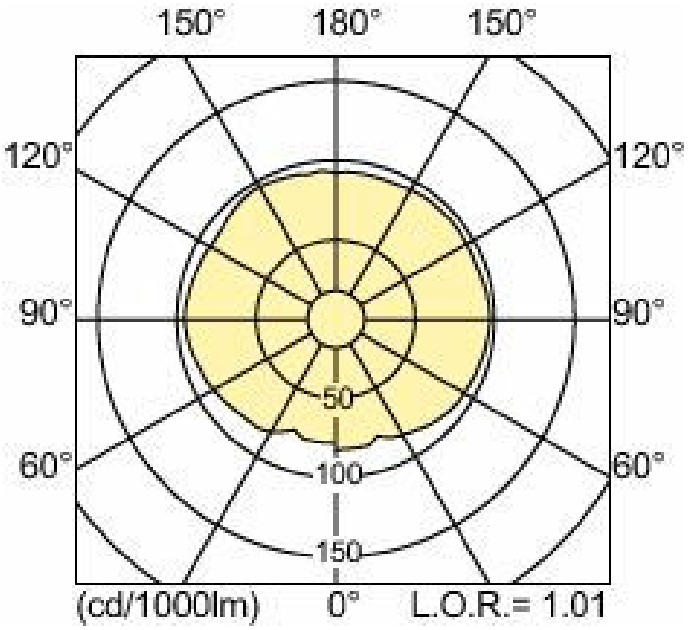

Light Distribution Diagram - MASTER CityWh CDO-TT Plus 150W/942 E40

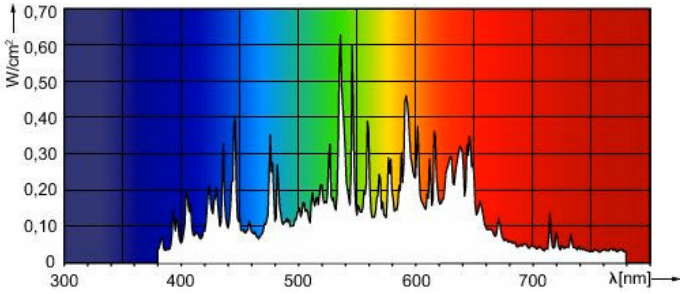

Spectral Power Distribution Colour - MASTER CityWh CDO-TT Plus 150W/942 E40

Lebensdauer

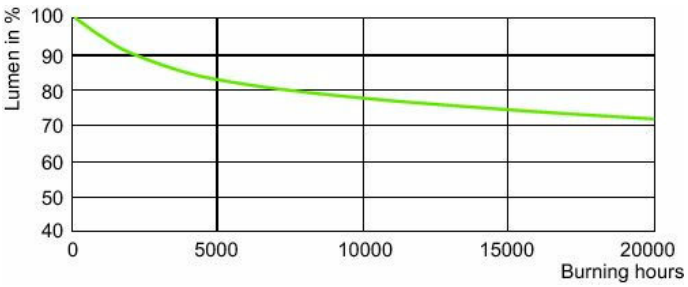

Lumen Maintenance Diagram - MASTER CityWh CDO-TT Plus 150W/942 E40

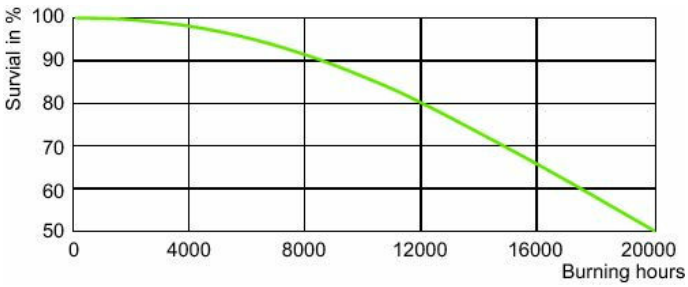

HID, CDO-TT Plus 70W, 150W /942

© 2026 Signify Holding. Alle Rechte vorbehalten. Die hier bereitgestellten Informationen können ohne vorherige Ankündigung geändert werden. Signify gibt keine Zusicherungen und übernimmt keine Garantie bezüglich der Richtigkeit oder Vollständigkeit der in diesem Dokument enthaltenen Informationen und haftet nicht für Handlungen, die im Vertrauen darauf ausgeführt werden. Die in diesem Dokument vorgestellten Informationen sind, sofern keine anderslautende Vereinbarung mit Signify besteht, nicht als kommerzielles Angebot gedacht und sind nicht Teil eines Angebots oder Vertrags. Philips und das Philips Schildsymbol sind eingetragene Warenzeichen der Koninklijke Philips N.V.