PHILIPS

MST SON-T PIA Plus 250W E E40 1SL/12

928144709230



Hohe Effizienz für die Außenbeleuchtung



MASTER SON-T PIA Plus ist eine hochwertige Hochdrucknatriumdampflampe mit PIA-Technologie für eine zuverlässige Außenbeleuchtung.

Hinweise

- Vorschaltgerät muss mit Schutzvorrichtung für Ende der Lebensdauer ausgestattet sein (IEC60662, IEC 62035)
- Es ist sehr unwahrscheinlich, dass der Glasbruch einer Lampe negative Auswirkungen auf Ihre Gesundheit hat. Wenn es zu einem Glasbruch kommt, lüften Sie den Raum 30 Minunten lang und entfernen Sie die Splitter möglichst mit Handschuhen. Legen Sie die Splitter in eine verschließbaren Plastikbeutel und geben Sie ihn beim Werkstoffhof zum Recycling ab. Benutzen Sie keinen Staubsauger.

Allgemeine Informationen

Sockel	E40
Betriebsstellung	UNIVERSAL [Beliebig oder universal (U)]
Referenz für Lichtstrommessung	Sphere
Lebensdauer bis 50 % Ausfall (Nom.)	36'000 Stunde(n)

Lichttechnische Daten

Farbcode	220 [CCT of 2000K]
Lichtstrom	33'000 lm
Farbkoordinate X (Nom)	0.535
Farbkoordinate Y (nom.)	0.420
Ähnlichste Farbtemperatur	2000 K
Nennlichtausbeute (Nom)	125 lm/W
Farbwiedergabeindex (CRI)	-
Bogenlänge O (Nom)	64 mm

Betrieb und Elektrik

Systemleistung	264 W
Spannung (Nom)	109 V

Lichtregelung und Dimmen

Dimmbar	Ja

Mechanik und Gehäuse

Kolbenausführung	Klar
Kolbenform	T46
Nettogewicht (Stück)	161.000 g

Genehmigung und Anwendung

Energieeffizienzklasse	E
Quecksilbergehalt (max.)	15.1 mg
Quecksilbergehalt (Nom)	15.1 mg
Energieverbrauch kWh/1.000 Std.	257 kWh
EPREL-Registrierungsnummer	1436305
CE-Zeichen	Ja

Produktdaten

Bestell-Produktname	MST SON-T PIA Plus 250W E E40 1SL/12
Gesamtbezeichnung des Produkts	MST SON-T PIA Plus 250W E E40 1SL/12
Gesamt-Produktcode	871150017987615
Bestellcode	8711500179876
Material-Nr. (12NC)	928144709230
Lokaler Bestellcode	SONT/PLUS250
Anzahl pro Verpackung	1
EAN/UPC – Produkt/Kiste	8711500179876
Zähler - Pakete pro Außenkarton	12
EAN Umverpackung	8711500182937

Abmessungsskizzen

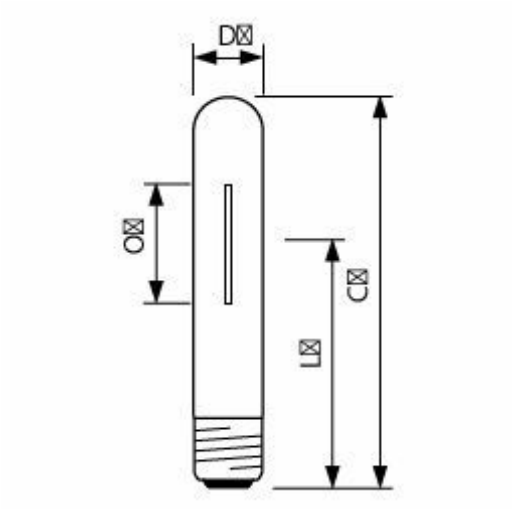

Product	D (max)	O	L	C (max)
MST SON-T PIA Plus 250W E E40 1SL/12	48 mm	64 mm	158 mm	257 mm

Photometrische Daten

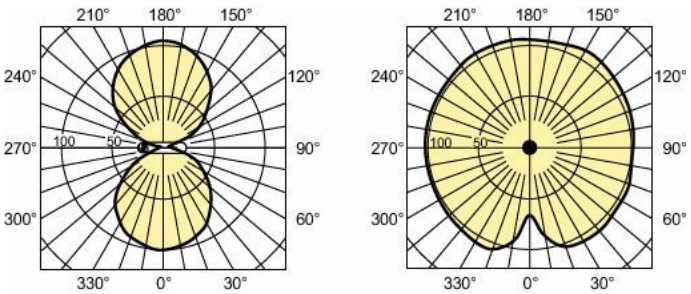

Light Distribution Diagram - MST SON-T PIA Plus 250W E E40 1SL/12

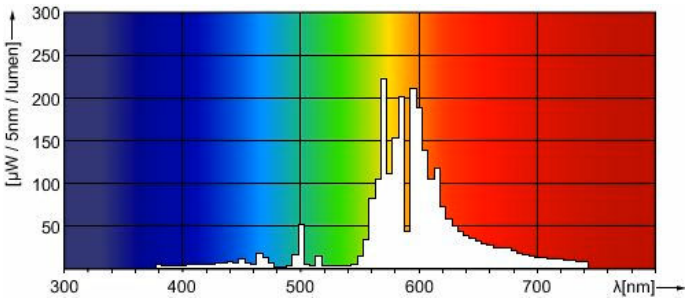

Spectral Power Distribution Colour - MST SON-T PIA Plus 250W E E40 1SL/12

Lebensdauer

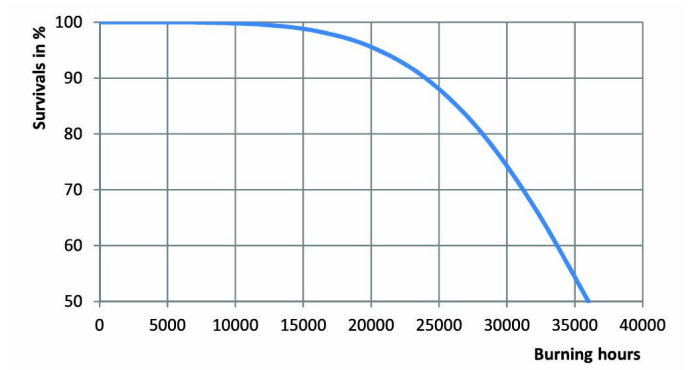

SON(-T) PIA Plus 150W 250W 400W Life Expectancy Diagram

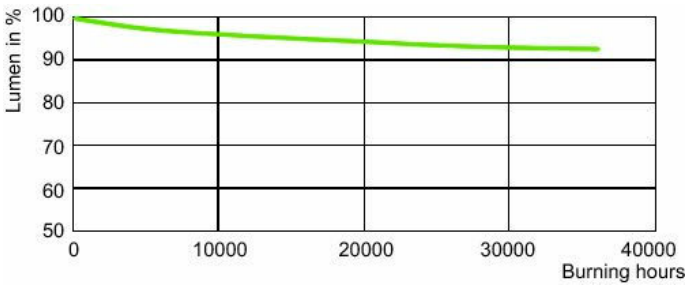

Lumen Maintenance Diagram - MST SON-T PIA Plus 250W E E40 1SL/12

© 2026 Signify Holding. Alle Rechte vorbehalten. Die hier bereitgestellten Informationen können ohne vorherige Ankündigung geändert werden. Signify gibt keine Zusicherungen und übernimmt keine Garantie bezüglich der Richtigkeit oder Vollständigkeit der in diesem Dokument enthaltenen Informationen und haftet nicht für Handlungen, die im Vertrauen darauf ausgeführt werden. Die in diesem Dokument vorgestellten Informationen sind, sofern keine anderslautende Vereinbarung mit Signify besteht, nicht als kommerzielles Angebot gedacht und sind nicht Teil eines Angebots oder Vertrags. Philips und das Philips Schildsymbol sind eingetragene Warenzeichen der Koninklijke Philips N.V.