PHILIPS

MST SON-T PIA Plus 400W E E40 1SL/12

928144809227



Hohe Effizienz für die Außenbeleuchtung



MASTER SON-T PIA Plus ist eine hochwertige Hochdrucknatriumdampflampe mit PIA-Technologie für eine zuverlässige Außenbeleuchtung.

Hinweise

- Vorschaltgerät muss mit Schutzvorrichtung für Ende der Lebensdauer ausgestattet sein (IEC60662, IEC 62035)
- Es ist sehr unwahrscheinlich, dass der Glasbruch einer Lampe negative Auswirkungen auf Ihre Gesundheit hat. Wenn es zu einem Glasbruch kommt, lüften Sie den Raum 30 Minunten lang und entfernen Sie die Splitter möglichst mit Handschuhen. Legen Sie die Splitter in eine verschließbaren Plastikbeutel und geben Sie ihn beim Werkstoffhof zum Recycling ab. Benutzen Sie keinen Staubsauger.

Allgemeine Informationen

Sockel	E40
Betriebsstellung	UNIVERSAL [Beliebig oder universal (U)]
Referenz für Lichtstrommessung	Sphere
Lebensdauer bis 50 % Ausfall (Nom.)	36'000 Stunde(n)

Lichttechnische Daten

Farbcode	220 [CCT of 2000K]
Lichtstrom	55'900 lm
Farbkoordinate X (Nom)	0.535
Farbkoordinate Y (nom.)	0.42
Ähnlichste Farbtemperatur	2000 K
Nennlichtausbeute (Nom)	137 lm/W
Farbwiedergabeindex (CRI)	-
Bogenlänge O (Nom)	83 mm

Betrieb und Elektrik

Systemleistung	408.0 W
Spannung (Nom)	105 V

Lichtregelung und Dimmen

Dimmbar	Ja

Mechanik und Gehäuse

Kolbenausführung	Klar
Kolbenform	T46
Nettogewicht (Stück)	0.180 kg

Genehmigung und Anwendung

Energieeffizienzklasse	E
Quecksilbergehalt (max.)	19.6 mg
Quecksilbergehalt (Nom)	20 mg
Energieverbrauch kWh/1.000 Std.	408 kWh
EPREL-Registrierungsnummer	473369
CE-Zeichen	Ja

Produktdaten

Bestell-Produktname	MST SON-T PIA Plus 400W E E40 1SL/12
Gesamtbezeichnung des Produkts	MST SON-T PIA Plus 400W E E40 1SL/12
Gesamt-Produktcode	871150017988315
Bestellcode	8711500179883
Material-Nr. (12NC)	928144809227
Lokaler Bestellcode	SONT/PLUS400
Anzahl pro Verpackung	1
EAN/UPC – Produkt/Kiste	8711500179883
Zähler - Pakete pro Außenkarton	12
EAN Umverpackung	8711500182951

Abmessungsskizzen

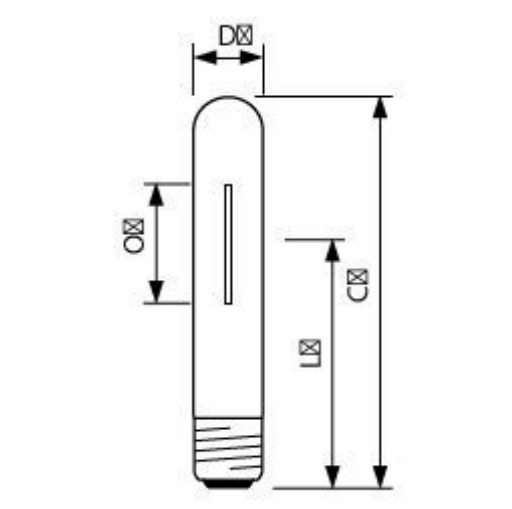

Product	D (max)	O	L	C (max)
MST SON-T PIA Plus 400W E E40 1SL/12	48 mm	83 mm	175 mm	279 mm

Photometrische Daten

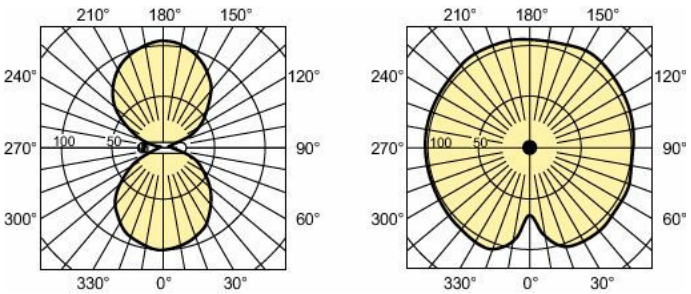

Light Distribution Diagram - MST SON-T PIA Plus 400W E E40 1SL/12

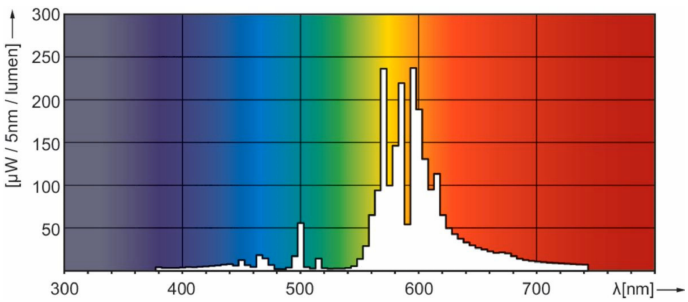

Spectral Power Distribution Colour - MST SON-T PIA Plus 400W E E40 1SL/12

Lebensdauer

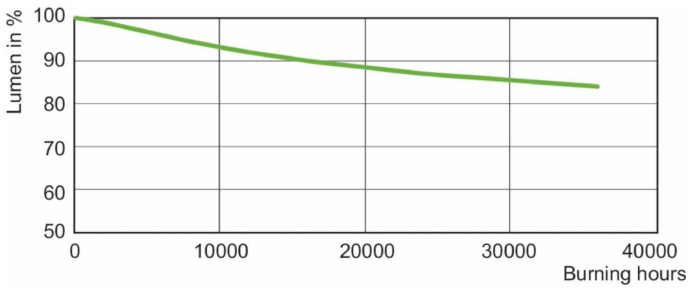

Lumen Maintenance Diagram - MST SON-T PIA Plus 400W E E40 1SL/12

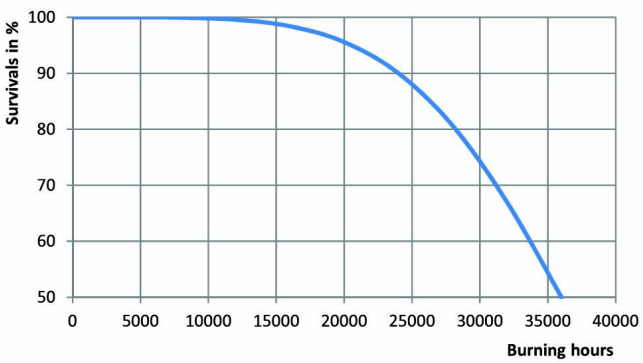

SON(-T) PIA Plus 150W 250W 400W Life Expectancy Diagram

© 2026 Signify Holding. Alle Rechte vorbehalten. Die hier bereitgestellten Informationen können ohne vorherige Ankündigung geändert werden. Signify gibt keine Zusicherungen und übernimmt keine Garantie bezüglich der Richtigkeit oder Vollständigkeit der in diesem Dokument enthaltenen Informationen und haftet nicht für Handlungen, die im Vertrauen darauf ausgeführt werden. Die in diesem Dokument vorgestellten Informationen sind, sofern keine anderslautende Vereinbarung mit Signify besteht, nicht als kommerzielles Angebot gedacht und sind nicht Teil eines Angebots oder Vertrags. Philips und das Philips Schildsymbol sind eingetragene Warenzeichen der Koninklijke Philips N.V.