PHILIPS

MST SON-T PIA Plus 70W/220 E27 1SL/12

928152700028



Hohe Effizienz für die Außenbeleuchtung



MASTER SON-T PIA Plus ist eine hochwertige Hochdrucknatriumdampflampe mit PIA-Technologie für eine zuverlässige Außenbeleuchtung.

Hinweise

- Vorschaltgerät muss mit Schutzvorrichtung für Ende der Lebensdauer ausgestattet sein (IEC60662, IEC 62035)
- Es ist sehr unwahrscheinlich, dass der Glasbruch einer Lampe negative Auswirkungen auf Ihre Gesundheit hat. Wenn es zu einem Glasbruch kommt, lüften Sie den Raum 30 Minunten lang und entfernen Sie die Splitter möglichst mit Handschuhen. Legen Sie die Splitter in eine verschließbaren Plastikbeutel und geben Sie ihn beim Werkstoffhof zum Recycling ab. Benutzen Sie keinen Staubsauger.

Allgemeine Informationen

Sockel	E27
Betriebsstellung	UNIVERSAL [Beliebig oder universal (U)]
Referenz für Lichtstrommessung	Sphere
Lebensdauer bis 50 % Ausfall (Nom.)	30'000 Stunde(n)

Lichttechnische Daten

Farbcode	220 [CCT of 2000K]
Lichtstrom	6'650 lm
Farbkoordinate X (Nom)	0.54
Farbkoordinate Y (nom.)	0.42
Ähnlichste Farbtemperatur	1900 K
Nennlichtausbeute (Nom)	90 lm/W
Farbwiedergabeindex (CRI)	-
Bogenlänge O (Nom)	42 mm

Betrieb und Elektrik

Systemleistung	74 W
Spannung (Nom)	92 V

Lichtregelung und Dimmen

Dimmbar	Ja

Mechanik und Gehäuse

Kolbenausführung	Klar
Kolbenform	T35
Nettogewicht (Stück)	0.048 kg

Genehmigung und Anwendung

Energieeffizienzklasse	G
Quecksilbergehalt (max.)	12.2 mg
Quecksilbergehalt (Nom)	12.2 mg
Energieverbrauch kWh/1.000 Std.	73 kWh
EPREL-Registrierungsnummer	1557896
CE-Zeichen	Ja

Produktdaten

Bestell-Produktname	MST SON-T PIA Plus 70W/220 E27 1SL/12
Gesamtbezeichnung des Produkts	MST SON-T PIA Plus 70W/220 E27 1SL/12
Gesamt-Produktcode	871150019266015
Bestellcode	8711500192660
Material-Nr. (12NC)	928152700028
Lokaler Bestellcode	SONT/PLUS70
Anzahl pro Verpackung	1
EAN/UPC – Produkt/Kiste	8711500192660
Zähler - Pakete pro Außenkarton	12
EAN Umverpackung	8711500193131

Abmessungsskizzen

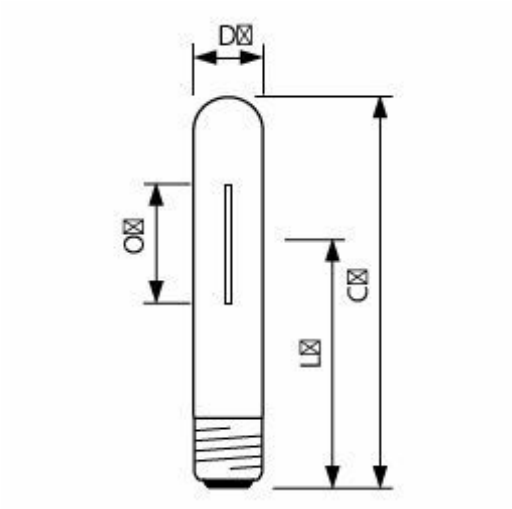

Product	D (max)	O	L	C (max)
MST SON-T PIA Plus 70W/220 E27 1SL/12	36 mm	42 mm	104 mm	156 mm

Photometrische Daten

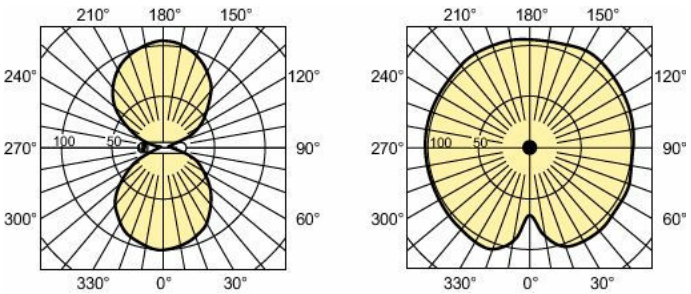

Light Distribution Diagram - MST SON-T PIA Plus 70W/220 E27 1SL/12

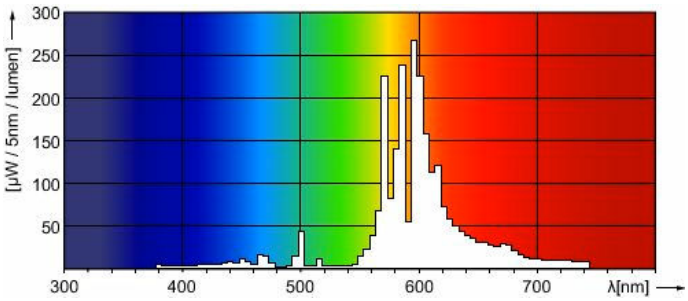

Spectral Power Distribution Colour - MST SON-T PIA Plus 70W/220 E27 1SL/12

Lebensdauer

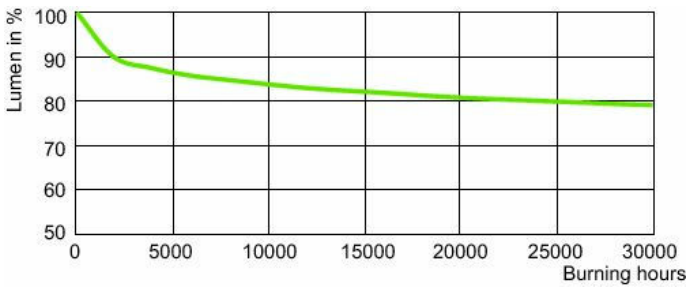

Lumen Maintenance Diagram - MST SON-T PIA Plus 70W/220 E27 1SL/12

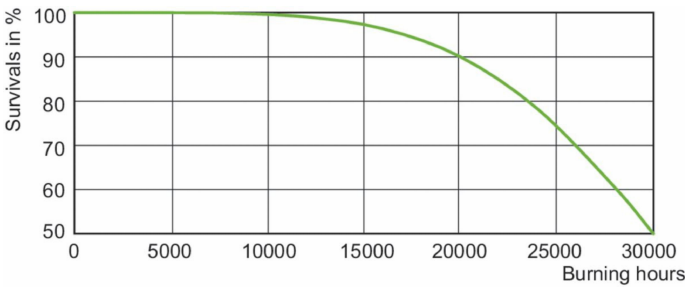

LDLE_SON-TPIA_0008-Life expectancy diagram

© 2026 Signify Holding. Alle Rechte vorbehalten. Die hier bereitgestellten Informationen können ohne vorherige Ankündigung geändert werden. Signify gibt keine Zusicherungen und übernimmt keine Garantie bezüglich der Richtigkeit oder Vollständigkeit der in diesem Dokument enthaltenen Informationen und haftet nicht für Handlungen, die im Vertrauen darauf ausgeführt werden. Die in diesem Dokument vorgestellten Informationen sind, sofern keine anderslautende Vereinbarung mit Signify besteht, nicht als kommerzielles Angebot gedacht und sind nicht Teil eines Angebots oder Vertrags. Philips und das Philips Schildsymbol sind eingetragene Warenzeichen der Koninklijke Philips N.V.