PHILIPS

MSD Platinum 11 R 1CT/8

928191705314



MSD Platinum – Die Möglichkeit, Ihre Kreativität frei zu entfalten

Die MSD Platinum Lampen eröffnen neue kreative Freiräume in der Entertainment-Beleuchtung, mit kraftvollem, kompaktem und brillant intensivem Licht. Ihr kompaktes, leichtes Design bietet die Freiheit, kleinere, leichtere Leuchten zu bauen - für den Einsatz an jedem Ort auf der Bühne. Der kurze Lichtbogen, die hohe Farbtemperatur und der innovative Reflektor sorgen für eine funkelnde, hohe Strahlungsintensität und eine ausgezeichnete Farbwiedergabe. Außerdem bieten sie eine lange und zuverlässige Lebensdauer, hohe Effizienz und schnelle Austauschzeiten. Das alles sorgt für ein intensives, kreatives Erlebnis.

Hinweise

- Es ist sehr unwahrscheinlich, dass der Glasbruch einer Lampe negative Auswirkungen auf Ihre Gesundheit hat. Wenn es zu einem Glasbruch kommt, lüften Sie den Raum 30 Minunten lang und entfernen Sie die Splitter möglichst mit Handschuhen. Legen Sie die Splitter in eine verschließbaren Plastikbeutel und geben Sie ihn beim Werkstoffhof zum Recycling ab. Benutzen Sie keinen Staubsauger.

Allgemeine Informationen

Sockel	-
Betriebsstellung	UNIVERSAL [Beliebig oder universal (U)]
Lebensdauer bis 50 % Ausfall (Nom.)	2'000 Stunde(n)

Lichttechnische Daten

Farbcode	2
Lichtstrom	12'000 lm
Farbkoordinate X (Nom)	0.300
Farbkoordinate Y (nom.)	0.305
Ähnlichste Farbtemperatur	7800 K
Farbwiedergabeindex (CRI)	-
Bogenlänge O (Nom)	1.0 mm

Betrieb und Elektrik

Systemleistung	250 W

Lichtregelung und Dimmen

Dimmbar	Ja

Mechanik und Gehäuse

Nettogewicht (Stück)	85.000 g

Genehmigung und Anwendung

CE-Zeichen	Ja

Produktdaten

Bestell-Produktname	MSD Platinum 11 R 1CT/8
Gesamtbezeichnung des Produkts	MSD Platinum 11 R 1CT/8
Gesamt-Produktcode	871869653976700
Bestellcode	8718696539767
Material-Nr. (12NC)	928191705314
Anzahl pro Verpackung	1
EAN/UPC – Produkt/Kiste	8718696539767
Zähler - Pakete pro Außenkarton	8
EAN Umverpackung	8718696539774

Abmessungsskizzen

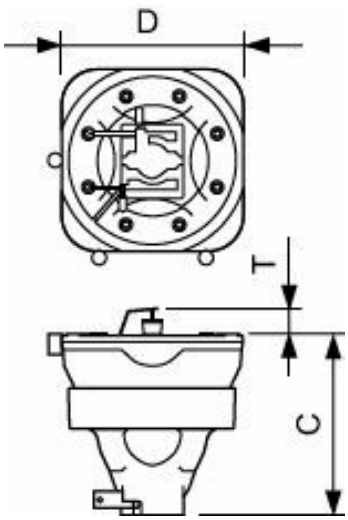

Product	D (max)	T (max)	O	C (max)
MSD Platinum 11 R 1CT/8	51.5 mm	10 mm	0.95 mm	53 mm

Photometrische Daten

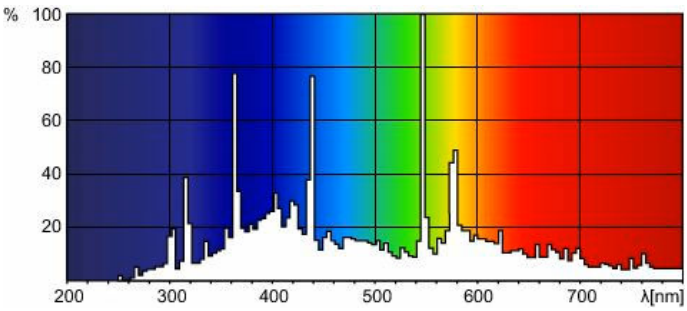

Spectral Power Distribution Colour - MSD Platinum 11 R 1CT/8

© 2026 Signify Holding. Alle Rechte vorbehalten. Die hier bereitgestellten Informationen können ohne vorherige Ankündigung geändert werden. Signify gibt keine Zusicherungen und übernimmt keine Garantie bezüglich der Richtigkeit oder Vollständigkeit der in diesem Dokument enthaltenen Informationen und haftet nicht für Handlungen, die im Vertrauen darauf ausgeführt werden. Die in diesem Dokument vorgestellten Informationen sind, sofern keine anderslautende Vereinbarung mit Signify besteht, nicht als kommerzielles Angebot gedacht und sind nicht Teil eines Angebots oder Vertrags. Philips und das Philips Schildsymbol sind eingetragene Warenzeichen der Koninklijke Philips N.V.