PHILIPS

TForce Core LED road 17W 730 E27 MV

929002484802



CorePro, LED SON-T, Röhrenform, 220-240V, 17 W, SON-T 50W, E27, 3000 K, 2800 lm, CRI 70, 25000 Stunde(n)

A G C

CorePro, LED SON-T, Röhrenform, 220-240V, 17 W, LED alternative to SON-T 50W, E27, 3000 K, 2800 lm, CRI 70, 25000 Stunde(n), 164 lm/W, EEL C, PF 0.5, Glas, RG1, IP65, SVM 3.3, PstLM 1

Hinweise

- Bitte lesen Sie die Installationsanleitung oder wenden Sie sich an einen Philips Lighting Mitarbeiter, um den Schaltplan und die Anweisungen zu erhalten.

Allgemeine Informationen

Sockel	E27
Nennlebensdauer	25'000 Stunde(n)
Schaltzyklus	50'000
Beleuchtungstechnologie	LED SON-T
Referenz für Lichtstrommessung	Sphere
Garantiedauer	3 Jahre

Lichttechnische Daten

Farbcode	730 [CCT of 3000K]
Ausstrahlungswinkel (Nom)	330 Grad
Lichtstrom	2'800 lm
Lichtfarbe	Weiß (WH)
Ähnlichste Farbtemperatur	3000 K
Nennlichtausbeute (Nom)	164 lm/W
Farbkonsistenz	<6
Farbwiedergabeindex (CRI)	70
Restlichtstrom am Ende der Nennlebensdauer (Nom.)	70 %
Photobiologische Sicherheit gemäß EN 62471	RG1

Betrieb und Elektrik

Netzfrequenz	50 to 60 Hz
Eingangsfrequenz	50 bis 60 Hz
Systemleistung	17 W
Lampenstrom (Nom)	125 mA
Startzeit (Nom)	0.5 s
Aufwärmzeit bis 60 % Licht	0.5 s
Leistungsfaktor (Bruchteil)	0.5
Spannung (Nom)	220-240 V
Einschaltstrom am Netz	7.8
Max. Lampenanzahl für MCB Typ B 10 A – Netz	58
Max. Lampenanzahl für MCB Typ B, 10 A – EM-Vorschaltgerät ohne Kompensationskondensator.	-
Max. Lampenanzahl für MCB Typ B, 10 A – EM-Vorschaltgerät mit Kompensationskondensator.	-
Max. Lampenanzahl für MCB Typ B 16 A – Netz	93
Max. Lampenanzahl für MCB Typ B, 16 A – EM-Vorschaltgerät ohne Kompensationskondensator.	-
Max. Lampenanzahl für MCB Typ B, 16 A – EM-Vorschaltgerät mit Kompensationskondensator.	-
Äquivalente Leistung (nur für LED Entladungslampen)	SON-T 50W
Kompatibilität mit Vorschaltgeräten	220-240V

Temperatur

Gehäusetemperatur (Nom)	36.8 °C

Lichtregelung und Dimmen

Dimmbar	Nein

Mechanik und Gehäuse

Kolbenausführung	Klar
Kolbenmaterial	Glas
Kolbenform	Röhrenform
Nettogewicht (Stück)	0.081 kg

Genehmigung und Anwendung

Energieeffizienzklasse	C
Energiesparendes Produkt	Ja
Energieverbrauch kWh/1.000 Std.	17 kWh
EPREL-Registrierungsnummer	2329497
CE-Zeichen	Ja
EU RoHS-konform	Ja
Flackerwert (PstLM) – Flackerwert gemäß EN 61000-3-3	1
Messung der Sichtbarkeit des Stroboskopeffekts (SVM)	3.3
Umgebungstemperaturbereich	-30 bis +45 °C

Anwendungsbedingungen

Wireless-Technologie	Nicht anwendbar

Produktdaten

Bestell-Produktname	TForce Core LED road 17W 730 E27 MV
Gesamtbezeichnung des Produkts	TForce Core LED road 17W 730 E27 MV
Gesamt-Produktcode	871951431625600
Bestellcode	8719514316256

Material-Nr. (12NC)	929002484802
Anzahl pro Verpackung	1
EAN/UPC – Produkt/Kiste	8719514316256
Zähler - Pakete pro Außenkarton	6
EAN Umverpackung	8719514316263

Abmessungsskizzen

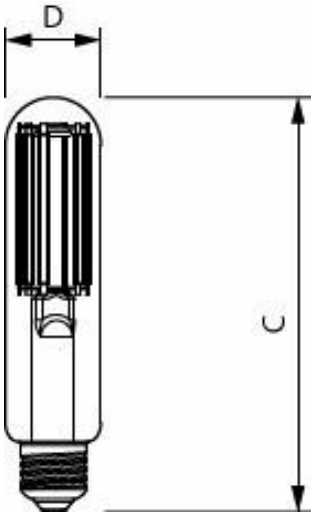

Product	D	C
TForce Core LED road 17W 730 E27 MV	38.5 mm	168 mm

Photometrische Daten

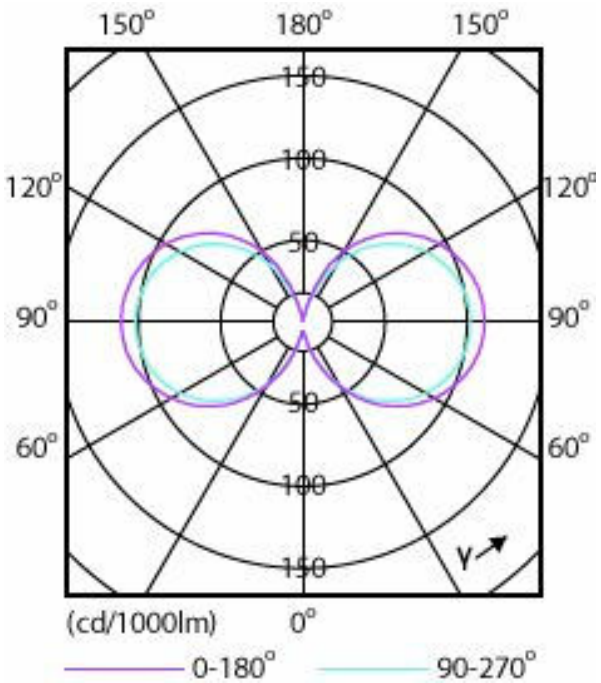

Light Distribution Diagram - TForce Core LED road 17W 730 E27 MV

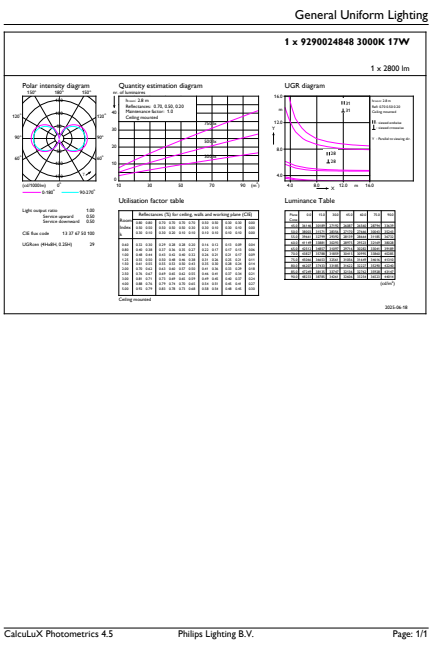

General uniform lighting - TForce Core LED road 17W 730 E27 MV

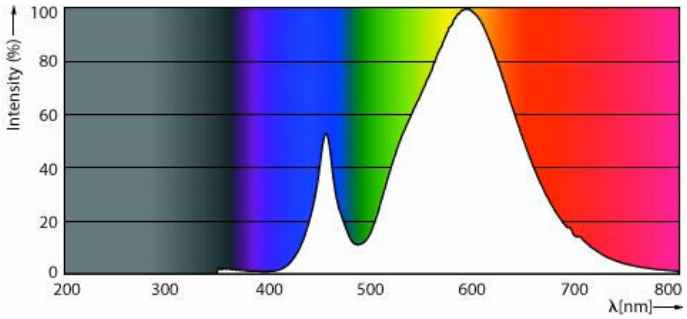

Spectral Power Distribution Colour - TForce Core LED road 17W 730 E27 MV

Lebensdauer

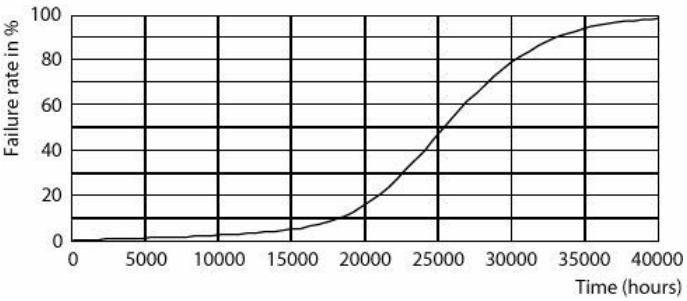

Life Expectancy Diagram

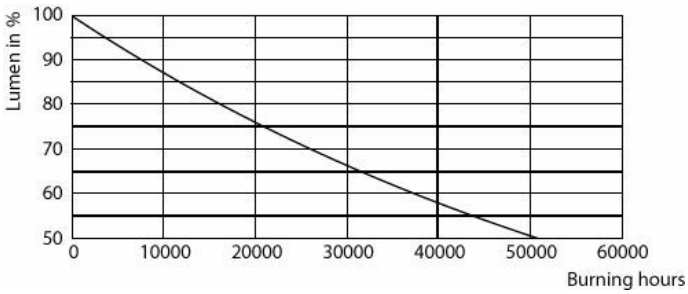

Lumen Maintenance Diagram - TForce Core LED road 17W 730 E27 MV

Zugehörige Dokumente

Dokumente und Zertifikate	Dokumentname	Herunterladen
Environmental Product Declaration	EPD-Philips-TForce-Core-LED-Road-COMF-8852552-Ref-929003731002-EPD.pdf	Herunterladen
Installation Instructions	Online-QIG-for-324165994083-INI.pdf	Herunterladen
Tender text	Tender_Text_929002484802_de_CH.txt	Herunterladen

Software-Plugins	Dokumentname	Herunterladen
IES File	LED-TForce-Core-LED-road-17W-730-E27-MV-IES.IES	Herunterladen
LDT File	LED-TForce-Core-LED-road-17W-730-E27-MV-LDT.ldt	Herunterladen

© 2026 Signify Holding. Alle Rechte vorbehalten. Die hier bereitgestellten Informationen können ohne vorherige Ankündigung geändert werden. Signify gibt keine Zusicherungen und übernimmt keine Garantie bezüglich der Richtigkeit oder Vollständigkeit der in diesem Dokument enthaltenen Informationen und haftet nicht für Handlungen, die im Vertrauen darauf ausgeführt werden. Die in diesem Dokument vorgestellten Informationen sind, sofern keine anderslautende Vereinbarung mit Signify besteht, nicht als kommerzielles Angebot gedacht und sind nicht Teil eines Angebots oder Vertrags. Philips und das Philips Schildsymbol sind eingetragene Warenzeichen der Koninklijke Philips N.V.