PHILIPS

MAS LED spot VLE D
5.8-35W MR16 940 36D

929002492702



MASTER Value, LEDspot, MR16, 35 W, GU5.3, 4000 K, 490 lm, CRI 90, 25000 Stunde(n), Glas



MASTER Value, LEDspot, MR16, 35 W, GU5.3, 4000 K, 490 lm, CRI 90, 25000 Stunde(n), Glas, 84.00 lm/W, EEL F, PF 0.7, RG1, IP20

Hinweise

- Nicht für den Einsatz in sehr luftfeuchter Umgebung geeignet (z.B. über der Dusche)
- Nicht für elektronische Schalter geeignet
- Max. 80% Luftfeuchtigkeit
- Min. 10 mm Luftraum beim Deckeneinbau zur Gewährleistung der konstanten Wärmeableitung

Allgemeine Informationen

Sockel	GU5.3
Nennlebensdauer	25'000 Stunde(n)
Schaltzyklus	50'000
Beleuchtungstechnologie	LEDspot
Referenz für Lichtstrommessung	Narrow Cone
Garantiedauer	5 Jahre

Lichttechnische Daten

Farbcode	940 [CCT of 4000K]
Ausstrahlungswinkel (Nom)	36 Grad
Lichtstrom	490 lm
Lichtstärke (Nom)	1'200 cd
Lichtfarbe	Kaltweiß (CW)
Ähnlichste Farbtemperatur	4000 K
Nennlichtausbeute (Nom)	84.00 lm/W
Farbkonsistenz	<6
Farbwiedergabeindex (CRI)	90
Restlichtstrom am Ende der Nennlebensdauer (Nom.)	70 %
Lichtstrom im 90° -Kegel (Nennwert)	490 lm
Photobiologische Sicherheit gemäß EN 62471	RG1

Betrieb und Elektrik

Netzfrequenz	- Hz
Eingangsfrequenz	- Hz
Systemleistung	5.8 W
Lampenstrom (Nom)	510 mA
Äquivalente Leistung	35 W
Startzeit (Nom)	0.5 s
Aufwärmzeit bis 60 % Licht	0.5 s
Leistungsfaktor (Bruchteil)	0.7
Spannung (Nom)	ac electronic 12 V

Temperatur

Gehäusetemperatur (Nom)	85 °C

Lichtregelung und Dimmen

Dimmbar	Nur mit Spezial-Dimmern

Mechanik und Gehäuse

Kolbenausführung	Klar
Kolbenmaterial	Glas
Kolbenform	MR16
Nettogewicht (Stück)	0.045 kg

Genehmigung und Anwendung

Energieeffizienzklasse	F
Geeignet für Akzentbeleuchtung	Ja
Energieverbrauch kWh/1.000 Std.	6 kWh
EPREL-Registrierungsnummer	453175
CE-Zeichen	Ja
EU RoHS-konform	Ja
EyeComfort	Ja
Umgebungstemperaturbereich	-20 bis +40 °C

Anwendungsbedingungen

Wireless-Technologie	Nicht anwendbar

Produktdaten

Bestell-Produktname	MAS LED spot VLE D 5.8-35W MR16 940 36D
Gesamtbezeichnung des Produkts	MAS LED spot VLE D 5.8-35W MR16 940 36D
Gesamt-Produktcode	871951430722300
Bestellcode	8719514307223
Material-Nr. (12NC)	929002492702
Anzahl pro Verpackung	1
EAN/UPC – Produkt/Kiste	8719514307223
Zähler - Pakete pro Außenkarton	10
EAN Umverpackung	8719514307230

Abmessungsskizzen

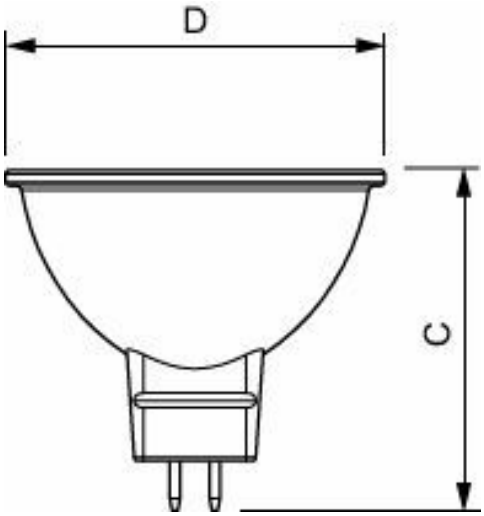

Product	D	C
MAS LED spot VLE D 5.8-35W MR16 940 36D	50.5 mm	45.5 mm

Photometrische Daten

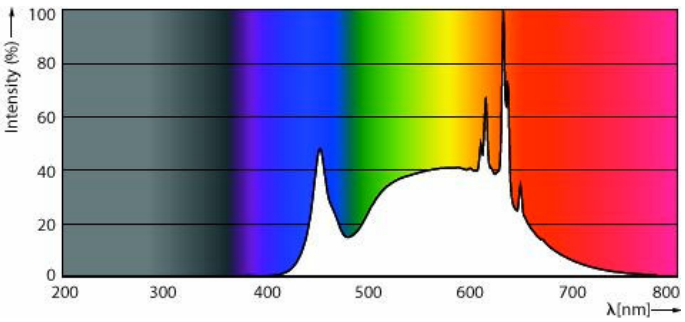

Spectral Power Distribution Colour - MAS LED spot VLE D 5.8-35W MR16 940 36D

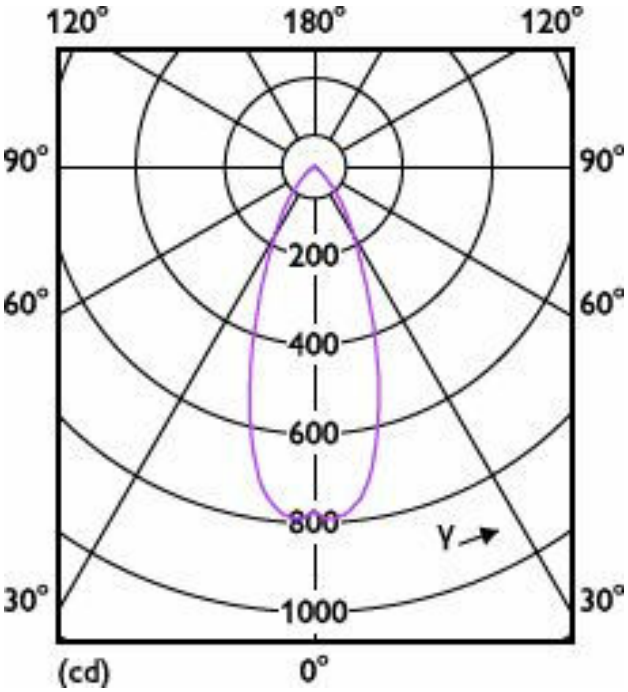

Light Distribution Diagram - MAS LED spot VLE D 5.8-35W MR16 940 36D

Lebensdauer

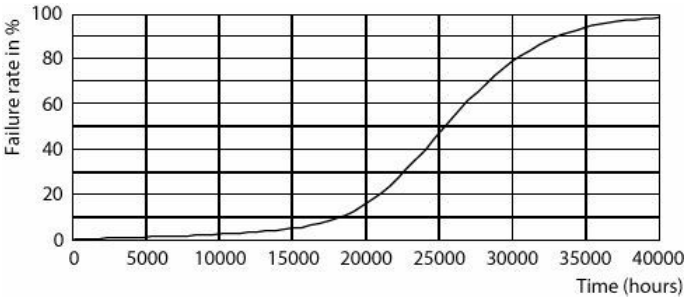

Life Expectancy Diagram

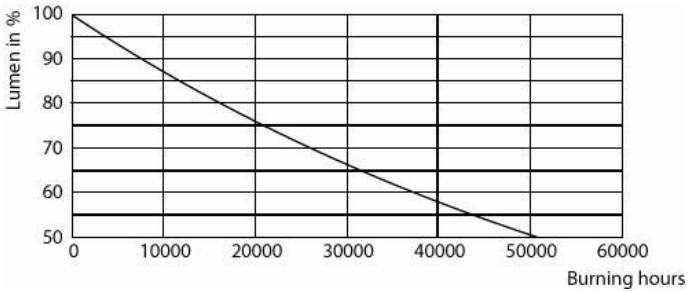

Lumen Maintenance Diagram - MAS LED spot VLE D 5.8-35W MR16 940 36D

Zugehörige Dokumente

Dokumente und Zertifikate	Dokumentname	Herunterladen
Environmental Product Declaration	Philips-MASTER-VALUE-LEDspot-LV-COMF-2197-Ref-929002492502-EPD.pdf	Herunterladen

Software-Plugins	Dokumentname	Herunterladen
IES File	LEDspots_MAS_5,8W_MR16_GU5,3_940_36D-IES.IES	Herunterladen

© 2026 Signify Holding. Alle Rechte vorbehalten. Die hier bereitgestellten Informationen können ohne vorherige Ankündigung geändert werden. Signify gibt keine Zusicherungen und übernimmt keine Garantie bezüglich der Richtigkeit oder Vollständigkeit der in diesem Dokument enthaltenen Informationen und haftet nicht für Handlungen, die im Vertrauen darauf ausgeführt werden. Die in diesem Dokument vorgestellten Informationen sind, sofern keine anderslautende Vereinbarung mit Signify besteht, nicht als kommerzielles Angebot gedacht und sind nicht Teil eines Angebots oder Vertrags. Philips und das Philips Schildsymbol sind eingetragene Warenzeichen der Koninklijke Philips N.V.