PHILIPS

CorePro LEDspot ND 9-60W 927 PAR38 25D

929003485302



CorePro, LEDspot, PAR38, 60 W, E27, 2700 K, 750 lm, CRI 90, 15000 Stunde(n), Glas

A ↑ G F

CorePro, LEDspot, PAR38, 60 W, E27, 2700 K, 750 lm, CRI 90, 15000 Stunde(n), Glas, 83 lm/W, EEL F, PF 0.7, RG1, IP65, SVM 0.4, PstLM 1

Allgemeine Informationen

Sockel	E27
Nennlebensdauer	15'000 Stunde(n)
Schaltzyklus	25'000
Beleuchtungstechnologie	LEDspot
Referenz für Lichtstrommessung	Narrow Cone
Garantiedauer	2 Jahre

Lichttechnische Daten

Farbcode	927 [CCT of 2700K]
Ausstrahlungswinkel (Nom)	25 Grad
Lichtstrom	750 lm
Lichtstärke (Nom)	3'600 cd
Lichtfarbe	Warmweiß (WW)
Ähnlichste Farbtemperatur	2700 K
Nennlichtausbeute (Nom)	83 lm/W
Farbkonsistenz	<6

Farbwiedergabeindex (CRI)	90
Restlichtstrom am Ende der Nennlebensdauer (Nom.)	70 %
Lichtstrom im 90° -Kegel (Nennwert)	750 lm
Photobiologische Sicherheit gemäß EN 62471	RG1

Betrieb und Elektrik

Netzfrequenz	50 to 60 Hz
Eingangsfrequenz	50 bis 60 Hz
Systemleistung	9 W
Lampenstrom (Nom)	55 mA
Äquivalente Leistung	60 W
Startzeit (Nom)	0.5 s
Aufwärmzeit bis 60 % Licht	0.5 s
Leistungsfaktor (Bruchteil)	0.7
Spannung (Nom)	220-240 V

Temperatur

Gehäusetemperatur (Nom)	70 °C

Lichtregelung und Dimmen

Dimmbar	Nein

Mechanik und Gehäuse

Kolbenausführung	Klar
Kolbenmaterial	Glas
Kolbenform	PAR38
Nettogewicht (Stück)	0.300 kg

Genehmigung und Anwendung

Energieeffizienzklasse	F
Geeignet für Akzentbeleuchtung	Ja
Energieverbrauch kWh/1.000 Std.	9 kWh
EPREL-Registrierungsnummer	1121744
CE-Zeichen	Ja
EU RoHS-konform	Ja
EyeComfort	Ja
Flackerwert (PstLM) – Flackerwert gemäß EN 61000-3-3	1
Messung der Sichtbarkeit des Stroboskopeffekts (SVM)	0.4
Umgebungstemperaturbereich	-20 bis +45 °C

Anwendungsbedingungen

Wireless-Technologie	Nicht anwendbar

Produktdaten

Bestell-Produktname	CorePro LEDspot ND 9-60W 927 PAR38 25D
Gesamtbezeichnung des Produkts	CorePro LEDspot ND 9-60W 927 PAR38 25D
Gesamt-Produktcode	871951444342600
Bestellcode	8719514443426
Material-Nr. (12NC)	929003485302
Anzahl pro Verpackung	1
EAN/UPC – Produkt/Kiste	8719514443426
Zähler - Pakete pro Außenkarton	6
EAN Umverpackung	8719514443433

Abmessungsskizzen

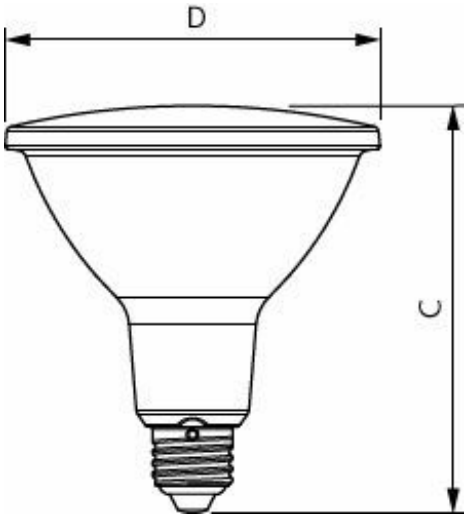

Product	D	C
CorePro LEDspot ND 9-60W 927 PAR38 25D	122 mm	134 mm

Photometrische Daten

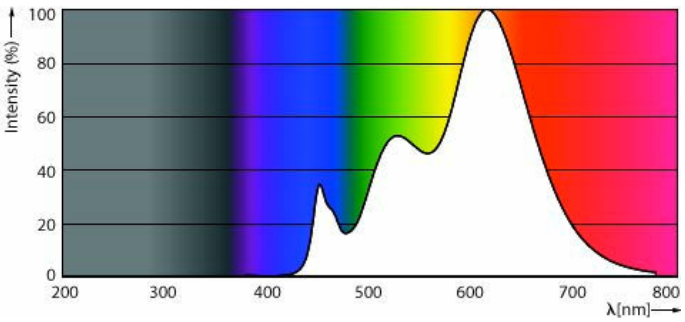

Spectral Power Distribution Colour - CorePro LEDspot ND 9-60W 927 PAR38 25D

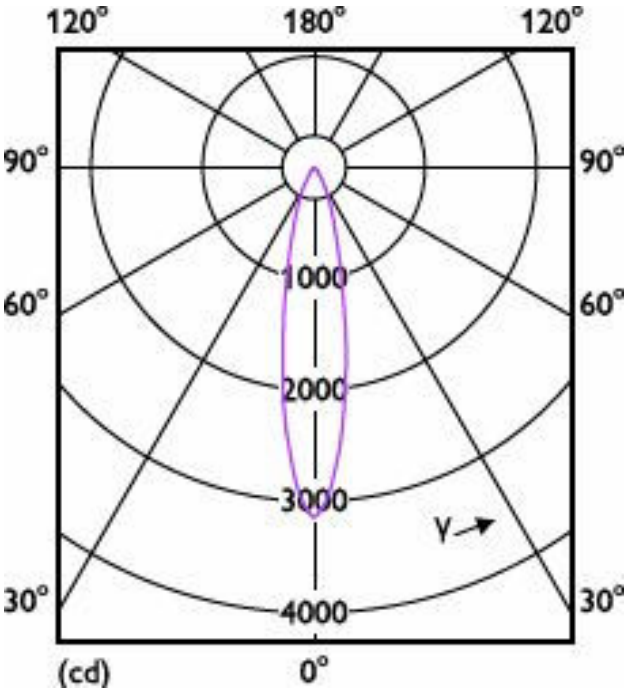

Light Distribution Diagram - CorePro LEDspot ND 9-60W 927 PAR38 25D

Lebensdauer

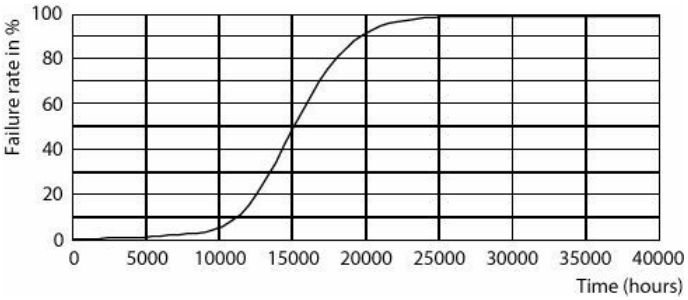

Life Expectancy Diagram

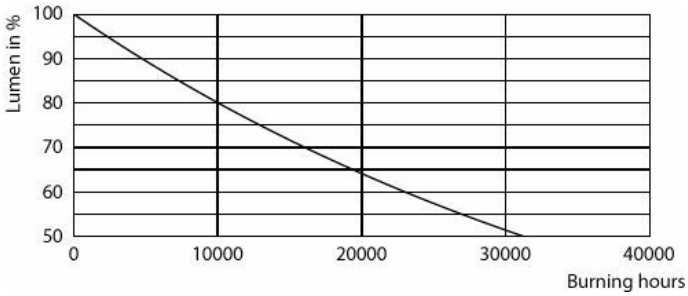

Lumen Maintenance Diagram - CorePro LEDspot ND 9-60W 927 PAR38 25D

Zugehörige Dokumente

Software-Plugins	Dokumentname	Herunterladen
IES File	LEDspots_EU1_9W_PAR38_E27_927_25D-IES.IES	Herunterladen

© 2026 Signify Holding. Alle Rechte vorbehalten. Die hier bereitgestellten Informationen können ohne vorherige Ankündigung geändert werden. Signify gibt keine Zusicherungen und übernimmt keine Garantie bezüglich der Richtigkeit oder Vollständigkeit der in diesem Dokument enthaltenen Informationen und haftet nicht für Handlungen, die im Vertrauen darauf ausgeführt werden. Die in diesem Dokument vorgestellten Informationen sind, sofern keine anderslautende Vereinbarung mit Signify besteht, nicht als kommerzielles Angebot gedacht und sind nicht Teil eines Angebots oder Vertrags. Philips und das Philips Schildsymbol sind eingetragene Warenzeichen der Koninklijke Philips N.V.