PHILIPS

MAS LEDspot VLE D 6-50W 927 PAR20 40D

929003486002



MASTER Value, LEDspot, PAR20, 50 W, E27, 2700 K, 500 lm, CRI 90, 25000 Stunde(n), Glas



MASTER Value, LEDspot, PAR20, 50 W, E27, 2700 K, 500 lm, CRI 90, 25000 Stunde(n), Glas, 83 lm/W, EEL F, PF 0.7, RG1, IP20, SVM 0.4, PstLM 1

Allgemeine Informationen

Sockel	E27
Nennlebensdauer	25'000 Stunde(n)
Schaltzyklus	50'000
Beleuchtungstechnologie	LEDspot
Referenz für Lichtstrommessung	Narrow Cone
Garantiedauer	5 Jahre

Lichttechnische Daten

Farbcode	927 [CCT of 2700K]
Ausstrahlungswinkel (Nom)	40 Grad
Lichtstrom	500 lm
Lichtstärke (Nom)	1'000 cd
Lichtfarbe	Warmweiß (WW)
Ähnlichste Farbtemperatur	2700 K
Nennlichtausbeute (Nom)	83 lm/W
Farbkonsistenz	<6

Farbwiedergabeindex (CRI)	90
Restlichtstrom am Ende der Nennlebensdauer (Nom.)	70 %
Lichtstrom im 90° -Kegel (Nennwert)	500 lm
Photobiologische Sicherheit gemäß EN 62471	RG1

Betrieb und Elektrik

Netzfrequenz	50 to 60 Hz
Eingangsfrequenz	50 bis 60 Hz
Systemleistung	6 W
Lampenstrom (Nom)	40 mA
Äquivalente Leistung	50 W
Startzeit (Nom)	0.5 s
Aufwärmzeit bis 60 % Licht	0.5 s
Leistungsfaktor (Bruchteil)	0.7
Spannung (Nom)	220-240 V

Temperatur

Gehäusetemperatur (Nom)	80 °C

Lichtregelung und Dimmen

Dimmbar	Nur mit Spezial-Dimmern

Mechanik und Gehäuse

Kolbenausführung	Klar
Kolbenmaterial	Glas
Kolbenform	PAR20
Nettogewicht (Stück)	0.080 kg

Genehmigung und Anwendung

Energieeffizienzklasse	F
Geeignet für Akzentbeleuchtung	Ja
Energieverbrauch kWh/1.000 Std.	6 kWh
EPREL-Registrierungsnummer	1121748
CE-Zeichen	Ja
EU RoHS-konform	Ja
EyeComfort	Ja
Flackerwert (PstLM) – Flackerwert gemäß EN 61000-3-3	1
Messung der Sichtbarkeit des Stroboskopeffekts (SVM)	0.4
Umgebungstemperaturbereich	-20 bis +45 °C

Anwendungsbedingungen

Wireless-Technologie	Nicht anwendbar

Produktdaten

Bestell-Produktname	MAS LEDspot VLE D 6-50W 927 PAR20 40D
Gesamtbezeichnung des Produkts	MAS LEDspot VLE D 6-50W 927 PAR20 40D
Gesamt-Produktcode	871951444310500
Bestellcode	8719514443105
Material-Nr. (12NC)	929003486002
Anzahl pro Verpackung	1
EAN/UPC – Produkt/Kiste	8719514443105
Zähler - Pakete pro Außenkarton	6
EAN Umverpackung	8719514443112

Abmessungsskizzen

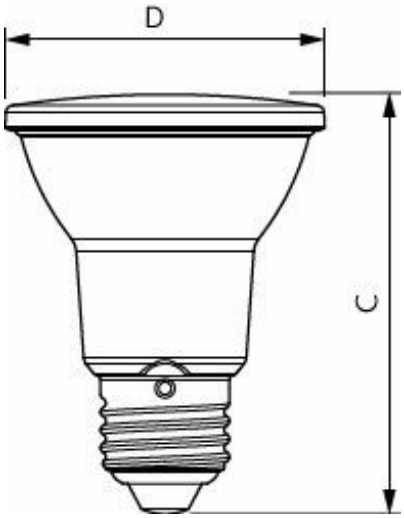

Product	D	C
MAS LEDspot VLE D 6-50W 927 PAR20 40D	65 mm	85 mm

Photometrische Daten

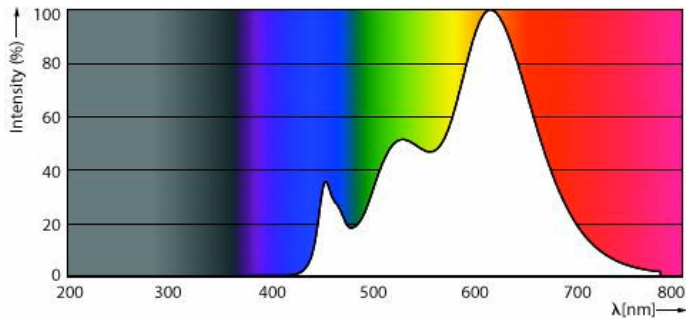

Spectral Power Distribution Colour - MAS LEDspot VLE D 6-50W 927 PAR20 40D

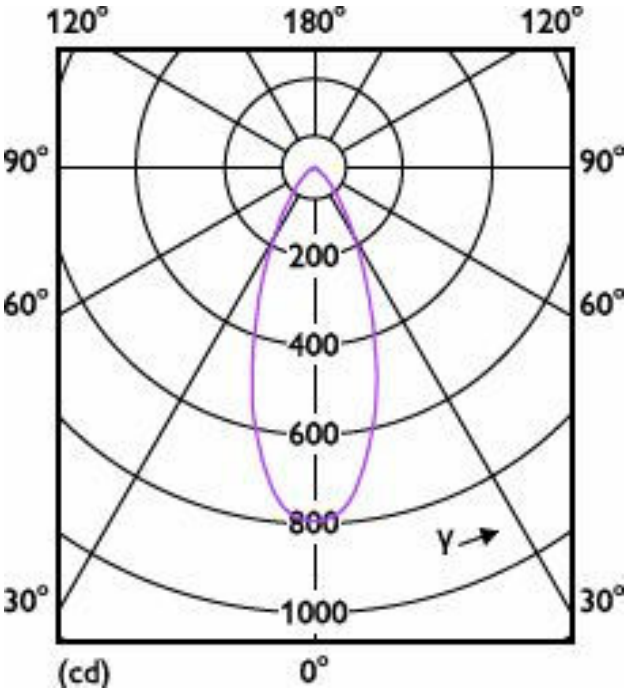

Light Distribution Diagram - MAS LEDspot VLE D 6-50W 927 PAR20 40D

Lebensdauer

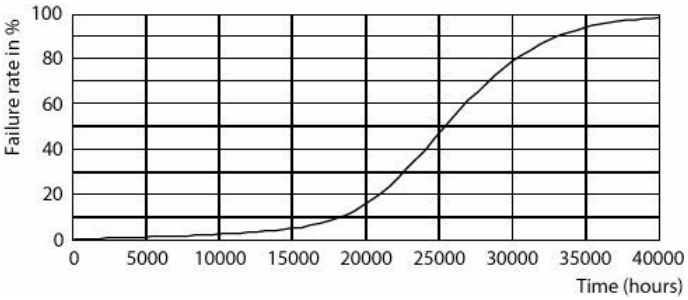

Life Expectancy Diagram

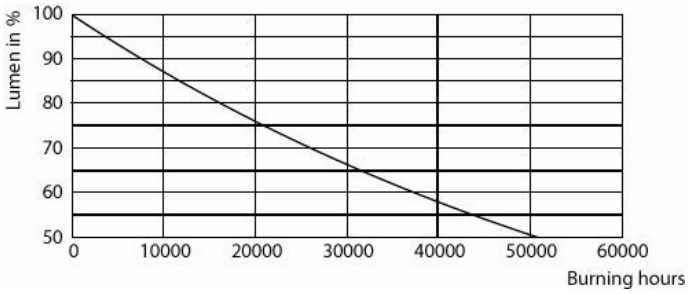

Lumen Maintenance Diagram - MAS LEDspot VLE D 6-50W 927 PAR20 40D

Zugehörige Dokumente

Dokumente und Zertifikate	Dokumentname	Herunterladen
Environmental Product Declaration	Philips-MASTER-VALUE-LEDspot-PAR-COMF-8936061-COMF-8936061-Ref-929003485702-EPD.pdf	Herunterladen

Software-Plugins	Dokumentname	Herunterladen
IES File	LEDspots_EU1_6W_PAR20_E27_927_40D-IES.IES	Herunterladen

© 2026 Signify Holding. Alle Rechte vorbehalten. Die hier bereitgestellten Informationen können ohne vorherige Ankündigung geändert werden. Signify gibt keine Zusicherungen und übernimmt keine Garantie bezüglich der Richtigkeit oder Vollständigkeit der in diesem Dokument enthaltenen Informationen und haftet nicht für Handlungen, die im Vertrauen darauf ausgeführt werden. Die in diesem Dokument vorgestellten Informationen sind, sofern keine anderslautende Vereinbarung mit Signify besteht, nicht als kommerzielles Angebot gedacht und sind nicht Teil eines Angebots oder Vertrags. Philips und das Philips Schildsymbol sind eingetragene Warenzeichen der Koninklijke Philips N.V.