PHILIPS

MAS LED SON-T UE M 4Klm 19W 740 E27

929003677232

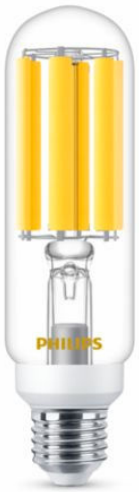

LED SON-T, Röhrenform, 220-240V, 19 W, SON-T 50W, E27, 4000 K, 4000 lm, CRI 70, 50000 Stunde(n)

LED SON-T, Röhrenform, 220-240V, 19 W, LED alternative to SON-T 50W, E27, 4000 K, 4000 lm, CRI 70, 50000 Stunde(n), 210 lm/W, EEL A, PF 0.9, Glas, RG1, IP65, SVM 1.6, PstLM 1

Hinweise

- Die Installation sollte immer von einem qualifizierten Elektriker oder Installateur durchgeführt werden. Für Anweisungen beachten Sie die Installationsanleitung.

Allgemeine Informationen

Sockel	E27
Nennlebensdauer	50'000 Stunde(n)
Schaltzyklus	50'000
Beleuchtungstechnologie	LED SON-T
Referenz für Lichtstrommessung	Sphere
Garantiedauer	5 Jahre

Lichttechnische Daten

Farbcode	740 [CCT of 4000K]
Ausstrahlungswinkel (Nom)	300 Grad
Lichtstrom	4'000 lm
Lichtfarbe	Kaltweiß (CW)
Ähnlichste Farbtemperatur	4000 K
Nennlichtausbeute (Nom)	210 lm/W
Farbkonsistenz	<6
Farbwiedergabeindex (CRI)	70
Restlichtstrom am Ende der Nennlebensdauer (Nom.)	70 %
Photobiologische Sicherheit gemäß EN 62471	RG1

Betrieb und Elektrik

Eingangsfrequenz	50 bis 60 Hz
Systemleistung	19 W
Lampenstrom (Nom)	90 mA
Startzeit (Nom)	0.5 s
Aufwärmzeit bis 60 % Licht	0.5 s
Leistungsfaktor (Bruchteil)	0.9
Spannung (Nom)	220-240 V
Einschaltstrom am Netz	22.1
Max. Lampenanzahl für MCB Typ B 10 A – Netz	12
Max. Lampenanzahl für MCB Typ B, 10 A – EM-Vorschaltgerät ohne Kompensationskondensator.	-
Max. Lampenanzahl für MCB Typ B, 10 A – EM-Vorschaltgerät mit Kompensationskondensator.	-
Max. Lampenanzahl für MCB Typ B 16 A – Netz	20
Max. Lampenanzahl für MCB Typ B, 16 A – EM-Vorschaltgerät ohne Kompensationskondensator.	-
Max. Lampenanzahl für MCB Typ B, 16 A – EM-Vorschaltgerät mit Kompensationskondensator.	-
Äquivalente Leistung (nur für LED Entladungslampen)	SON-T 50W
Kompatibilität mit Vorschaltgeräten	220-240V

Temperatur

Gehäusetemperatur (Nom)	40.46 °C

Lichtregelung und Dimmen

Dimmbar	Nein

Mechanik und Gehäuse

Kolbenausführung	Klar
Kolbenmaterial	Glas
Kolbenform	Röhrenform
Nettogewicht (Stück)	0.105 kg

Genehmigung und Anwendung

Energieeffizienzklasse	A
Energiesparendes Produkt	Ja
Energieverbrauch kWh/1.000 Std.	19 kWh
EPREL-Registrierungsnummer	2096243
CE-Zeichen	Ja
EU RoHS-konform	Ja
Flackerwert (PstLM) – Flackerwert gemäß EN 61000-3-3	1
Messung der Sichtbarkeit des Stroboskopeffekts (SVM)	1.6
Umgebungstemperaturbereich	-30 bis +45 °C

Anwendungsbedingungen

Wireless-Technologie	Nicht anwendbar

Produktdaten

Bestell-Produktname	MAS LED SON-T UE M 4Klm 19W 740 E27
Gesamtbezeichnung des Produkts	MAS LED SON-T UE M 4Klm 19W 740 E27
Gesamt-Produktcode	872016937421800
Bestellcode	8720169374218

Material-Nr. (12NC)	929003677232
Anzahl pro Verpackung	1
EAN/UPC – Produkt/Kiste	8720169374218
Zähler - Pakete pro Außenkarton	6
EAN Umverpackung	8720169374225

Abmessungsskizzen

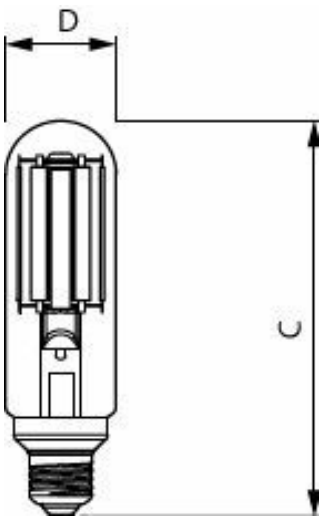

Product	D	C
MAS LED SON-T UE M 4Klm 19W 740 E27	47 mm	174 mm

Photometrische Daten

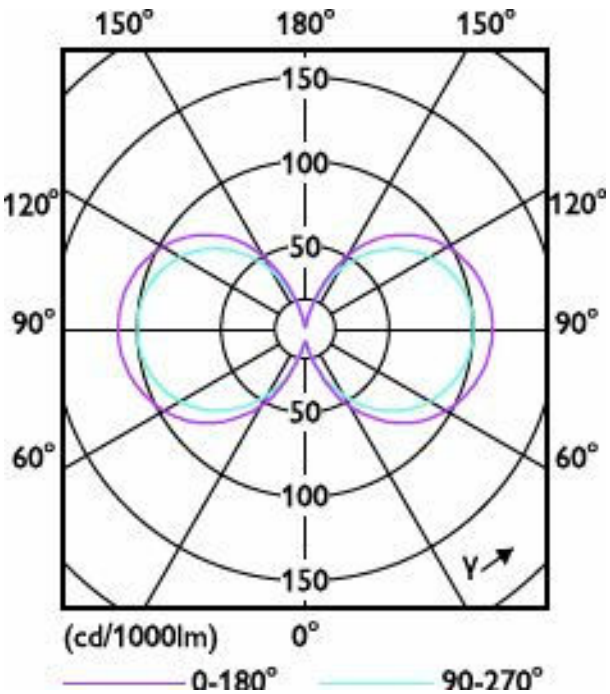

Light Distribution Diagram - MAS LED SON-T UE M 4Klm 19W 740 E27

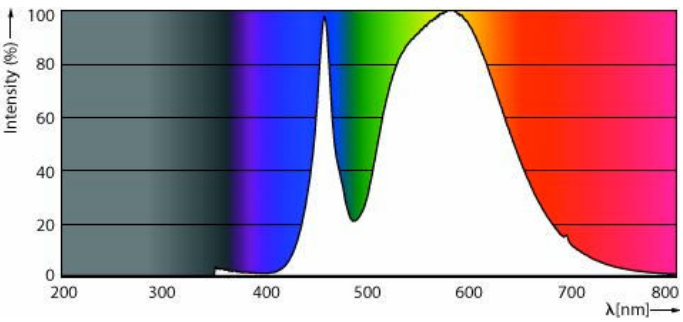

Spectral Power Distribution Colour - MAS LED SON-T UE M 4Klm 19W 740 E27

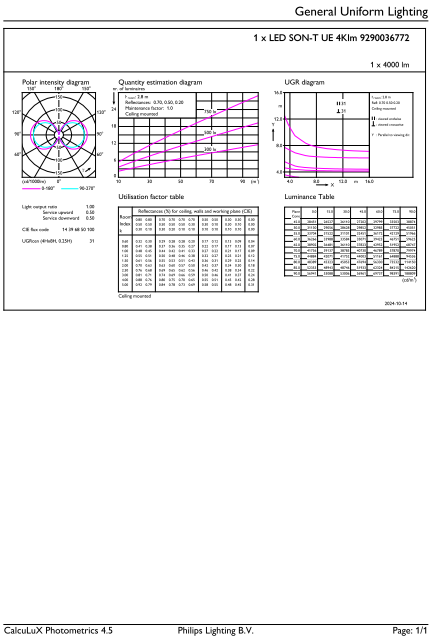

General uniform lighting - MAS LED SON-T UE M 4Klm 19W 740 E27

Lebensdauer

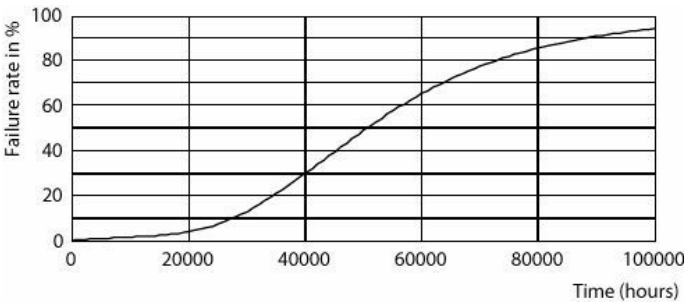

Life Expectancy Diagram

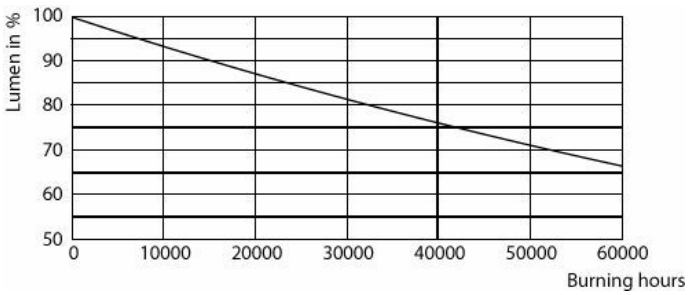

Lumen Maintenance Diagram - MAS LED SON-T UE M 4Klm 19W 740 E27

Zugehörige Dokumente

Dokumente und Zertifikate	Dokumentname	Herunterladen
Installation Instructions	MAS-LED-SON-T-UE-M-E27-INI.pdf	Herunterladen
Environmental Product Declaration	EPD-Philips-MASTER-LED-HID-SON-T-Ultra-Efficient-FAM-10393397-Ref-929003677332.pdf	Herunterladen

Software-Plugins	Dokumentname	Herunterladen
IES File	LED-MAS-SON-T-UE-M-19W-740-E27-IES.ies	Herunterladen
LDT File	MAS-LED-SON-T-UE-M-4Klm-19W-740-E27-LDT.ldt	Herunterladen

© 2026 Signify Holding. Alle Rechte vorbehalten. Die hier bereitgestellten Informationen können ohne vorherige Ankündigung geändert werden. Signify gibt keine Zusicherungen und übernimmt keine Garantie bezüglich der Richtigkeit oder Vollständigkeit der in diesem Dokument enthaltenen Informationen und haftet nicht für Handlungen, die im Vertrauen darauf ausgeführt werden. Die in diesem Dokument vorgestellten Informationen sind, sofern keine anderslautende Vereinbarung mit Signify besteht, nicht als kommerzielles Angebot gedacht und sind nicht Teil eines Angebots oder Vertrags. Philips und das Philips Schildsymbol sind eingetragene Warenzeichen der Koninklijke Philips N.V.