PHILIPS

MAS LED SON-T UE M 9Klm 42.8W 740 E40

929003677602



LED SON-T, Röhrenform, 220-240V, 42.8 W, SON-T 100W, E40, 4000 K, 9000 lm, CRI 70, 50000 Stunde(n)

LED SON-T, Röhrenform, 220-240V, 42.8 W, LED alternative to SON-T 100W, E40, 4000 K, 9000 lm, CRI 70, 50000 Stunde(n), 210 lm/W, EEL A, PF 0.9, Glas, RG1, IP65, SVM 1.6, PstLM 1

Hinweise

- Die Installation sollte immer von einem qualifizierten Elektriker oder Installateur durchgeführt werden. Für Anweisungen beachten Sie die Installationsanleitung.

Allgemeine Informationen

Sockel	E40
Nennlebensdauer	50'000 Stunde(n)
Schaltzyklus	50'000
Beleuchtungstechnologie	LED SON-T
Referenz für Lichtstrommessung	Sphere
Garantiedauer	5 Jahre

Lichttechnische Daten

Farbcode	740 [CCT of 4000K]
Ausstrahlungswinkel (Nom)	300 Grad
Lichtstrom	9'000 lm
Lichtfarbe	Kaltweiß (CW)
Ähnlichste Farbtemperatur	4000 K
Nennlichtausbeute (Nom)	210 lm/W
Farbkonsistenz	<6
Farbwiedergabeindex (CRI)	70
Restlichtstrom am Ende der Nennlebensdauer (Nom.)	70 %
Photobiologische Sicherheit gemäß EN 62471	RG1

Betrieb und Elektrik

Netzfrequenz	50 to 60 Hz
Eingangsfrequenz	50 bis 60 Hz
Systemleistung	42.8 W
Lampenstrom (Nom)	183 mA
Startzeit (Nom)	0.5 s
Aufwärmzeit bis 60 % Licht	0.5 s
Leistungsfaktor (Bruchteil)	0.9
Spannung (Nom)	220-240 V
Einschaltstrom am Netz	24.4
Max. Lampenanzahl für MCB Typ B 10 A – Netz	8
Max. Lampenanzahl für MCB Typ B, 10 A – EM-Vorschaltgerät ohne Kompensationskondensator.	-
Max. Lampenanzahl für MCB Typ B, 10 A – EM-Vorschaltgerät mit Kompensationskondensator.	-
Max. Lampenanzahl für MCB Typ B 16 A – Netz	14
Max. Lampenanzahl für MCB Typ B, 16 A – EM-Vorschaltgerät ohne Kompensationskondensator.	-
Max. Lampenanzahl für MCB Typ B, 16 A – EM-Vorschaltgerät mit Kompensationskondensator.	-
Äquivalente Leistung (nur für LED Entladungslampen)	SON-T 100W
Kompatibilität mit Vorschaltgeräten	220-240V

Temperatur

Gehäusetemperatur (Nom)	49.79 °C

Lichtregelung und Dimmen

Dimmbar	Nein

Mechanik und Gehäuse

Kolbenausführung	Klar
Kolbenmaterial	Glas
Kolbenform	Röhrenform
Nettogewicht (Stück)	0.225 kg

Genehmigung und Anwendung

Energieeffizienzklasse	A
Energiesparendes Produkt	Ja
Energieverbrauch kWh/1.000 Std.	43 kWh
EPREL-Registrierungsnummer	2096239
CE-Zeichen	Ja
EU RoHS-konform	Ja
Flackerwert (PstLM) – Flackerwert gemäß EN 61000-3-3	1
Messung der Sichtbarkeit des Stroboskopeffekts (SVM)	1.6
Umgebungstemperaturbereich	-30 bis +45 °C

Anwendungsbedingungen

Wireless-Technologie	Nicht anwendbar

Produktdaten

Bestell-Produktname	MAS LED SON-T UE M 9Klm 42.8W 740 E40
Gesamtbezeichnung des Produkts	MAS LED SON-T UE M 9Klm 42.8W 740 E40
Gesamt-Produktcode	872016924039100
Bestellcode	8720169240391

Material-Nr. (12NC)	929003677602
Anzahl pro Verpackung	1
EAN/UPC – Produkt/Kiste	8720169240391
Zähler - Pakete pro Außenkarton	6
EAN Umverpackung	8720169240407

Abmessungsskizzen

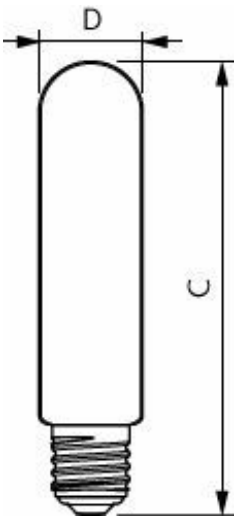

Product	D	C
MAS LED SON-T UE M 9Klm 42.8W 740 E40	53 mm	236 mm

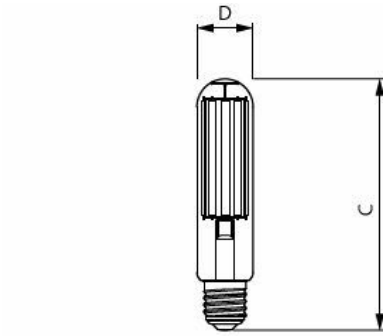

Product	D	C
MAS LED SON-T UE M 9Klm 42.8W 740 E40	53 mm	236 mm

Photometrische Daten

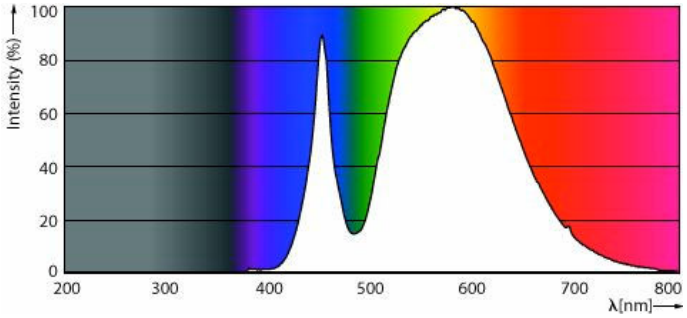

Spectral Power Distribution Colour - MAS LED SON-T UE M 9Klm 42.8W 740 E40

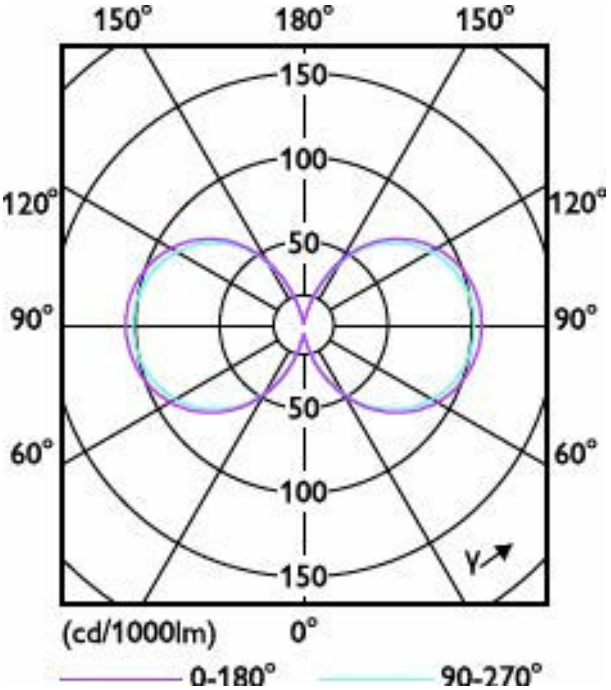

Light Distribution Diagram - MAS LED SON-T UE M 9Klm 42.8W 740 E40

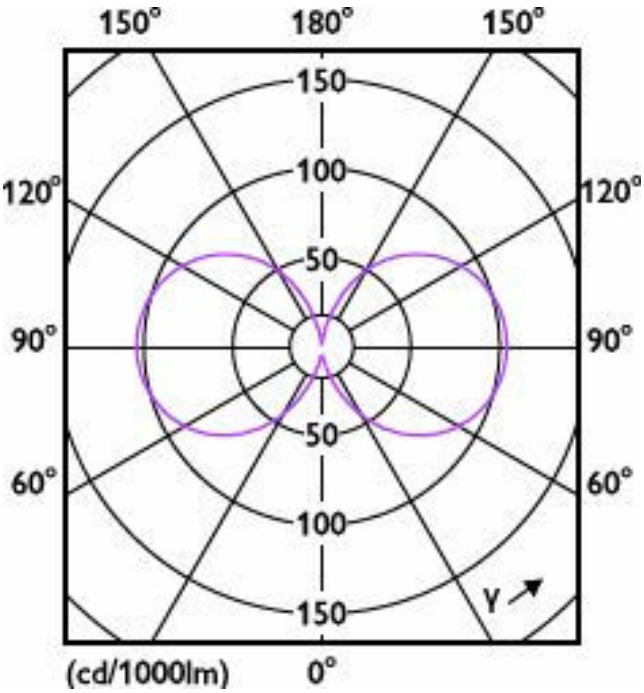

Light Distribution Diagram - MAS LED SON-T UE M 9Klm 42.8W 740 E40

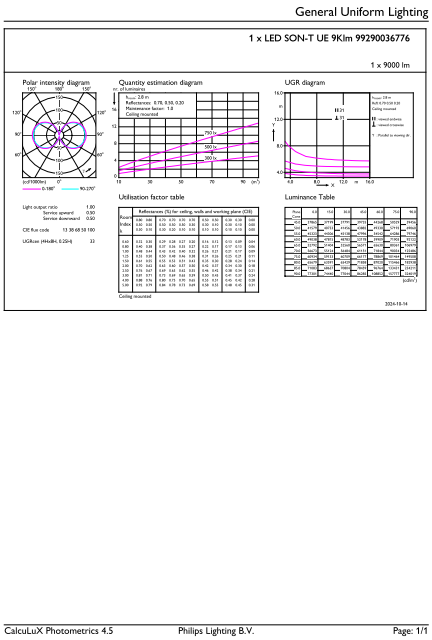
General Uniform Lighting

1 x LED SON-T UE 9Klm 99290036776

1 x 9000 lm

Polar intensity diagram

Quantity estimation diagram

UGR diagram

Utilisation factor table

Luminance Table

CalcuLuX Photometrics 4.5 Philips Lighting B.V. Page: 1/1

General uniform lighting - MAS LED SON-T UE M 9Klm 42.8W 740 E40

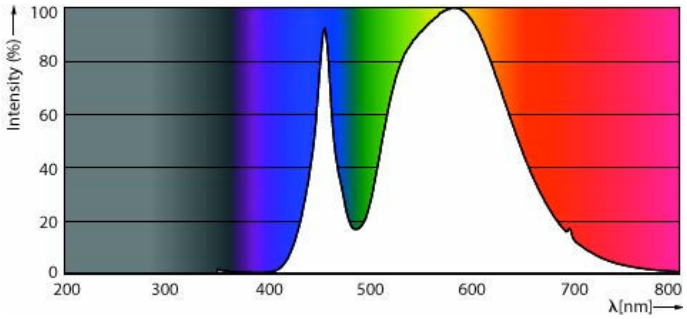

Spectral Power Distribution Colour - MAS LED SON-T UE M 9Klm 42.8W 740 E40

Lebensdauer

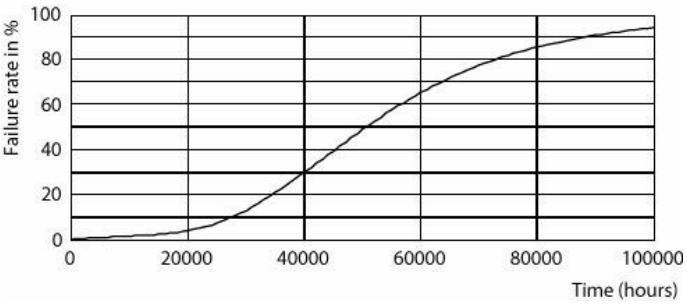

Life Expectancy Diagram

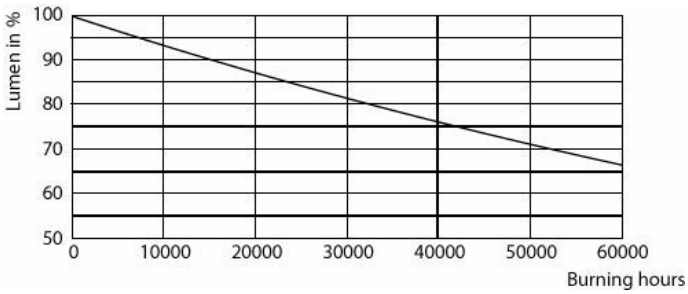

Lumen Maintenance Diagram - MAS LED SON-T UE M 9Klm 42.8W 740 E40

Zugehörige Dokumente

Dokumente und Zertifikate	Dokumentname	Herunterladen
Installation Instructions	Online-QIG-for-324166060872-INI.pdf	Herunterladen
Environmental Product Declaration	EPD-HUB-EPD-Philips-MASTER-LED-HID-SON-T-Ultra-Efficient-Ref-929003677502-EPD.pdf	Herunterladen

Software-Plugins	Dokumentname	Herunterladen
IES File	LED-MAS-SON-T-UE-M-42-8W-740-E40-IES.ies	Herunterladen
LDT File	MAS-LED-SON-T-UE-M-9Klm-42-8W-740-E40-LDT.ldt	Herunterladen
IES File	LEDTForce_MAS_SONT_EU1_42,8W_T52_E40_740-IES.IES	Herunterladen

© 2026 Signify Holding. Alle Rechte vorbehalten. Die hier bereitgestellten Informationen können ohne vorherige Ankündigung geändert werden. Signify gibt keine Zusicherungen und übernimmt keine Garantie bezüglich der Richtigkeit oder Vollständigkeit der in diesem Dokument enthaltenen Informationen und haftet nicht für Handlungen, die im Vertrauen darauf ausgeführt werden. Die in diesem Dokument vorgestellten Informationen sind, sofern keine anderslautende Vereinbarung mit Signify besteht, nicht als kommerzielles Angebot gedacht und sind nicht Teil eines Angebots oder Vertrags. Philips und das Philips Schildsymbol sind eingetragene Warenzeichen der Koninklijke Philips N.V.