PHILIPS

MAS LEDspot UE 2.1-50W GU10 DIM 827 EELA

929003795902



MASTER, LEDspot, PAR16, 50 W, GU10, 2700 K, 375 lm, CRI 80, 50000 Stunde(n), Glas

A↑G A

MASTER, LEDspot, PAR16, 50 W, GU10, 2700 K, 375 lm, CRI 80, 50000 Stunde(n), Glas, 178 lm/W, EEL A, PF 0.7, RG1, IP20, SVM 0.4, PstLM 1

Hinweise

- Nur in offenen/belüfteten Leuchten verwenden
- Nicht für Gleichspannung geeignet
- Nicht für elektronische Schalter geeignet
- Max. 80% Luftfeuchtigkeit

Allgemeine Informationen

Sockel	GU10
Nennlebensdauer	50'000 Stunde(n)
Schaltzyklus	50'000
Beleuchtungstechnologie	LEDspot
Referenz für Lichtstrommessung	Narrow Cone
Garantiedauer	5 Jahre

Lichttechnische Daten

Farbcode	827 [CCT of 2700K]
Ausstrahlungswinkel (Nom)	36 Grad
Lichtstrom	375 lm
Lichtstärke (Nom)	650 cd
Lichtfarbe	Warmweiß (WW)
Ähnlichste Farbtemperatur	2700 K
Nennlichtausbeute (Nom)	178 lm/W
Farbkonsistenz	<6
Farbwiedergabeindex (CRI)	80
Restlichtstrom am Ende der Nennlebensdauer (Nom.)	70 %
Lichtstrom im 90° -Kegel (Nennwert)	375 lm
Photobiologische Sicherheit gemäß EN 62471	RG1

Betrieb und Elektrik

Eingangsfrequenz	50 bis 60 Hz
Systemleistung	2.1 W
Lampenstrom (Nom)	10 mA
Äquivalente Leistung	50 W
Startzeit (Nom)	0.5 s
Aufwärmzeit bis 60 % Licht	0.5 s
Leistungsfaktor (Bruchteil)	0.7
Spannung (Nom)	220-240 V

Temperatur

Gehäusetemperatur (Nom)	50 °C

Lichtregelung und Dimmen

Dimmbar	Nur mit Spezial-Dimmern

Mechanik und Gehäuse

Kolbenausführung	Klar
Kolbenmaterial	Glas
Kolbenform	PAR16
Nettogewicht (Stück)	0.050 kg

Genehmigung und Anwendung

Energieeffizienzklasse	A
Geeignet für Akzentbeleuchtung	Ja
Energieverbrauch kWh/1.000 Std.	3 kWh
EPREL-Registrierungsnummer	1883375
CE-Zeichen	Ja
EU RoHS-konform	Ja
EyeComfort	Ja
LED-Innovationen	UltraEfficient
Flackerwert (PstLM) – Flackerwert gemäß EN 61000-3-3	1
Messung der Sichtbarkeit des Stroboskopeffekts (SVM)	0.4
Umgebungstemperaturbereich	-20 bis +45 °C

Anwendungsbedingungen

Wireless-Technologie	Nicht anwendbar

Produktdaten

Bestell-Produktname	MAS LEDspot UE 2.1-50W GU10 DIM 827 EELA
Gesamtbezeichnung des Produkts	MAS LEDspot UE 2.1-50W GU10 DIM 827 EELA
Gesamt-Produktcode	872016930792600
Bestellcode	8720169307926
Material-Nr. (12NC)	929003795902
Anzahl pro Verpackung	1
EAN/UPC – Produkt/Kiste	8720169307926
Zähler - Pakete pro Außenkarton	10
EAN Umverpackung	8720169307933

Abmessungsskizzen

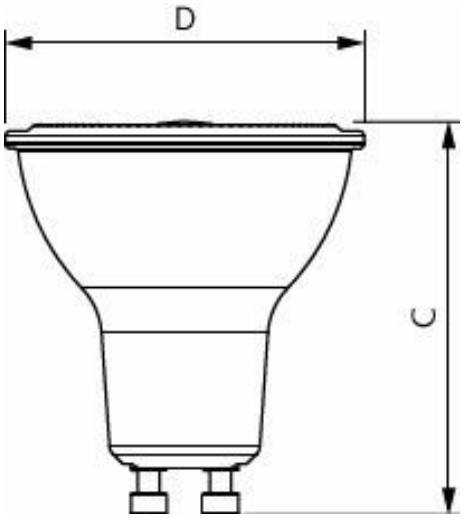

Product	D	C
MAS LEDspot UE 2.1-50W GU10 DIM 827 EELA	50 mm	54 mm

Photometrische Daten

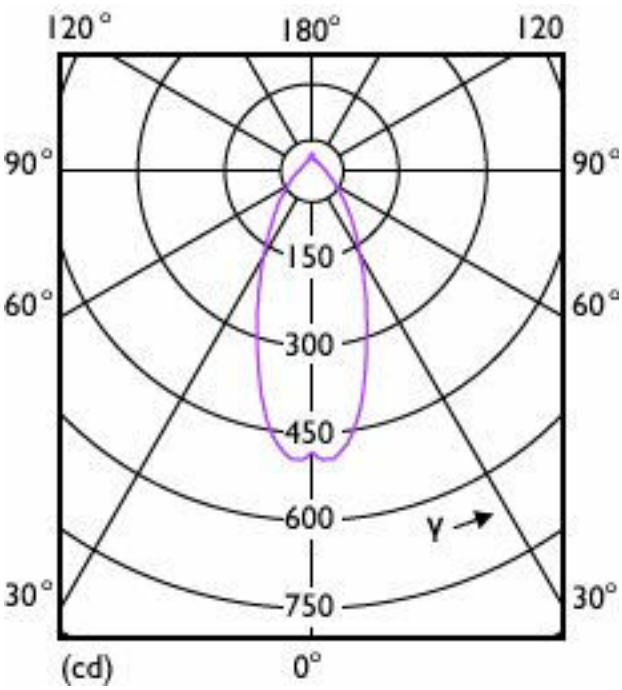

Light Distribution Diagram - MAS LEDspot UE 2.1-50W GU10 DIM 827 EELA

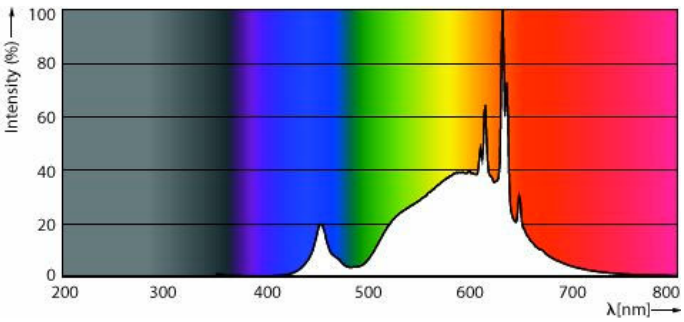

Spectral Power Distribution Colour - MAS LEDspot UE 2.1-50W GU10 DIM 827 EELA

Lebensdauer

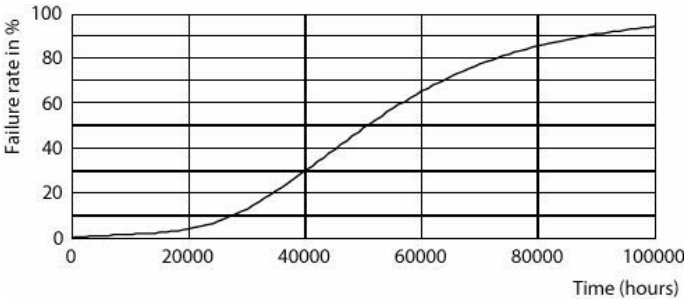

Life Expectancy Diagram

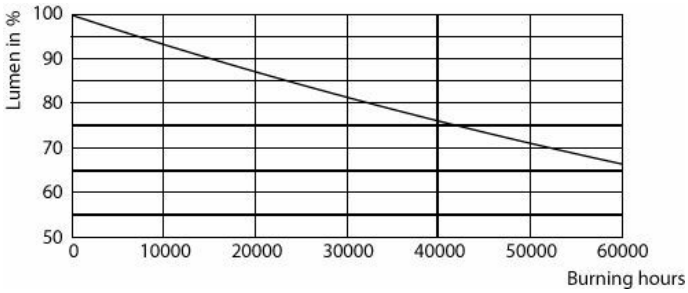

Lumen Maintenance Diagram - MAS LEDspot UE 2.1-50W GU10 DIM 827 EELA

Zugehörige Dokumente

Dokumente und Zertifikate	Dokumentname	Herunterladen
Environmental Product Declaration	EPD-Philips-MASTER-UltraEfficient-GU10-COMF-9224009-Ref-929003795902-20240903-EPD.pdf	Herunterladen

Software-Plugins	Dokumentname	Herunterladen
IES File	LEDspots-MAS-EU-2dot1W-PAR16-GU10-827-36D-IES.IES	Herunterladen

© 2026 Signify Holding. Alle Rechte vorbehalten. Die hier bereitgestellten Informationen können ohne vorherige Ankündigung geändert werden. Signify gibt keine Zusicherungen und übernimmt keine Garantie bezüglich der Richtigkeit oder Vollständigkeit der in diesem Dokument enthaltenen Informationen und haftet nicht für Handlungen, die im Vertrauen darauf ausgeführt werden. Die in diesem Dokument vorgestellten Informationen sind, sofern keine anderslautende Vereinbarung mit Signify besteht, nicht als kommerzielles Angebot gedacht und sind nicht Teil eines Angebots oder Vertrags. Philips und das Philips Schildsymbol sind eingetragene Warenzeichen der Koninklijke Philips N.V.