PHILIPS

## TForce Core LED road 20W 722 E27 MV

929004341102




# LED SON-T, Röhrenform, 220-240V, 20 W, SON-T 70W, E27, 2200 K, 3200 lm, CRI 70, 25000 Stunde(n)

A ↑ G C

LED SON-T, Röhrenform, 220-240V, 20 W, LED alternative to SON-T 70W, E27, 2200 K, 3200 lm, CRI 70, 25000 Stunde(n), 160 lm/W, EEL C, PF 0.9, RG1, IP65, SVM 4, PstLM 1

### Hinweise

- Bitte lesen Sie die Installationsanleitung oder wenden Sie sich an einen Philips Lighting Mitarbeiter, um den Schaltplan und die Anweisungen zu erhalten.

## Allgemeine Informationen

| | |
|---|---|
| Sockel | E27 |
| Nennlebensdauer | 25'000 Stunde(n) |
| Schaltzyklus | 50'000 |
| Beleuchtungstechnologie | LED SON-T |
| Referenz für Lichtstrommessung | Sphere |
| Garantiedauer | 3 Jahre |

## Lichttechnische Daten

| | |
|---|---|
| Farbcode | 2200 |
| Ausstrahlungswinkel (Nom) | 300 Grad |
| Lichtstrom | 3'200 lm |
| Lichtfarbe | 2200 |
| Ähnlichste Farbtemperatur | 2200 K |
| Nennlichtausbeute (Nom) | 160 lm/W |
| Farbkonsistenz | <6 |
| Farbwiedergabeindex (CRI) | 70 |
| Restlichtstrom am Ende der Nennlebensdauer (Nom.) | 70 % |
| Photobiologische Sicherheit gemäß EN 62471 | RG1 |

## Betrieb und Elektrik

| | |
|---|---|
| Eingangsfrequenz | 50 bis 60 Hz |
| Systemleistung | 20 W |
| Lampenstrom (Nom) | 88 mA |
| Startzeit (Nom) | 0.5 s |
| Aufwärmzeit bis 60 % Licht | 0.5 s |
| Leistungsfaktor (Bruchteil) | 0.9 |
| Spannung (Nom) | 220-240 V |
| Einschaltstrom am Netz | 11.68 |
| Max. Lampenanzahl für MCB Typ B 10 A – Netz | 73 |
| Max. Lampenanzahl für MCB Typ B, 10 A – EM-Vorschaltgerät ohne Kompensationskondensator. | - |
| Max. Lampenanzahl für MCB Typ B, 10 A – EM-Vorschaltgerät mit Kompensationskondensator. | - |
| Max. Lampenanzahl für MCB Typ B 16 A – Netz | 117 |
| Max. Lampenanzahl für MCB Typ B, 16 A – EM-Vorschaltgerät ohne Kompensationskondensator. | - |
| Max. Lampenanzahl für MCB Typ B, 16 A – EM-Vorschaltgerät mit Kompensationskondensator. | - |
| Äquivalente Leistung (nur für LED Entladungslampen) | SON-T 70W |
| Kompatibilität mit Vorschaltgeräten | 220-240V |

## Temperatur

| | |
|---|---|
| Gehäusetemperatur (Nom) | 33.2 °C |

## Lichtregelung und Dimmen

| | |
|---|---|
| Dimmbar | Nein |

## Mechanik und Gehäuse

| | |
|---|---|
| Kolbenausführung | Klar |
| Kolbenform | Röhrenform |
| Nettogewicht (Stück) | 0.090 kg |

## Genehmigung und Anwendung

| | |
|---|---|
| Energieeffizienzklasse | C |
| Energiesparendes Produkt | Ja |
| Energieverbrauch kWh/1.000 Std. | 20 kWh |
| EPREL-Registrierungsnummer | 2457097 |
| CE-Zeichen | Ja |
| EU RoHS-konform | Ja |
| Flackerwert (PstLM) – Flackerwert gemäß EN 61000-3-3 | 1 |
| Messung der Sichtbarkeit des Stroboskopeffekts (SVM) | 4 |
| Umgebungstemperaturbereich | -30 bis +45 °C |

## Anwendungsbedingungen

| | |
|---|---|
| Wireless-Technologie | Nicht anwendbar |

## Produktdaten

| | |
|---|---|
| Bestell-Produktname | TForce Core LED road 20W 722 E27 MV |
| Gesamtbezeichnung des Produkts | TForce Core LED road 20W 722 E27 MV |
| Gesamt-Produktcode | 872110312932100 |
| Bestellcode | 8721103129321 |

| | |
|---|---|
| Material-Nr. (12NC) | 929004341102 |
| Anzahl pro Verpackung | 1 |
| EAN/UPC – Produkt/Kiste | 8721103129321 |
| Zähler - Pakete pro Außenkarton | 6 |
| EAN Umverpackung | 8721103129338 |

## Abmessungsskizzen

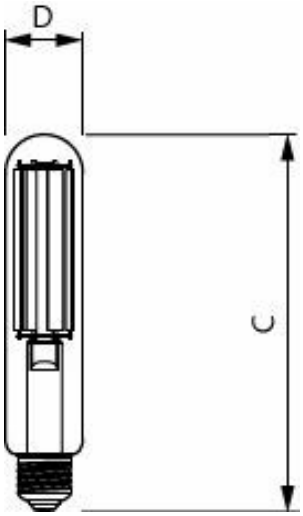


| Product | D | C |
|---|---|---|
| TForce Core LED road 20W 722 E27 MV | 38.5 mm | 188 mm |

## Photometrische Daten

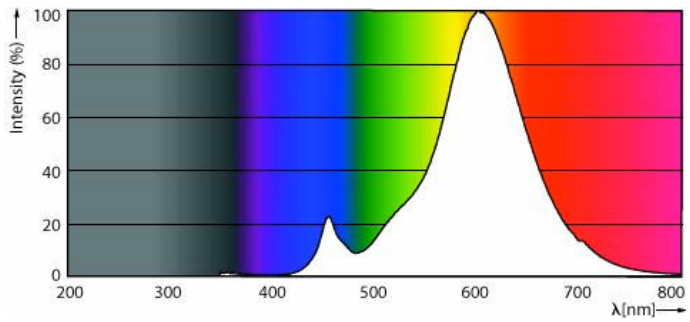


Spectral Power Distribution Colour - TForce Core LED road 20W 722 E27 MV

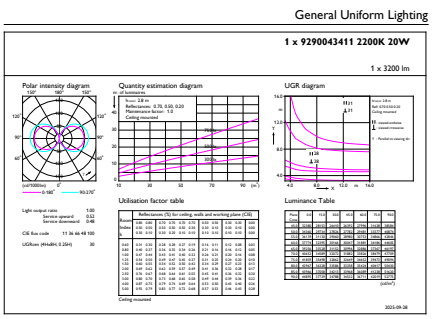


General uniform lighting - TForce Core LED road 20W 722 E27 MV

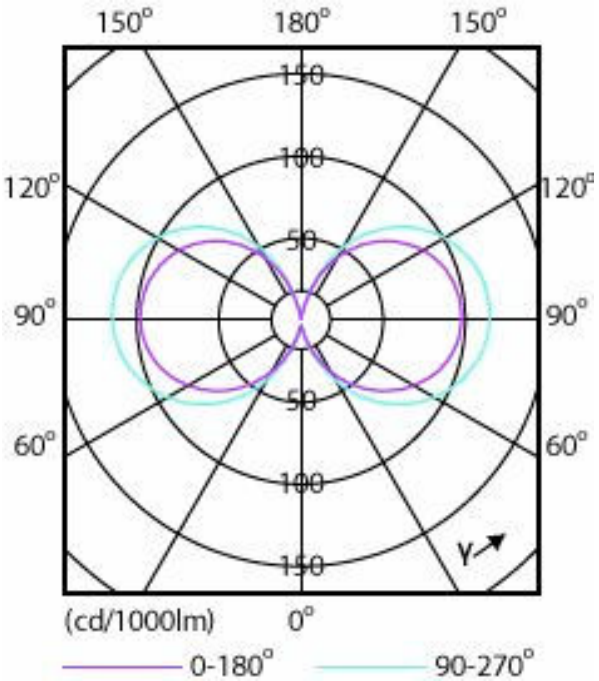


Light Distribution Diagram - TForce Core LED road 20W 722 E27 MV

## Lebensdauer

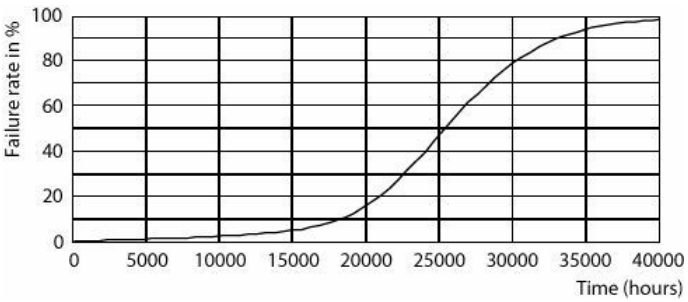


Life Expectancy Diagram

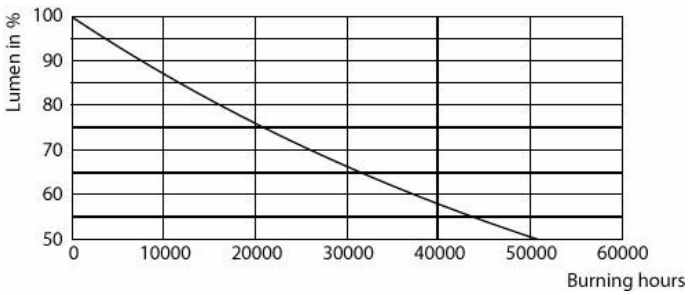


Lumen Maintenance Diagram - TForce Core LED road 20W 722 E27 MV

## Zugehörige Dokumente

| Dokumente und Zertifikate | Dokumentname | Herunterladen |
|---|---|---|
| Tender text | Tender_Text_929004341102_de_CH.txt | Herunterladen |
| Environmental Product Declaration | Philips-CorePro-LED-HID-SON-T-COMF-8852552-Ref-929004341402-EPD.pdf | Herunterladen |
| Installation Instructions | Online-QIG-for-W1-TForce-SON-T-INI.pdf | Herunterladen |

| Software-Plugins | Dokumentname | Herunterladen |
|---|---|---|
| IES File | LED-TForce-Core-road-20W-722-E27-MV-IES.IES | Herunterladen |
| LDT File | LED-TForce-Core-LED-road-20W-722-E27-MV-LDT.ldt | Herunterladen |

© 2026 Signify Holding. Alle Rechte vorbehalten. Die hier bereitgestellten Informationen können ohne vorherige Ankündigung geändert werden. Signify gibt keine Zusicherungen und übernimmt keine Garantie bezüglich der Richtigkeit oder Vollständigkeit der in diesem Dokument enthaltenen Informationen und haftet nicht für Handlungen, die im Vertrauen darauf ausgeführt werden. Die in diesem Dokument vorgestellten Informationen sind, sofern keine anderslautende Vereinbarung mit Signify besteht, nicht als kommerzielles Angebot gedacht und sind nicht Teil eines Angebots oder Vertrags. Philips und das Philips Schildsymbol sind eingetragene Warenzeichen der Koninklijke Philips N.V.