PHILIPS

CorePro LED HPL/SON M 2Klm13W830E27 FR

929004365102



LED HPL, Oval, 220-240V, 13 W, HPL 50W, E27, 3000 K, 2000 lm, CRI 80, 25000 Stunde(n)



LED HPL, Oval, 220-240V, 13 W, LED alternative to HPL 50W, E27, 3000 K, 2000 lm, CRI 80, 25000 Stunde(n), 153 lm/W, EEL D, PF 0.5, Glas, RG1, IP65, SVM 0.4, PstLM 1

Hinweise

- Beim Wechsel auf Core LED HPL/SON muss überprüft werden, ob die in den Vorschriften geforderten Beleuchtungsstärken eingehalten werden. Wir weisen darauf hin, dass die Gesamtenergieeffizienz und Lichtverteilung einer Anlage von der Bauart der Anlage bestimmt werden.
- Nur für den Betrieb 220-240V Netzspannung geeignet. Bestehende Zündgeräte müssen vor der Installation aus dem Stromkreis entfernt werden.
- Geeignet für horizontale und vertikale Brennlagen
- Das Produkt ist nicht dimmbar
- Geeignet für -30° bis +45° C Umgebungstemperatur
- Schutzklasse IP65 (wasserdicht)

Allgemeine Informationen

Sockel	E27
Nennlebensdauer	25'000 Stunde(n)
Schaltzyklus	50'000
Beleuchtungstechnologie	LED HPL
Referenz für Lichtstrommessung	Sphere
Garantiedauer	3 Jahre

Lichttechnische Daten

Farbcode	830 [CCT of 3000K]
Ausstrahlungswinkel (Nom)	300 Grad
Lichtstrom	2'000 lm
Lichtfarbe	Weiß (WH)
Ähnlichste Farbtemperatur	3000 K
Nennlichtausbeute (Nom)	153 lm/W
Farbkonsistenz	<6
Farbwiedergabeindex (CRI)	80
Restlichtstrom am Ende der Nennlebensdauer (Nom.)	70 %
Photobiologische Sicherheit gemäß EN 62471	RG1

Betrieb und Elektrik

Eingangsfrequenz	50 bis 60 Hz
Systemleistung	13 W
Lampenstrom (Nom)	100 mA
Startzeit (Nom)	0.5 s
Aufwärmzeit bis 60 % Licht	0.5 s
Leistungsfaktor (Bruchteil)	0.5
Spannung (Nom)	220-240 V
Einschaltstrom am Netz	5.9
Max. Lampenanzahl für MCB Typ B 10 A – Netz	53
Max. Lampenanzahl für MCB Typ B, 10 A – EM-Vorschaltgerät ohne Kompensationskondensator.	-
Max. Lampenanzahl für MCB Typ B, 10 A – EM-Vorschaltgerät mit Kompensationskondensator.	-
Max. Lampenanzahl für MCB Typ B 16 A – Netz	85
Max. Lampenanzahl für MCB Typ B, 16 A – EM-Vorschaltgerät ohne Kompensationskondensator.	-
Max. Lampenanzahl für MCB Typ B, 16 A – EM-Vorschaltgerät mit Kompensationskondensator.	-
Äquivalente Leistung (nur für LED Entladungslampen)	HPL 50W
Kompatibilität mit Vorschaltgeräten	220-240V

Temperatur

Gehäusetemperatur (Nom)	49 °C

Lichtregelung und Dimmen

Dimmbar	Nein

Mechanik und Gehäuse

Kolbenausführung	Matt
Kolbenmaterial	Glas
Kolbenform	Oval
Nettogewicht (Stück)	0.088 kg

Genehmigung und Anwendung

Energieeffizienzklasse	D
Energiesparendes Produkt	Ja
Energieverbrauch kWh/1.000 Std.	13 kWh
EPREL-Registrierungsnummer	2677831
CE-Zeichen	Ja
EU RoHS-konform	Ja
Flackerwert (PstLM) – Flackerwert gemäß EN 61000-3-3	1
Messung der Sichtbarkeit des Stroboskopeffekts (SVM)	0.4
Umgebungstemperaturbereich	-30 bis +45 °C

Anwendungsbedingungen

Wireless-Technologie	Nicht anwendbar

Produktdaten

Bestell-Produktname	CorePro LED HPL/SON M 2Klm13W830E27 FR
Gesamtbezeichnung des Produkts	CorePro LED HPL/SON M 2Klm13W830E27 FR
Gesamt-Produktcode	872110314375400
Bestellcode	8721103143754

Material-Nr. (12NC)	929004365102
Anzahl pro Verpackung	1
EAN/UPC – Produkt/Kiste	8721103143754
Zähler - Pakete pro Außenkarton	6
EAN Umverpackung	8721103143761

Abmessungsskizzen

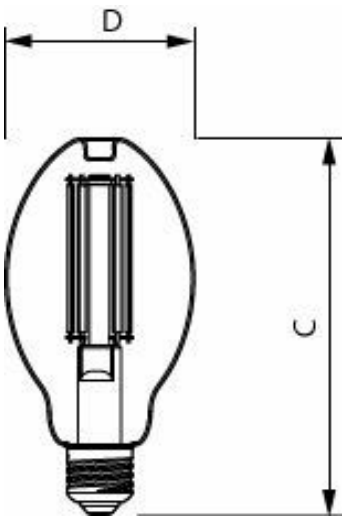

Product	D	C
CorePro LED HPL/SON M 2Klm13W830E27 FR	76 mm	153 mm

Photometrische Daten

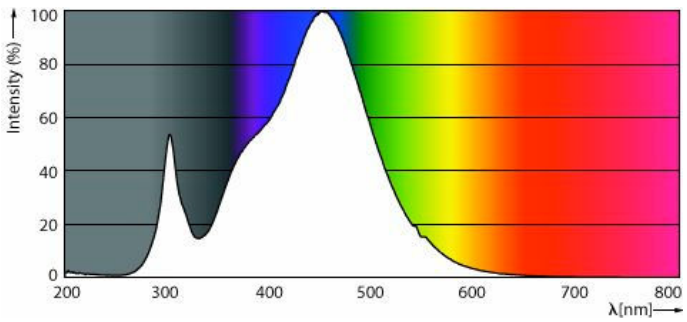

Spectral Power Distribution Colour - CorePro LED HPL/SON M 2Klm13W830E27 FR

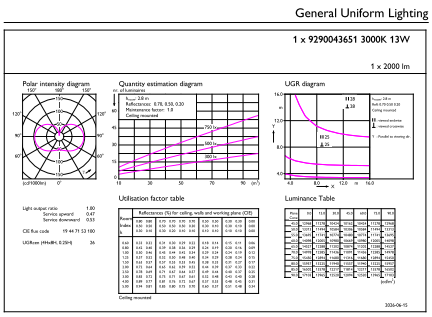

General uniform lighting - CorePro LED HPL/SON M 2Klm13W830E27 FR

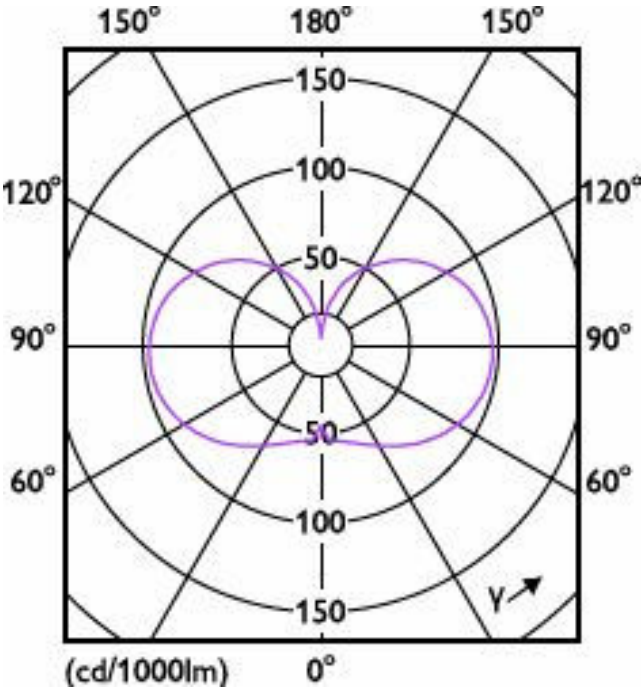

Light Distribution Diagram - CorePro LED HPL/SON M 2Klm13W830E27 FR

Lebensdauer

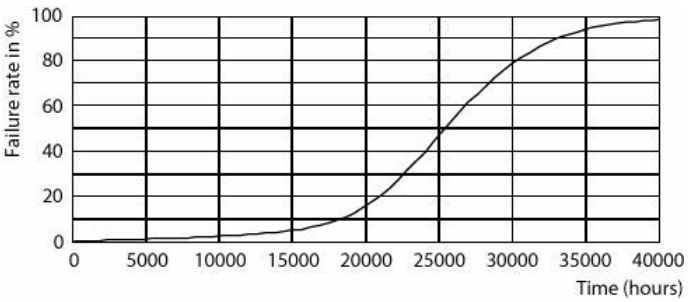

Life Expectancy Diagram

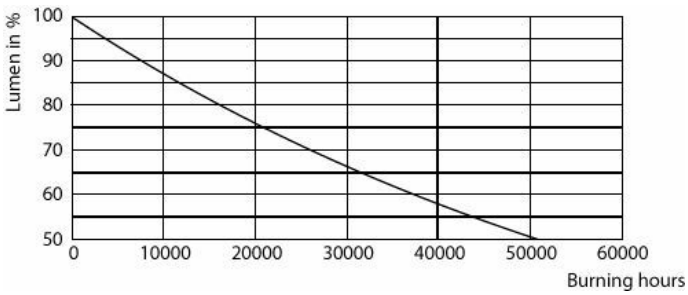

Lumen Maintenance Diagram - CorePro LED HPL/SON M 2Klm13W830E27 FR

Zugehörige Dokumente

Dokumente und Zertifikate	Dokumentname	Herunterladen
Environmental Product Declaration	EPD-HUB-Philips-Corepro-LED-HID-HPL-COMF-7903997-Ref-929004365602-EPD.pdf	Herunterladen
Installation Instructions	Online-HPL-QIG-TrueForce-Core-LED-Urban-Lamp-INI.pdf	Herunterladen

Software-Plugins	Dokumentname	Herunterladen
IES File	LED-CorePro-LED-HPL-SON-M-2Klm13W830E27-FR-IES.ies	Herunterladen

© 2026 Signify Holding. Alle Rechte vorbehalten. Die hier bereitgestellten Informationen können ohne vorherige Ankündigung geändert werden. Signify gibt keine Zusicherungen und übernimmt keine Garantie bezüglich der Richtigkeit oder Vollständigkeit der in diesem Dokument enthaltenen Informationen und haftet nicht für Handlungen, die im Vertrauen darauf ausgeführt werden. Die in diesem Dokument vorgestellten Informationen sind, sofern keine anderslautende Vereinbarung mit Signify besteht, nicht als kommerzielles Angebot gedacht und sind nicht Teil eines Angebots oder Vertrags. Philips und das Philips Schildsymbol sind eingetragene Warenzeichen der Koninklijke Philips N.V.