PHILIPS

## CorePro LED HPL/SON M 2Klm13W840E27 FR

929004365202




# LED HPL, Oval, 220-240V, 13 W, HPL 50W, E27, 4000 K, 2000 lm, CRI 80, 25000 Stunde(n)




LED HPL, Oval, 220-240V, 13 W, LED alternative to HPL 50W, E27, 4000 K, 2000 lm, CRI 80, 25000 Stunde(n), 153 lm/W, EEL D, PF 0.5, Glas, RG1, IP65, SVM 0.4, PstLM 1

### Hinweise

- Beim Wechsel auf Core LED HPL/SON muss überprüft werden, ob die in den Vorschriften geforderten Beleuchtungsstärken eingehalten werden. Wir weisen darauf hin, dass die Gesamtenergieeffizienz und Lichtverteilung einer Anlage von der Bauart der Anlage bestimmt werden.
- Nur für den Betrieb 220-240V Netzspannung geeignet. Bestehende Zündgeräte müssen vor der Installation aus dem Stromkreis entfernt werden.
- Geeignet für horizontale und vertikale Brennlagen
- Das Produkt ist nicht dimmbar
- Geeignet für -30° bis +45° C Umgebungstemperatur
- Schutzklasse IP65 (wasserdicht)

## Allgemeine Informationen

| | |
|---|---|
| Sockel | E27 |
| Nennlebensdauer | 25'000 Stunde(n) |
| Schaltzyklus | 50'000 |
| Beleuchtungstechnologie | LED HPL |
| Referenz für Lichtstrommessung | Sphere |
| Garantiedauer | 3 Jahre |

## Lichttechnische Daten

| | |
|---|---|
| Farbcode | 840 [CCT of 4000K] |
| Ausstrahlungswinkel (Nom) | 300 Grad |
| Lichtstrom | 2'000 lm |
| Lichtfarbe | Kaltweiß (CW) |
| Ähnlichste Farbtemperatur | 4000 K |
| Nennlichtausbeute (Nom) | 153 lm/W |
| Farbkonsistenz | <6 |
| Farbwiedergabeindex (CRI) | 80 |
| Restlichtstrom am Ende der Nennlebensdauer (Nom.) | 70 % |
| Photobiologische Sicherheit gemäß EN 62471 | RG1 |

## Betrieb und Elektrik

| | |
|---|---|
| Eingangsfrequenz | 50 bis 60 Hz |
| Systemleistung | 13 W |
| Lampenstrom (Nom) | 100 mA |
| Startzeit (Nom) | 0.5 s |
| Aufwärmzeit bis 60 % Licht | 0.5 s |
| Leistungsfaktor (Bruchteil) | 0.5 |
| Spannung (Nom) | 220-240 V |
| Einschaltstrom am Netz | 5.9 |
| Max. Lampenanzahl für MCB Typ B 10 A – Netz | 53 |
| Max. Lampenanzahl für MCB Typ B, 10 A – EM-Vorschaltgerät ohne Kompensationskondensator. | - |
| Max. Lampenanzahl für MCB Typ B, 10 A – EM-Vorschaltgerät mit Kompensationskondensator. | - |
| Max. Lampenanzahl für MCB Typ B 16 A – Netz | 85 |
| Max. Lampenanzahl für MCB Typ B, 16 A – EM-Vorschaltgerät ohne Kompensationskondensator. | - |
| Max. Lampenanzahl für MCB Typ B, 16 A – EM-Vorschaltgerät mit Kompensationskondensator. | - |
| Äquivalente Leistung (nur für LED Entladungslampen) | HPL 50W |
| Kompatibilität mit Vorschaltgeräten | 220-240V |

## Temperatur

| | |
|---|---|
| Gehäusetemperatur (Nom) | 49 °C |

## Lichtregelung und Dimmen

| | |
|---|---|
| Dimmbar | Nein |

## Mechanik und Gehäuse

| | |
|---|---|
| Kolbenausführung | Matt |
| Kolbenmaterial | Glas |
| Kolbenform | Oval |
| Nettogewicht (Stück) | 0.088 kg |

## Genehmigung und Anwendung

| | |
|---|---|
| Energieeffizienzklasse | D |
| Energiesparendes Produkt | Ja |
| Energieverbrauch kWh/1.000 Std. | 13 kWh |
| EPREL-Registrierungsnummer | 2677833 |
| CE-Zeichen | Ja |
| EU RoHS-konform | Ja |
| Flackerwert (PstLM) – Flackerwert gemäß EN 61000-3-3 | 1 |
| Messung der Sichtbarkeit des Stroboskopeffekts (SVM) | 0.4 |
| Umgebungstemperaturbereich | -30 bis +45 °C |

## Anwendungsbedingungen

| | |
|---|---|
| Wireless-Technologie | Nicht anwendbar |

## Produktdaten

| | |
|---|---|
| Bestell-Produktname | CorePro LED HPL/SON M 2Klm13W840E27 FR |
| Gesamtbezeichnung des Produkts | CorePro LED HPL/SON M 2Klm13W840E27 FR |
| Gesamt-Produktcode | 872110314377800 |
| Bestellcode | 8721103143778 |

| | |
|---|---|
| Material-Nr. (12NC) | 929004365202 |
| Anzahl pro Verpackung | 1 |
| EAN/UPC – Produkt/Kiste | 8721103143778 |
| Zähler - Pakete pro Außenkarton | 6 |
| EAN Umverpackung | 8721103143785 |

## Abmessungsskizzen

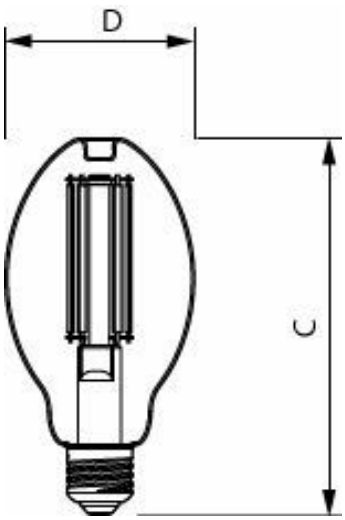


| Product | D | C |
|---|---|---|
| CorePro LED HPL/SON M 2Klm13W840E27 FR | 76 mm | 153 mm |

## Photometrische Daten

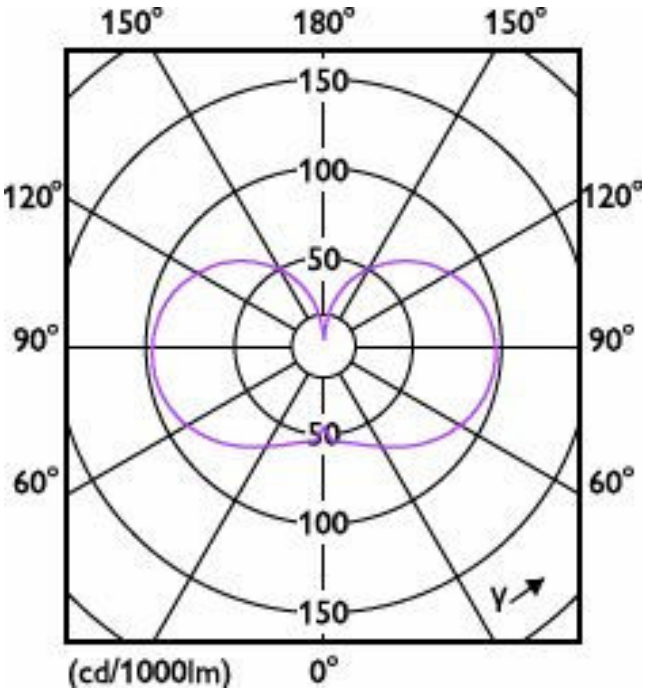


Light Distribution Diagram - CorePro LED HPL/SON M 2Klm13W840E27 FR

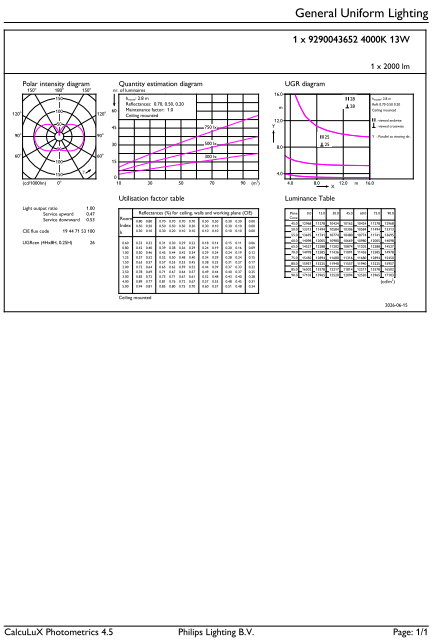


General uniform lighting - CorePro LED HPL/SON M 2Klm13W840E27 FR

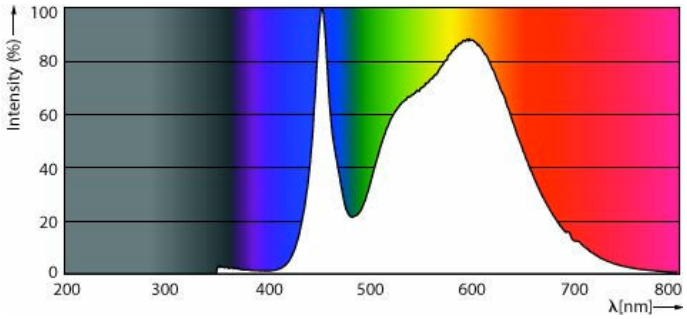


Spectral Power Distribution Colour - CorePro LED HPL/SON M 2Klm13W840E27 FR

## Lebensdauer

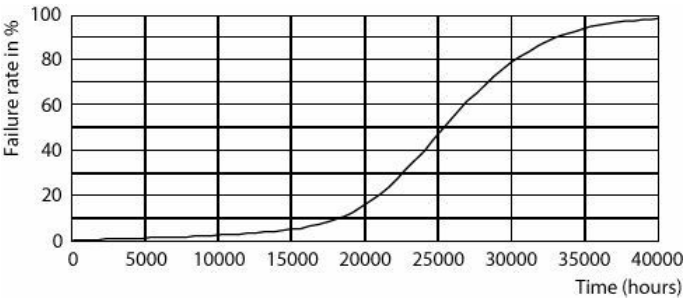


Life Expectancy Diagram

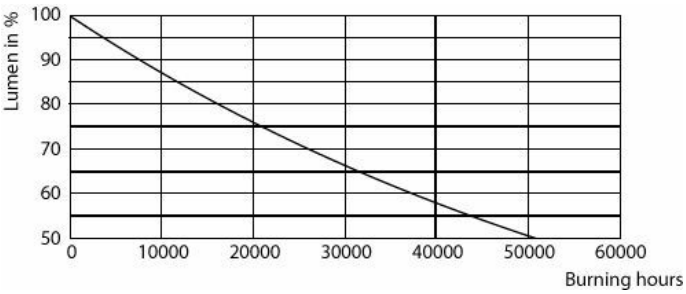


Lumen Maintenance Diagram - CorePro LED HPL/SON M 2Klm13W840E27 FR

## Zugehörige Dokumente

| Dokumente und Zertifikate | Dokumentname | Herunterladen |
|---|---|---|
| Environmental Product Declaration | EPD-HUB-Philips-Corepro-LED-HID-HPL-COMF-7903997-Ref-929004365602-EPD.pdf | Herunterladen |
| Installation Instructions | Online-HPL-QIG-TrueForce-Core-LED-Urban-Lamp-INI.pdf | Herunterladen |

| Software-Plugins | Dokumentname | Herunterladen |
|---|---|---|
| IES File | LED-CorePro-LED-HPL-SON-M-2Klm13W840E27-FR-IES.ies | Herunterladen |

© 2026 Signify Holding. Alle Rechte vorbehalten. Die hier bereitgestellten Informationen können ohne vorherige Ankündigung geändert werden. Signify gibt keine Zusicherungen und übernimmt keine Garantie bezüglich der Richtigkeit oder Vollständigkeit der in diesem Dokument enthaltenen Informationen und haftet nicht für Handlungen, die im Vertrauen darauf ausgeführt werden. Die in diesem Dokument vorgestellten Informationen sind, sofern keine anderslautende Vereinbarung mit Signify besteht, nicht als kommerzielles Angebot gedacht und sind nicht Teil eines Angebots oder Vertrags. Philips und das Philips Schildsymbol sind eingetragene Warenzeichen der Koninklijke Philips N.V.