FSP 10 1000 W55 AL (101 010)

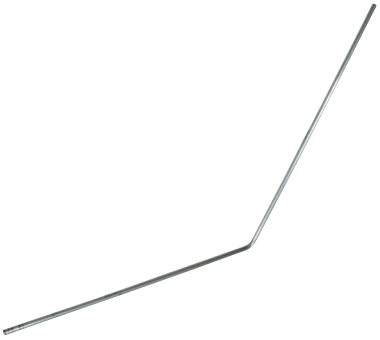

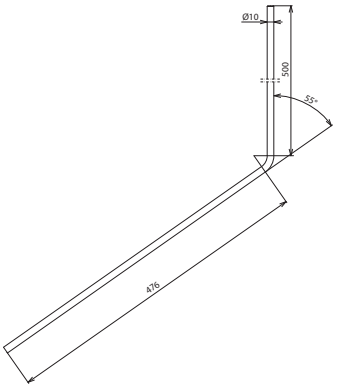

Maßbild

Zum Kombinieren z. B. mit Anschlussklemmen für Stahlträger.

Typ	FSP 10 1000 W55 AL
Art-Nr.	**101 010**
Gesamtlänge	1000 mm
Werkstoff	Al
Durchmesser Ø	10 mm
Max. Böenwindgeschwindigkeit	224 km/h

Stammdaten	
Nettogewicht	208 g/st
Zolltarifnummer (Komb. Nomenklatur EU)	85389099
GTIN (EAN)	4013364138698
VPE	10 ST

Änderungen in Form und Technik, bei Maßen, Gewichten und Werkstoffen behalten wir uns im Sinne des Fortschrittes der Technik vor. Die Abbildungen sind unverbindlich.

Sämtliche Fangstangen / freistehende Fangstangen auf Anfrage in Sonderlänge erhältlich.

© DEHN SE • Hans-Dehn-Str. 1 • 92318 Neumarkt • Germany • Tel. +49 9181 906-0 • info@dehn.de • www.dehn.de

: Geprüft • NEU: Neu • !: Auslaufmodell
: Kreuzverbinder • : Längsverbinder • : Parallelverbinder • : T-Verbinder • : Rohrschelle für Parallelverbinder • : Rohrschelle für T-Verbinder
: Rohrschelle für Parallelverbinder • : Rohrschelle für T-Verbinder • : Potentialausgleichsschiene • : Überbrückungsbauteil