MPK 27 V2A (819 179)



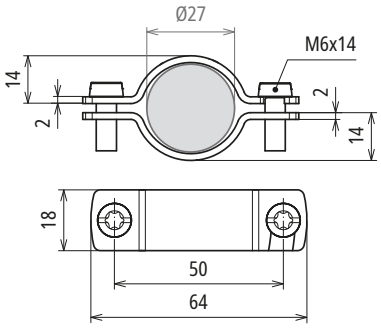

Maßbild

Messpunktklemme für die dauerhafte Installation zum Anschluss eines Messgerätes bei der Isolationsprüfung von HVI power Leitungen

NEU

Typ	MPK 27 V2A
Art-Nr.	**819 179**
Werkstoff	NIRO
Klemmbereich Ø	27 mm
Schraube	M6 x 14 mm
Werkstoff Schraube / Mutter	NIRO

Stammdaten	
Nettogewicht	46,78 g/st
Zolltarifnummer (Komb. Nomenklatur EU)	85359000
GTIN (EAN)	4013364531963
VPE	5 ST

Änderungen in Form und Technik, bei Maßen, Gewichten und Werkstoffen behalten wir uns im Sinne des Fortschrittes der Technik vor. Die Abbildungen sind unverbindlich.

© DEHN SE • Hans-Dehn-Str. 1 • 92318 Neumarkt • Germany • Tel. +49 9181 906-0 • info@dehn.de • www.dehn.de

: Geprüft • NEU: Neu • : Auslaufmodell
: Kreuzverbinder • : Längsverbinder • : Parallelverbinder • : T-Verbinder • : Rohrschelle für Parallelverbinder • : Rohrschelle für T-Verbinder
: Rohrschelle für Parallelverbinder • : Rohrschelle für T-Verbinder • : Potentialausgleichsschiene • : Überbrückungsbauteil