# DG MU SP 480 3W+G (908 192)

- Anschlussfertige Kompletteinheit ohne die Notwendigkeit für zusätzliche Überstromschutzgeräte
- Hohes Ableitvermögen durch leistungsfähige Zinkoxidvaristoren ($I_{max}$ 50 kA 8/20)
- Kurzschlussfestigkeit (SCCR) 200 kA
- ANSI/UL 1449 Open-Type 1 SPD



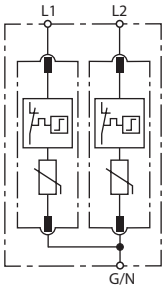

Prinzipschaltbild

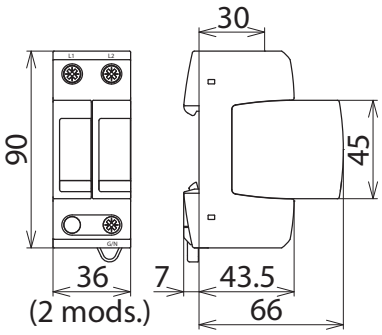

Maßbild

Modularer Überspannungs-Ableiter bestehend aus Basisteil und gesteckten Schutzmodulen für Split Phase Systeme

| **Typ** | **DG MU SP 480 3W+G** |
|---|---|
| **Art-Nr.** | **908 192** |
| SPD nach ANSI/UL 1449 | Open-Type 1 SPD |
| SPD nach CSA-C22.2 No. 269.1 | Type 4-1 Component Assembly |
| Nennspannung AC [L-G] / [L-L] ($U_N$) | 240 V / 480 V |
| Frequenz | 50 / 60 Hz |
| Höchste Dauerspannung AC [L-G] / [L-L] (MCOV) | 385 V / 770 V |
| Nennableitstoßstrom (8/20) ($I_n$) | 20 kA |
| Schutzpegel [L-G] / [L-L] (VPR) | 1200 V / 2500 V |
| Max. netzseitiger Überstromschutz | nicht notwendig |
| Kurzschlussfestigkeit (SCCR) | 200 kA |
| Anwendbar in Stromversorgungssystem | Split Phase |
| Betriebstemperaturbereich ($T_U$) | -40°C...+85°C |
| Funktions- / Defektanzeige | grün / rot |
| Anschlussquerschnitt (min.) | 2.5 mm² / 14 AWG |
| Anschlussquerschnitt (max.) | 25 mm² / 4 AWG |
| Anzugsdrehmoment | 35-45 Lbs-in |
| Montage auf | 35 mm Hutschiene nach EN 60715 |
| Gehäusewerkstoff | Thermoplast, Farbe rot, UL 94 V-0 |
| Schutzart | IP 20 |
| Einbaumaße | 2 TE, DIN 43880 |
| Zulassungen | UL, CSA |
| **Erweiterte technische Daten** | |
| Max. Ableitstoßstrom (8/20) ($I_{max}$) | 50 kA |

| **Stammdaten** | |
|---|---|
| Nettogewicht | 238,1 g/st |
| Zolltarifnummer (Komb. Nomenklatur EU) | 85363030 |
| GTIN (EAN) | 4013364148628 |
| VPE | 1 ST |

Änderungen in Form und Technik, bei Maßen, Gewichten und Werkstoffen behalten wir uns im Sinne des Fortschrittes der Technik vor. Die Abbildungen sind unverbindlich.

© DEHN SE • Hans-Dehn-Str. 1 • 92318 Neumarkt • Germany • Tel. +49 9181 906-0 • info@dehn.de • www.dehn.de

: Geprüft • NEU: Neu • : Auslaufmodell
: Kreuzverbinder • : Längsverbinder • : Parallelverbinder • : T-Verbinder • : Rohrschelle für Parallelverbinder • : Rohrschelle für T-Verbinder
: Rohrschelle für Parallelverbinder • : Rohrschelle für T-Verbinder • : Potentialausgleichsschiene • : Überbrückungsbauteil