DG MD TN ACI 275 FM (943 220)

- Im Schutzmodul integrierte ACI-Schalter-/Funkenstrecken - Kombination
- Anschlussfertige Kompletteinheit bestehend aus Basisteil mit Doppelschraubanschluss und gesteckten Schutzmodulen; mit Fernmeldekontaktanschluss
- Hohe Gerätesicherheit durch Ableiterüberwachung „“Thermo-Dynamik-Control““ und ACI-Technologie
- Keine Vorsicherung benötigt aufgrund der ACI-Technologie
- Kleiner Anschlussquerschnitt von 6 mm² immer ausreichend



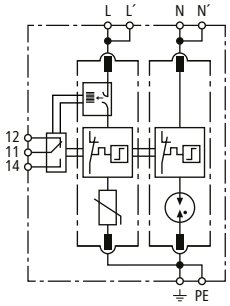

Prinzipschaltbild

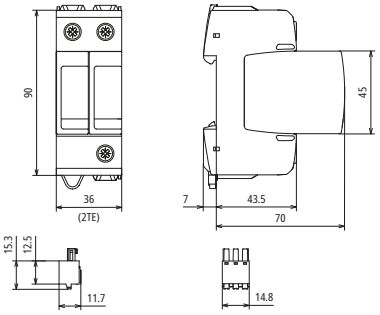

Maßbild

Modularer Überspannungs-Ableiter mit Advanced-Circuit Interruption (ACI) für einphasige 230 V-TN-Systeme; mit potentialfreiem Fernmeldekontakt.

Typ	DG MD TN ACI 275 FM
Art-Nr.	**943 220**
SPD nach EN 61643-11 / ... IEC 61643-11	Typ 2 / Class II
Energetisch koordinierte Schutzwirkung zum Endgerät (≤ 10 m)	Typ 2 + Typ 3
Nennspannung AC (U_N)	230 / 400 V (50 / 60 Hz)
Höchste Dauerspannung AC [L-PE] (U_C)	275 V (50 / 60 Hz)
Höchste Dauerspannung AC [N-PE] (U_C)	255 V (50 / 60 Hz)
Nennableitstoßstrom (8/20 µs) (I_n)	20 kA
Nennlaststrom bei V-Durchgangsverdrahtung (I_L)	63 A
Schutzpegel [L-PE]/[N-PE] (U_p)	≤ 1,5 / ≤ 1,5 kV
Ansprechzeit (t_A)	≤ 100 ns
Zusätzliche externe Sicherung notwendig	nein
Kurzschlussfestigkeit (I_{SCCR})	25 kA_{eff}
Max. netzseitiger Überstromschutz bei V-Durchgangsverdrahtung	63 A gG
Max. netzseitiger Überstromschutz bei Stichverdrahtung	keiner
TOV-Spannung [L-N] (U_T) – Charakteristik	335 V / 5 sec. – Festigkeit
TOV-Spannung (U_T) – Charakteristik	440 V / 120 min. – Festigkeit
Leckstrom	kein Leckstrom
Betriebstemperaturbereich (T_U)	-40 °C ... +80 °C
Funktions- / Defektanzeige	grün / rot
Anzahl der Ports	1
Anschlussquerschnitt (min.)	1,5 mm² ein- / feindrähtig
Anschlussquerschnitt (max.) bei Stichverdrahtung	35 mm² mehrdrähtig / 25 mm² feindrähtig
Anschlussquerschnitt (max.) bei V-Durchgangsverdrahtung	16 mm² mehrdrähtig / feindrähtig
Montage auf	35 mm Hutschiene nach EN 60715
Gehäusewerkstoff	Thermoplast, Farbe rot, UL 94 V-0
Einbauort	Innenraum
Schutzart	IP 20
Einbaumaße	2 TE, DIN 43880
FM-Kontakte / Kontaktform	Wechsler
Schaltleistung AC	250 V / 0,5 A
Schaltleistung DC	250 V / 0,1 A; 125 V / 0,2 A; 75 V / 0,5 A
Anschlussquerschnitt für FM-Klemmen	max. 1,5 mm² ein- / feindrähtig

© DEHN SE • Hans-Dehn-Str. 1 • 92318 Neumarkt • Germany • Tel. +49 9181 906-0 • info@dehn.de • www.dehn.de

: Geprüft • NEU: Neu • : Auslaufmodell
: Kreuzverbinder • : Längsverbinder • : Parallelverbinder • : T-Verbinder • : Rohrschelle für Parallelverbinder • : Rohrschelle für T-Verbinder
: Rohrschelle für Parallelverbinder • : Rohrschelle für T-Verbinder • : Potentialausgleichsschiene • : Überbrückungsbauteil

Stammdaten	
Nettogewicht	230 g/st
Zolltarifnummer (Komb. Nomenklatur EU)	85363030
GTIN (EAN)	4013364553965
VPE	1 ST

Änderungen in Form und Technik, bei Maßen, Gewichten und Werkstoffen behalten wir uns im Sinne des Fortschrittes der Technik vor. Die Abbildungen sind unverbindlich.

© DEHN SE • Hans-Dehn-Str. 1 • 92318 Neumarkt • Germany • Tel. +49 9181 906-0 • info@dehn.de • www.dehn.de

: Geprüft • NEU: Neu • : Auslaufmodell
: Kreuzverbinder • : Längsverbinder • : Parallelverbinder • : T-Verbinder • : Rohrschelle für Parallelverbinder • : Rohrschelle für T-Verbinder
: Rohrschelle für Parallelverbinder • : Rohrschelle für T-Verbinder • : Potentialausgleichsschiene • : Überbrückungsbauteil