DG SE DC 900 FM (972 145)

- Universell einsetzbarer, einpoliger Überspannungs-Ableiter, bestehend aus Basisteil und gestecktem Schutzmodul
- Leistungsfähige DC-Schaltvorrichtung DCD
- Vorsicherungsfreier Einsatz möglich



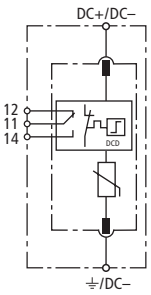

Prinzipschaltbild

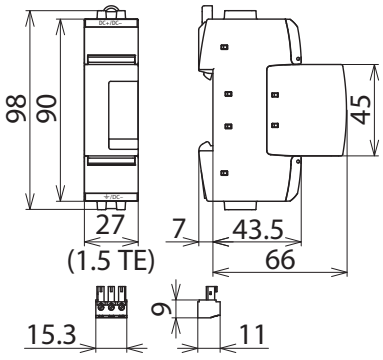

Maßbild

Einpoliger, modularer Überspannungs-Ableiter für Gleichstromanwendungen; mit potentialfreiem Fernmeldekontakt.

Typ	**DG SE DC 900 FM**
Art-Nr.	**972 145**
SPD-Klassifikation nach EN 61643-11 / … IEC 61643-11	Typ 2 / Class II
Energetisch koordinierte Schutzwirkung zum Endgerät (≤ 10 m)	Typ 2 + Typ 3
Nennspannung DC (U_N)	750 V
Höchste Dauerspannung DC (U_C)	900 V
Nennableitstoßstrom (8/20 µs) (I_n)	12,5 kA
Schutzpegel (U_P)	≤ 3,0 kV
Ansprechzeit (t_A)	≤ 25 ns
Kurzschlussfestigkeit ohne Vorsicherung DC (I_{SCCR})	100 A
Kurzschlussfestigkeit bei max. netzseitigem Überstromschutz DC (I_{SCCR})	25 kA
Max. netzseitiger Überstromschutz	80 A gPV
TOV-Spannung DC (U_T) – Charakteristik	1089 V / 5 sec. – Festigkeit
TOV-Spannung DC, 2x U_C (U_T) – Charakteristik	1800 V / 120 min. – sicherer Ausfall
Betriebstemperaturbereich (T_U)	-40 °C … +80 °C
Funktions- / Defektanzeige	grün / rot
Anzahl der Ports	1
Anschlussquerschnitt (min.)	1,5 mm² ein- / feindrähtig
Anschlussquerschnitt (max.)	35 mm² mehrdrähtig / 25 mm² feindrähtig
Montage auf	35 mm Hutschiene nach EN 60715
Gehäusewerkstoff	Thermoplast, Farbe rot, UL 94 V-0
Einbauort	Innenraum
Schutzart	IP20
Einbaumaße	1,5 TE, DIN 43880
FM-Kontakte / Kontaktform	Wechsler
Schaltleistung AC	250 V / 0,5 A
Schaltleistung DC	250 V / 0,1 A; 125 V / 0,2 A; 75 V / 0,5 A
Anschlussquerschnitt für FM-Klemmen	max. 1,5 mm² ein- / feindrähtig
Erweiterte technische Daten	
Betrieb an DC und AC möglich	nein

Stammdaten	
Nettogewicht	172 g/st
Zolltarifnummer (Komb. Nomenklatur EU)	85363030
GTIN (EAN)	4013364158658
VPE	1 ST

Änderungen in Form und Technik, bei Maßen, Gewichten und Werkstoffen behalten wir uns im Sinne des Fortschrittes der Technik vor. Die Abbildungen sind unverbindlich.

© DEHN SE • Hans-Dehn-Str. 1 • 92318 Neumarkt • Germany • Tel. +49 9181 906-0 • info@dehn.de • www.dehn.de

: Geprüft • NEU: Neu • : Auslaufmodell
: Kreuzverbinder • : Längsverbinder • : Parallelverbinder • : T-Verbinder • : Rohrschelle für Parallelverbinder • : Rohrschelle für T-Verbinder
: Rohrschelle für Parallelverbinder • : Rohrschelle für T-Verbinder • : Potentialausgleichsschiene • : Überbrückungsbauteil