PHILIPS

## ZCS750 5C6 CCPE GR (XTSC635-1)

910502500080

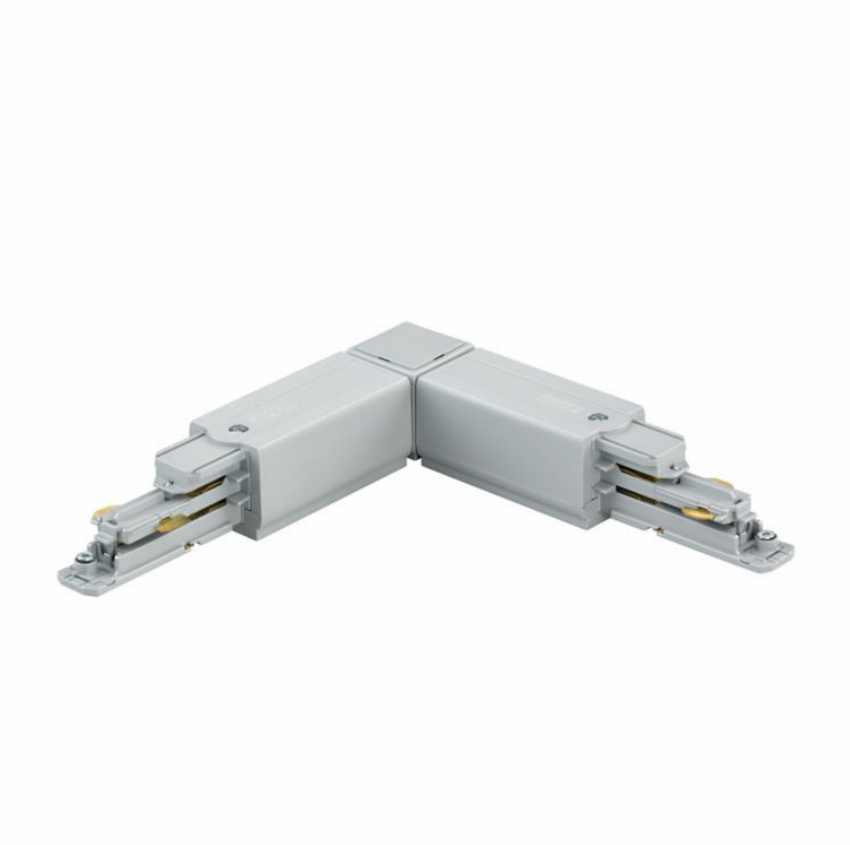

# DALI track electrical accessory, Grau

DALI track electrical accessory, Grau

### Mechanik und Gehäuse

| | |
|---|---|
| Zubehörfarbe | Grau |
| Nettogewicht (Stück) | 0,170 kg |

### Genehmigung und Anwendung

| | |
|---|---|
| CE-Zeichen | Ja |
| EU RoHS-konform | Ja |

### Produktdaten

| | |
|---|---|
| Bestell-Produktname | ZCS750 5C6 CCPE GR (XTSC635-1) |
| Gesamtbezeichnung des Produkts | ZCS750 5C6 CCPE GR (XTSC635-1) |
| Gesamt-Produktcode | 871869606568699 |
| Bestellcode | 8718696065686 |
| Material-Nr. (12NC) | 910502500080 |
| Anzahl pro Verpackung | 1 |
| EAN/UPC – Produkt/Kiste | 8718696065686 |
| Zähler - Pakete pro Außenkarton | 25 |
| EAN Umverpackung | 8718696066010 |

## Abmessungsskizzen

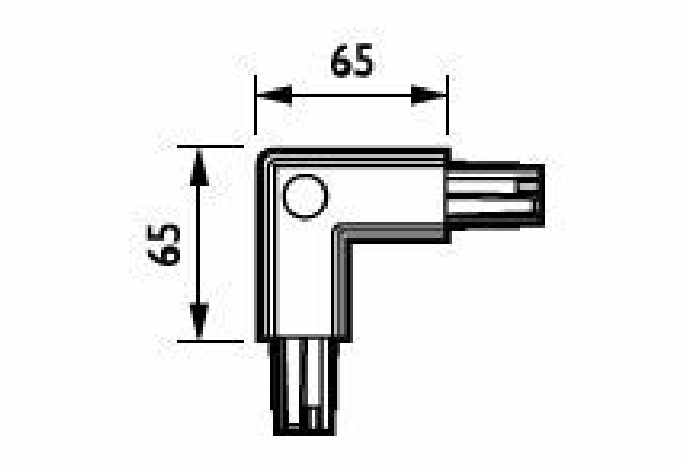


© 2026 Signify Holding. Alle Rechte vorbehalten. Die hier bereitgestellten Informationen können ohne vorherige Ankündigung geändert werden. Signify gibt keine Zusicherungen und übernimmt keine Garantie bezüglich der Richtigkeit oder Vollständigkeit der in diesem Dokument enthaltenen Informationen und haftet nicht für Handlungen, die im Vertrauen darauf ausgeführt werden. Die in diesem Dokument vorgestellten Informationen sind, sofern keine anderslautende Vereinbarung mit Signify besteht, nicht als kommerzielles Angebot gedacht und sind nicht Teil eines Angebots oder Vertrags. Philips und das Philips Schildsymbol sind eingetragene Warenzeichen der Koninklijke Philips N.V.