PHILIPS

ZRS750 TCPR BK (XTS36-2)

910502559018



3C track electrical accessory, Schwarz

3C track electrical accessory, Schwarz

Mechanik und Gehäuse

Zubehörfarbe	Schwarz
Nettogewicht (Stück)	0,160 kg

Genehmigung und Anwendung

CE-Zeichen	Ja
EU RoHS-konform	Ja

Produktdaten

Bestell-Produktname	ZRS750 TCPR BK (XTS36-2)
Gesamtbezeichnung des Produkts	ZRS750 TCPR BK (XTS36-2)
Gesamt-Produktcode	871155914154199
Bestellcode	8711559141541
Material-Nr. (12NC)	910502559018
Anzahl pro Verpackung	1
EAN/UPC – Produkt/Kiste	8711559141541
Zähler - Pakete pro Außenkarton	25
EAN Umverpackung	8711559141466

Abmessungsskizzen

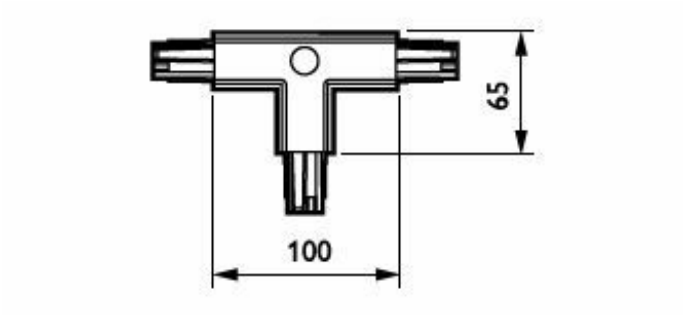

© 2026 Signify Holding. Alle Rechte vorbehalten. Die hier bereitgestellten Informationen können ohne vorherige Ankündigung geändert werden. Signify gibt keine Zusicherungen und übernimmt keine Garantie bezüglich der Richtigkeit oder Vollständigkeit der in diesem Dokument enthaltenen Informationen und haftet nicht für Handlungen, die im Vertrauen darauf ausgeführt werden. Die in diesem Dokument vorgestellten Informationen sind, sofern keine anderslautende Vereinbarung mit Signify besteht, nicht als kommerzielles Angebot gedacht und sind nicht Teil eines Angebots oder Vertrags. Philips und das Philips Schildsymbol sind eingetragene Warenzeichen der Koninklijke Philips N.V.