PHILIPS

DN572B LED12S/830UE DIA-VLC-E C WH

910505100945



LuxSpace Einbaudownlight Quadratisch, Downlight, UltraEfficient, 7.9 W, 200x200 mm, 1200 lm, 3000 K, DALI-regelbar, Interact Ready, UGR19, Hochglanzreflektor, VLC, IP20

Downlight, 200x200 mm, Aluminiumdruckguss, Weiß, Signalweiß (RAL9003), Einbau- und Einlegeleuchten, Externes DALI Dimmen Interact System Ready, bereit für visuelle Lichtkommunikation, Visible Light Communication, 1200 lm, 7.9 W, 153 lm/W, 3000 K, (0.43, 0.40) SDCM <2, UGR19, Hochglanzreflektor, Polykarbonat, IP20 | Fernhalten von Fingern, IK02 | 0,2 J Standard, Schutzklasse II, Steckverbinder und Zugentlastung

Allgemeine Informationen

Lichtquelle austauschbar	Nein
Anzahl Betriebsgeräte	Einheit
Betriebsgerät inklusive	Ja
Service Tag	Ja
Beleuchtungstechnologie	LED
Montage	Einbau- und Einlegeleuchten
Portfolio	Best
Garantiedauer	5 Jahre

Lichttechnische Daten

Lichtstrom	1.200 lm
Ähnlichste Farbtemperatur	3000 K
Nennlichtausbeute (Nom)	153 lm/W
Farbwiedergabeindex (CRI)	>80
Farbe der Lichtquelle	830 Warmweiß
Optik	-
Ausstrahlungswinkel Leuchte	80°
Unified Glare Rating CEN	19

Betrieb und Elektrik

Eingangsspannung	220 bis 240 V
Netzfrequenz	50 to 60 Hz
Einschaltstrom	16 A
Einschaltzeit	0,195 ms
Systemleistung	7,9 W
Leistungsfaktor (Bruchteil)	0.9
Elektrischer Anschluss	Steckverbinder und Zugentlastung
Kabel	-
Anzahl Leuchten pro Sicherung mit 16 A Typ B	24
Geeignet zum häufigen Ein- und Ausschalten	Ja
IEC-Schutzklasse	Schutzklasse II
Klirrfaktor	20 %

Lichtregelung und Dimmen

Dimmbar	Ja
Betriebsgerät	Externes DALI Dimmen Interact System Ready, bereit für visuelle Lichtkommunikation
Steuerungsschnittstelle	DALI-regelbar
Konstanter Lichtstrom	Nein
DALI-Standard	DALI-2™ mit erweiterten Daten: Teile 251/252/253
Maximaler Dimmlevel	1%
Vernetzbarkeit	Interact Ready
Lichtregelung	Visible Light Communication

Mechanik und Gehäuse

Gehäusematerial	Aluminiumdruckguss
Reflektor-Material	Aluminium und Polycarbonat
Optisches Material	Polykarbonat
Material optische Abdeckung	Polykarbonat
Befestigungsmaterial	Stahl
Gehäusefarbe	Weiß
Ausführung optische Abdeckung	-
Reflektoroberfläche	Hochglanzreflektor
Gesamte Länge	214 mm
Gesamte Breite	214 mm
Gesamte Höhe	119 mm
Abmessungen (Höhe x Breite x Tiefe)	119 x 214 x 214 mm
Schutzart (IP)	IP20 [Fernhalten von Fingern]
Schlagfestigkeit (IK)	IK02 [0,2 J Standard]
Montage	Einbau- und Einlegeleuchten
Nettogewicht (Stück)	1,500 kg

Genehmigung und Anwendung

Glühfadentest	Temperatur: 650 °C, Dauer: 30 s
Entflammbarkeitszeichen	Zur Montage auf normal entflammbare Oberflächen (F-Zeichen)
CE-Zeichen	Ja
ENEC-Zeichen	ENEC-Zeichen
EU RoHS-konform	Ja
Bemessungsumgebungstemperatur (Tq)	25 °C
Umgebungstemperaturbereich	+10 bis +25 °C

Initialkennwerte (IEC-konform)

Lichtstromtoleranz	+/-10%
Anfängliche Farbsättigung	(0.43, 0.40) SDCM <2
Toleranz Leistungsaufnahme	+/-10%
Standardabweichung vom Farbabgleich (McAdam Ellipse)	SDCM≤2

Lebensdauerkennwerte (IEC-konform)

Ausfallrate des Betriebsgerätes bei mittlerer Nutzlebensdauer von 50.000 Std.	5 %
Lichtstromstabilität (EN-IEC 62722-2-1) bei mittlerer Nutzlebensdauer* von 50.000 Std.	L90

Daten zur Nachhaltigkeit

Nachhaltigkeitsbewertung	Unclassified
Enthaltener Kohlenstoff (A1-A3)	32,7 kg CO_2e
Anteil des Produkts an Sekundärmaterialien	5,81 %
Anteil des recycelbaren Inhalts des Endprodukts	39,8 %
GWP gesamt B6 (kg CO2eq) Deklarierte Einheit	Bitte berechnen Sie mit Ihrem lokalen Energiemixwert: Deklarierte Leistung (kW) * Betriebsdauer (Stunden) der deklarierten Einheit * Energiemix (kg CO2eq / kWh)
GWP gesamt B6 (kg CO2eq) Funktionale Einheit	Bitte berechnen Sie mit Ihrem lokalen Energiemixwert: Deklarierte Leistung (kW) * 1000 (lm) / Lichtstrom (lm) deklarierte Einheit * 35.000 (Stunden) * Energiemix (kg CO2-Äquivalent / kWh)

Abmessungsskizzen

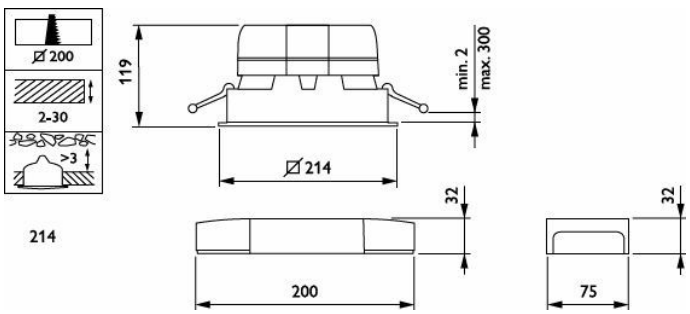

Produktdaten

Bestell-Produktname	DN572B LED12S/830UE DIA-VLC-E C WH
Gesamtbezeichnung des Produkts	DN572B LED12S/830UE DIA-VLC-E C WH
Gesamt-Produktcode	871869997074100
Bestellcode	8718699970741
Material-Nr. (12NC)	910505100945
Anzahl pro Verpackung	1
EAN/UPC – Produkt/Kiste	8718699970741
Zähler - Pakete pro Außenkarton	1
EAN Umverpackung	8718699970741
Produktfamiliencode	DN572B [LuxSpace2 Square]

Lichtverteilungskurve

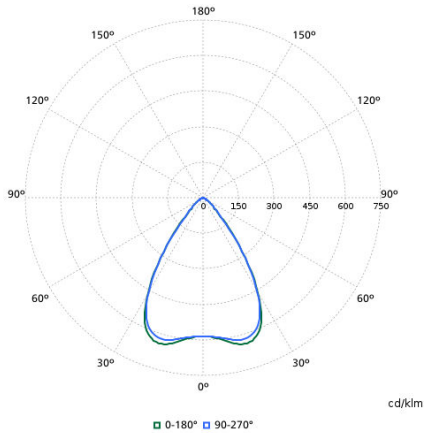

Zugehörige Dokumente

Dokumente und Zertifikate	Dokumentname	Herunterladen
Installation Instructions	444316026011-583_Luxspace2-recessed-MI.pdf	Herunterladen

Software-Plugins	Dokumentname	Herunterladen
IES File	dn572b-led12s-830ue-dia-vlc-e-c-wh-910505100945.ies	Herunterladen
LDT File	dn572b-led12s-830ue-dia-vlc-e-c-wh-910505100945.ldt	Herunterladen
ROLF File	dn572b-led12s-830ue-dia-vlc-e-c-wh-910505100945.rolfz	Herunterladen
ULD File	dn572b-led12s-830ue-dia-vlc-e-c-wh-910505100945.uld	Herunterladen
Revit file	dn572b-led12s-830ue-dia-vlc-e-c-wh-910505100945.zip	Herunterladen

© 2026 Signify Holding. Alle Rechte vorbehalten. Die hier bereitgestellten Informationen können ohne vorherige Ankündigung geändert werden. Signify gibt keine Zusicherungen und übernimmt keine Garantie bezüglich der Richtigkeit oder Vollständigkeit der in diesem Dokument enthaltenen Informationen und haftet nicht für Handlungen, die im Vertrauen darauf ausgeführt werden. Die in diesem Dokument vorgestellten Informationen sind, sofern keine anderslautende Vereinbarung mit Signify besteht, nicht als kommerzielles Angebot gedacht und sind nicht Teil eines Angebots oder Vertrags. Philips und das Philips Schildsymbol sind eingetragene Warenzeichen der Koninklijke Philips N.V.