PHILIPS

**DN572B LED20S/840UE**
**DIA-VLC-E C WH**

910505100950



# LuxSpace Einbaudownlight Quadratisch, Downlight, UltraEfficient, 12.8 W, 200x200 mm, 2200 lm, 4000 K, DALI-regelbar, Interact Ready, UGR19, Hochglanzreflektor, VLC, IP20

Downlight, 200x200 mm, Aluminiumdruckguss, Weiß, Signalweiß (RAL9003), Einbau- und Einlegeleuchten, Externes DALI Dimmen Interact System Ready, bereit für visuelle Lichtkommunikation, Visible Light Communication, 2200 lm, 12.8 W, 173 lm/W, 4000 K, (0.38, 0.38) SDCM <2, UGR19, Hochglanzreflektor, Polykarbonat, IP20 | Fernhalten von Fingern, IK02 | 0,2 J Standard, Schutzklasse II, Steckverbinder und Zugentlastung

## Allgemeine Informationen

| | |
|---|---|
| Lichtquelle austauschbar | Nein |
| Anzahl Betriebsgeräte | Einheit |
| Betriebsgerät inklusive | Ja |
| Service Tag | Ja |
| Beleuchtungstechnologie | LED |
| Montage | Einbau- und Einlegeleuchten |
| Portfolio | Best |
| Garantiedauer | 5 Jahre |

## Lichttechnische Daten

| | |
|---|---|
| Lichtstrom | 2.200 lm |
| Ähnlichste Farbtemperatur | 4000 K |
| Nennlichtausbeute (Nom) | 173 lm/W |
| Farbwiedergabeindex (CRI) | >80 |
| Farbe der Lichtquelle | 840 Neutralweiß |
| Optik | - |
| Ausstrahlungswinkel Leuchte | 80° |
| Unified Glare Rating CEN | 19 |

## Betrieb und Elektrik

| | |
|---|---|
| Eingangsspannung | 220 bis 240 V |
| Netzfrequenz | 50 to 60 Hz |
| Einschaltstrom | 16 A |
| Einschaltzeit | 0,195 ms |
| Systemleistung | 12,8 W |
| Leistungsfaktor (Bruchteil) | 0.9 |
| Elektrischer Anschluss | Steckverbinder und Zugentlastung |
| Kabel | - |
| Anzahl Leuchten pro Sicherung mit 16 A Typ B | 24 |
| Geeignet zum häufigen Ein- und Ausschalten | Ja |
| IEC-Schutzklasse | Schutzklasse II |
| Klirrfaktor | 20 % |

## Lichtregelung und Dimmen

| | |
|---|---|
| Dimmbar | Ja |
| Betriebsgerät | Externes DALI Dimmen Interact System Ready, bereit für visuelle Lichtkommunikation |
| Steuerungsschnittstelle | DALI-regelbar |
| Konstanter Lichtstrom | Nein |
| DALI-Standard | DALI-2™ mit erweiterten Daten: Teile 251/252/253 |
| Maximaler Dimmlevel | 1% |
| Vernetzbarkeit | Interact Ready |
| Lichtregelung | Visible Light Communication |

## Mechanik und Gehäuse

| | |
|---|---|
| Gehäusematerial | Aluminiumdruckguss |
| Reflektor-Material | Aluminium und Polycarbonat |
| Optisches Material | Polykarbonat |
| Material optische Abdeckung | Polykarbonat |
| Befestigungsmaterial | Stahl |
| Gehäusefarbe | Weiß |
| Ausführung optische Abdeckung | - |
| Reflektoroberfläche | Hochglanzreflektor |
| Gesamte Länge | 214 mm |
| Gesamte Breite | 214 mm |
| Gesamte Höhe | 119 mm |
| Abmessungen (Höhe x Breite x Tiefe) | 119 x 214 x 214 mm |
| Schutzart (IP) | IP20 [Fernhalten von Fingern] |
| Schlagfestigkeit (IK) | IK02 [0,2 J Standard] |
| Montage | Einbau- und Einlegeleuchten |
| Nettogewicht (Stück) | 1,500 kg |

## Genehmigung und Anwendung

| | |
|---|---|
| Glühfadentest | Temperatur: 650 °C, Dauer: 30 s |
| Entflammbarkeitszeichen | Zur Montage auf normal entflammbare Oberflächen (F-Zeichen) |
| CE-Zeichen | Ja |
| ENEC-Zeichen | ENEC-Zeichen |
| EU RoHS-konform | Ja |
| Bemessungsumgebungstemperatur (Tq) | 25 °C |
| Umgebungstemperaturbereich | +10 bis +25 °C |

## Initialkennwerte (IEC-konform)

| | |
|---|---|
| Lichtstromtoleranz | +/-10% |
| Anfängliche Farbsättigung | (0.38, 0.38) SDCM <2 |
| Toleranz Leistungsaufnahme | +/-10% |
| Standardabweichung vom Farbabgleich (McAdam Ellipse) | SDCM≤2 |

## Lebensdauerkennwerte (IEC-konform)

| | |
|---|---|
| Ausfallrate des Betriebsgerätes bei mittlerer Nutzlebensdauer von 50.000 Std. | 5 % |
| Lichtstromstabilität (EN-IEC 62722-2-1) bei mittlerer Nutzlebensdauer* von 50.000 Std. | L90 |

## Daten zur Nachhaltigkeit

| | |
|---|---|
| Nachhaltigkeitsbewertung | Unclassified |
| Enthaltener Kohlenstoff (A1-A3) | 32,7 kg $CO_2$e |
| Anteil des Produkts an Sekundärmaterialien | 5,81 % |
| Anteil des recycelbaren Inhalts des Endprodukts | 39,8 % |
| GWP gesamt B6 (kg CO2eq) Deklarierte Einheit | Bitte berechnen Sie mit Ihrem lokalen Energiemixwert: Deklarierte Leistung (kW) * Betriebsdauer (Stunden) der deklarierten Einheit * Energiemix (kg CO2eq / kWh) |
| GWP gesamt B6 (kg CO2eq) Funktionale Einheit | Bitte berechnen Sie mit Ihrem lokalen Energiemixwert: Deklarierte Leistung (kW) * 1000 (lm) / Lichtstrom (lm) deklarierte Einheit * 35.000 (Stunden) * Energiemix (kg CO2-Äquivalent / kWh) |

## Abmessungsskizzen

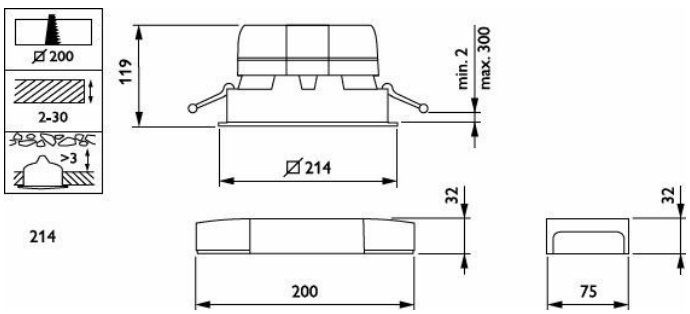


## Produktdaten

| | |
|---|---|
| Bestell-Produktname | DN572B LED20S/840UE DIA-VLC-E C WH |
| Gesamtbezeichnung des Produkts | DN572B LED20S/840UE DIA-VLC-E C WH |
| Gesamt-Produktcode | 871869997079600 |
| Bestellcode | 8718699970796 |
| Material-Nr. (12NC) | 910505100950 |
| Anzahl pro Verpackung | 1 |
| EAN/UPC – Produkt/Kiste | 8718699970796 |
| Zähler - Pakete pro Außenkarton | 1 |
| EAN Umverpackung | 8718699970796 |
| Produktfamiliencode | DN572B [LuxSpace2 Square] |

## Lichtverteilungskurve

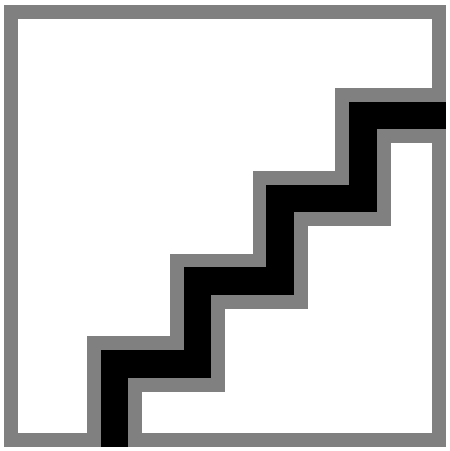

## Zugehörige Dokumente

| Dokumente und Zertifikate | Dokumentname | Herunterladen |
|---|---|---|
| Installation Instructions | 444316026011-583_Luxspace2-recessed-MI.pdf | Herunterladen |

| Software-Plugins | Dokumentname | Herunterladen |
|---|---|---|
| IES File | dn572b-led20s-840ue-dia-vlc-e-c-wh-910505100950.ies | Herunterladen |
| LDT File | dn572b-led20s-840ue-dia-vlc-e-c-wh-910505100950.ldt | Herunterladen |
| ROLF File | dn572b-led20s-840ue-dia-vlc-e-c-wh-910505100950.rolfz | Herunterladen |
| ULD File | dn572b-led20s-840ue-dia-vlc-e-c-wh-910505100950.uld | Herunterladen |
| Revit file | dn572b-led20s-840ue-dia-vlc-e-c-wh-910505100950.zip | Herunterladen |

© 2026 Signify Holding. Alle Rechte vorbehalten. Die hier bereitgestellten Informationen können ohne vorherige Ankündigung geändert werden. Signify gibt keine Zusicherungen und übernimmt keine Garantie bezüglich der Richtigkeit oder Vollständigkeit der in diesem Dokument enthaltenen Informationen und haftet nicht für Handlungen, die im Vertrauen darauf ausgeführt werden. Die in diesem Dokument vorgestellten Informationen sind, sofern keine anderslautende Vereinbarung mit Signify besteht, nicht als kommerzielles Angebot gedacht und sind nicht Teil eines Angebots oder Vertrags. Philips und das Philips Schildsymbol sind eingetragene Warenzeichen der Koninklijke Philips N.V.