PHILIPS

**RS782B 39S/PW930 PSU-E HWB WH**

910505101645



# LuxSpace Accent Performance Einbaustrahler Herausschwenkbar, Recessed, 29 W, D155 mm, 4000 lm, 3000 K, CRI>90, Stark reflektierender Metallreflektor, breitstrahlend, 40 bis 80 Grad, PerfectAccent Reflektor mit hoher Lichtausbeute, Weiß, IP20

Recessed, D155 mm, Aluminium, Weiß, Signalweiß (RAL9003), Einbau- und Einlegeleuchten, Netzgerät extern (Ein/Aus), 4000 lm, 29 W, 136 lm/W, 3000 K, (0.422,0.386)<2, CRI>90, Stark reflektierender Metallreflektor, breitstrahlend, 40 bis 80 Grad, PerfectAccent Reflektor mit hoher Lichtausbeute, IP20 | Fernhalten von Fingern, IK02 | 0,2 J Standard, Schutzklasse II, 2 Steckverbinder, 2-polig

## Hinweise

- Sämtliche fotometrischen Daten werden ohne Frontscheibe berechnet. Bei Verwendung einer Frontscheibe sollte der Lichtstrom um 3,5 % reduziert werden.
- Die Reinigung der Optik sollte nur mit Druckluft erfolgen. Es ist nicht gestattet, die LED oder den Reflektor zu berühren. Die Verwendung der optionalen Frontscheibe ist in Bereichen für die Nahrungsmittelzubereitung und Bereichen mit hohem Staubaufkommen unbedingt zu empfehlen, da sie mit einem (trockenen) Mikrofasertuch gesäubert werden kann
- Während der Wartung muss das Produkt ausgeschaltet und abgekühlt sein
- Das Produkt muss außerhalb der Armreichweite von Personen installiert werden. Veränderungen an heißen Geräten dürfen nur mit Isolierhandschuhen vorgenommen werden.

## Allgemeine Informationen

| | |
|---|---|
| Lichtquelle austauschbar | Ja |
| Anzahl Betriebsgeräte | Einheit |
| Betriebsgerät inklusive | Ja |
| Service Tag | Ja |
| Beleuchtungstechnologie | LED |
| Portfolio | Best |
| Garantiedauer | 5 Jahre |

## Lichttechnische Daten

| | |
|---|---|
| Lichtstrom | 4.000 lm |
| Ähnlichste Farbtemperatur | 3000 K |
| Nennlichtausbeute (Nom) | 136 lm/W |
| Farbwiedergabeindex (CRI) | >90 |
| Ausstrahlungswinkel der Lichtquelle | 120 Grad |
| Farbe der Lichtquelle | PremiumWhite mit CRI ≥90 und Farbtemperatur 3000K |
| Optik | Stark reflektierender Metallreflektor, breitstrahlend, 40 bis 80 Grad |
| Ausstrahlungswinkel Leuchte | 36° |
| Unified Glare Rating CEN | 22 |

## Betrieb und Elektrik

| | |
|---|---|
| Eingangsspannung | 220 bis 240 V |
| Netzfrequenz | 50 to 60 Hz |
| Leistungsaufnahme Konstantlichtstrom bei Installation | - W |
| Durchschnittlicher CLO-Stromverbrauch | - W |
| Einschaltstrom | 11 A |
| Einschaltzeit | 250 ms |
| Systemleistung | 29 W |
| Leistungsfaktor (Bruchteil) | 0.9 |
| Elektrischer Anschluss | 2 Steckverbinder, 2-polig |
| Kabel | - |
| Anzahl Leuchten pro Sicherung mit 16 A Typ B | 49 |
| Geeignet zum häufigen Ein- und Ausschalten | Nein |
| IEC-Schutzklasse | Schutzklasse II |
| Klirrfaktor | 20 % |

## Lichtregelung und Dimmen

| | |
|---|---|
| Dimmbar | Nein |
| Betriebsgerät | Netzgerät extern (Ein/Aus) |
| Konstanter Lichtstrom | Nein |
| Maximaler Dimmlevel | Nicht anwendbar |

## Mechanik und Gehäuse

| | |
|---|---|
| Gehäusematerial | Aluminium |
| Reflektor-Material | Aluminium |
| Optisches Material | Aluminium |
| Material optische Abdeckung | - |
| Befestigungsmaterial | - |
| Gehäusefarbe | Weiß |
| Ausführung optische Abdeckung | - |
| Reflektoroberfläche | PerfectAccent Reflektor mit hoher Lichtausbeute |
| Gesamte Länge | 0 mm |
| Gesamte Breite | 0 mm |
| Gesamte Höhe | 180 mm |
| Gesamter Durchmesser | 167 mm |
| Abmessungen (Höhe x Breite x Tiefe) | 180 x 0 x 0 mm |
| Schutzart (IP) | IP20 [Fernhalten von Fingern] |

| | |
|---|---|
| Schlagfestigkeit (IK) | IK02 [0,2 J Standard] |
| Montage | Einbau- und Einlegeleuchten |
| Nettogewicht (Stück) | 1,100 kg |

## Genehmigung und Anwendung

| | |
|---|---|
| Glühfadentest | Temperatur: 650 °C, Dauer: 30 s |
| Entflammbarkeitszeichen | Zur Montage auf normal entflammbare Oberflächen (F-Zeichen) |
| CE-Zeichen | Ja |
| ENEC-Zeichen | ENEC-Zeichen |
| Photobiologisches Risiko | Photobiological risk group 1 @200mm to EN62778 |
| EU RoHS-konform | Ja |
| Bemessungsumgebungstemperatur (Tq) | 25 °C |
| Flackerwert (PstLM) – Flackerwert gemäß EN 61000-3-3 | 1 |
| Messung der Sichtbarkeit des Stroboskopeffekts (SVM) | 0,5 |
| Umgebungstemperaturbereich | +10 bis +35 °C |

## Initialkennwerte (IEC-konform)

| | |
|---|---|
| Lichtstromtoleranz | +/-10% |
| Anfängliche Farbsättigung | (0.422,0.386)<2 |
| Toleranz Leistungsaufnahme | +/-10% |
| Standardabweichung vom Farbabgleich (McAdam Ellipse) | SDCM≤2 |

## Lebensdauerkennwerte (IEC-konform)

| | |
|---|---|
| Ausfallrate des Betriebsgerätes bei mittlerer Nutzlebensdauer von 50.000 Std. | 10 % |
| Ausfallrate des Betriebsgeräts bei mittlerer Nutzlebensdauer von 100.000 Std. | 10 % |
| Lichtstromstabilität (EN-IEC 62722-2-1) bei mittlerer Nutzlebensdauer* von 50.000 Std. | L90 |
| Lichtstromstabilität (EN-IEC 62722-2-1) bei mittlerer Nutzlebensdauer* von 100.000 Std. | L85 |

## Daten zur Nachhaltigkeit

| | |
|---|---|
| Nachhaltigkeitsbewertung | Signify Circle |
| Enthaltener Kohlenstoff (A1-A3) | 7,34 kg $CO_2e$ |
| Anteil des Produkts an Sekundärmaterialien | 7,76 % |
| Anteil des recycelbaren Inhalts des Endprodukts | 12,5 % |
| GWP gesamt B6 (kg CO2eq) Deklarierte Einheit | Bitte berechnen Sie mit Ihrem lokalen Energiemixwert: Deklarierte Leistung (kW) * Betriebsdauer (Stunden) der deklarierten Einheit * Energiemix (kg CO2eq / kWh) |
| GWP gesamt B6 (kg CO2eq) Funktionale Einheit | Bitte berechnen Sie mit Ihrem lokalen Energiemixwert: Deklarierte Leistung (kW) * 1000 (lm) / Lichtstrom (lm) deklarierte Einheit * 35.000 (Stunden) * Energiemix (kg CO2-Äquivalent / kWh) |

## Produktdaten

| | |
|---|---|
| Bestell-Produktname | RS782B 39S/PW930 PSU-E HWB WH |
| Gesamtbezeichnung des Produkts | RS782B 39S/PW930 PSU-E HWB WH |
| Gesamt-Produktcode | 871869997959100 |
| Bestellcode | 8718699979591 |
| Material-Nr. (12NC) | 910505101645 |
| Anzahl pro Verpackung | 1 |
| EAN/UPC – Produkt/Kiste | 8718699979591 |
| Zähler - Pakete pro Außenkarton | 1 |
| EAN Umverpackung | 8718699979591 |
| Produktfamiliencode | RS782B [LUXSPACE ACCENT COMPACT ELBOW RPO] |

## Abmessungsskizzen

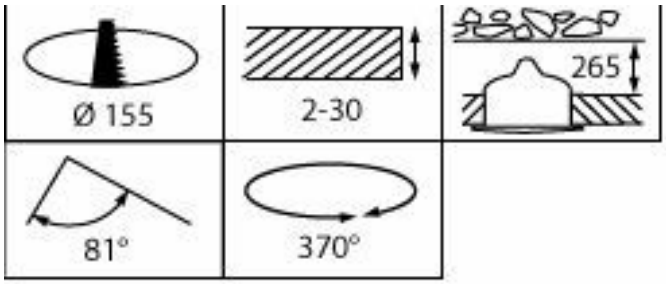


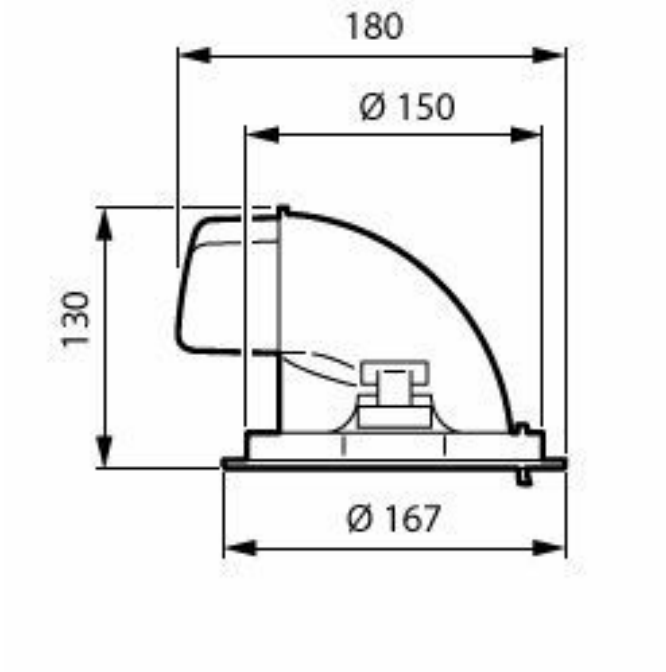


## Lichtverteilungskurve

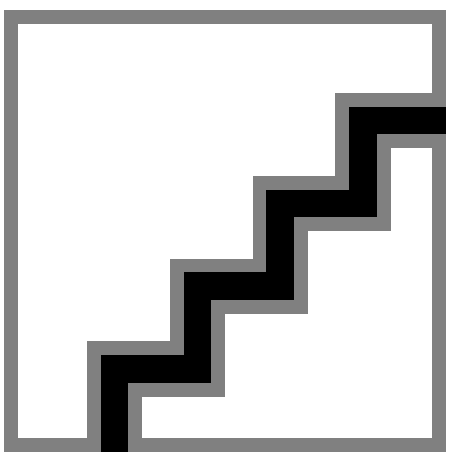

## Zugehörige Dokumente

| Dokumente und Zertifikate | Dokumentname | Herunterladen |
|---|---|---|
| Installation Instructions | 444316025911-583_Luxspace_Accent_RPO_elbow.pdf | Herunterladen |

| Software-Plugins | Dokumentname | Herunterladen |
|---|---|---|
| IES File | rs782b-39s-pw930-psu-e-hwb-wh-910505101645.ies | Herunterladen |
| LDT File | rs782b-39s-pw930-psu-e-hwb-wh-910505101645.ldt | Herunterladen |
| ROLF File | rs782b-39s-pw930-psu-e-hwb-wh-910505101645.rolfz | Herunterladen |
| ULD File | rs782b-39s-pw930-psu-e-hwb-wh-910505101645.uld | Herunterladen |
| Revit file | rs782b-39s-pw930-psu-e-hwb-wh-910505101645.zip | Herunterladen |

© 2026 Signify Holding. Alle Rechte vorbehalten. Die hier bereitgestellten Informationen können ohne vorherige Ankündigung geändert werden. Signify gibt keine Zusicherungen und übernimmt keine Garantie bezüglich der Richtigkeit oder Vollständigkeit der in diesem Dokument enthaltenen Informationen und haftet nicht für Handlungen, die im Vertrauen darauf ausgeführt werden. Die in diesem Dokument vorgestellten Informationen sind, sofern keine anderslautende Vereinbarung mit Signify besteht, nicht als kommerzielles Angebot gedacht und sind nicht Teil eines Angebots oder Vertrags. Philips und das Philips Schildsymbol sind eingetragene Warenzeichen der Koninklijke Philips N.V.