PHILIPS

RS350B 39S/PW930 WIA-E WB BK

910505102749



GreenSpace Accent Fixed Gen2, Recessed, 32 W, D150 mm, 4000 lm, PremiumWhite, 3000 K, CRI>90, Kabellos, Interact Ready, Breitstrahlend (WB), PerfectAccent-Reflektoren, Schwarz, IP20

Recessed, D150 mm, Aluminium, Schwarz, Einfache Pulverbeschichtung, Einbau- und Einlegeleuchten, Externer, kabelloser Interact System Ready Treiber, 4000 lm, 32 W, 125 lm/W, PremiumWhite, 3000 K, (0.422, 0.386) SDCM <2, CRI>90, Breitstrahlend (WB), PerfectAccent-Reflektoren, IP20 | Fernhalten von Fingern, IK02 | 0,2 J Standard, Schutzklasse II, 2 Steckverbinder, 2-polig, TP(a) diffuser flammability class

Hinweise

- Alle photometrischen Daten sind ohne das optionale Frontglas berechnet. Bei der Verwendung von Frontglas sollte der Lichtstrom um 3,5 % reduziert werden.
- Die Reinigung der Optik sollte nur mit Druckluft erfolgen. Das Berühren der LED oder des Reflektors ist verboten. Für Bereiche, in denen Lebensmittel zubereitet werden, und für Bereiche mit hohem Staubaufkommen empfehlen wir dringend die Verwendung des optionalen Frontglases, da es mit einem trockenen Mikrofasertuch gereinigt werden kann.

- Während der Wartung muss das Produkt ausgeschaltet und abgekühlt sein.
- Das Produkt muss außerhalb der Reichweite installiert werden. Die Handhabung des Produkts in heißem Zustand ist nur mit isolierten Handschuhen möglich.

Allgemeine Informationen

Lichtquelle austauschbar	Ja
Anzahl Betriebsgeräte	Einheit
Betriebsgerät inklusive	Ja
Service Tag	Ja
Portfolio	Better
Garantiedauer	5 Jahre

Lichttechnische Daten

Lichtstrom	4.000 lm
Ähnlichste Farbtemperatur	3000 K
Nennlichtausbeute (Nom)	125 lm/W
Farbwiedergabeindex (CRI)	>90
Ausstrahlungswinkel der Lichtquelle	120 Grad
Farbe der Lichtquelle	PremiumWhite mit CRI ≥90 und Farbtemperatur 3000K
Optik	Breitstrahlend (WB)
Ausstrahlungswinkel Leuchte	36°

Betrieb und Elektrik

Eingangsspannung	220 bis 240 V
Netzfrequenz	50 to 60 Hz
Einschaltstrom	4,8 A
Einschaltzeit	56 ms
Systemleistung	32 W
Leistungsfaktor (Bruchteil)	0.9
Elektrischer Anschluss	2 Steckverbinder, 2-polig
Kabel	-
Anzahl Leuchten pro Sicherung mit 16 A Typ B	34
Geeignet zum häufigen Ein- und Ausschalten	Nein
IEC-Schutzklasse	Schutzklasse II
Klirrfaktor	10 %

Lichtregelung und Dimmen

Dimmbar	Ja
Betriebsgerät	Externer, kabelloser Interact System Ready Treiber
Steuerungsschnittstelle	Kabellos
Konstanter Lichtstrom	Nein
Maximaler Dimmlevel	10%
Vernetzbarkeit	Interact Ready

Mechanik und Gehäuse

Gehäusematerial	Aluminium
Reflektor-Material	Aluminium und Polycarbonat
Optisches Material	Aluminium und Polycarbonat
Material optische Abdeckung	-
Befestigungsmaterial	-
Gehäusefarbe	Schwarz
Ausführung optische Abdeckung	-
Reflektoroberfläche	PerfectAccent-Reflektoren
Gesamte Länge	0 mm
Gesamte Breite	0 mm
Gesamte Höhe	84 mm
Gesamter Durchmesser	163 mm
Abmessungen (Höhe x Breite x Tiefe)	84 x 0 x 0 mm
Schutzart (IP)	IP20 [Fernhalten von Fingern]
Schlagfestigkeit (IK)	IK02 [0,2 J Standard]
Explosionsgefahrenklasse	-
Montage	Einbau- und Einlegeleuchten
Nettogewicht (Stück)	1,600 kg

Notfallbetrieb

Zentrale Notbeleuchtung	Nein

Genehmigung und Anwendung

Glühfadentest	Temperatur: 650 °C, Dauer: 30 s
Entflammbarkeitszeichen	-
CE-Zeichen	Ja
ENEC-Zeichen	ENEC-Zeichen

Photobiologisches Risiko	Photobiological risk group 1 @200mm to EN62778
EU RoHS-konform	Ja
Brennbarkeitsklasse des Diffusors	TP(a) diffuser flammability class
Bemessungsumgebungstemperatur (Tq)	25 °C
Flackerwert (PstLM) – Flackerwert gemäß EN 61000-3-3	0,9
Umgebungstemperaturbereich	+10 bis +35 °C

Initialkennwerte (IEC-konform)

Lichtstromtoleranz	-10% / +10%
Anfängliche Farbsättigung	(0.422, 0.386) SDCM <2
Toleranz Leistungsaufnahme	+/-10%
Standardabweichung vom Farbabgleich (McAdam Ellipse)	SDCM≤2

Lebensdauerkennwerte (IEC-konform)

Ausfallrate des Betriebsgerätes bei mittlerer Nutzlebensdauer von 50.000 Std.	10 %
Ausfallrate des Betriebsgeräts bei mittlerer Nutzlebensdauer von 100.000 Std.	3,1 %
Lichtstromstabilität (EN-IEC 62722-2-1) bei mittlerer Nutzlebensdauer* von 50.000 Std.	L95
Lichtstromstabilität (EN-IEC 62722-2-1) bei mittlerer Nutzlebensdauer* von 100.000 Std.	L90

Daten zur Nachhaltigkeit

Nachhaltigkeitsbewertung	Signify Circle
Enthaltener Kohlenstoff (A1-A3)	9,77 kg CO_2e
Anteil des Produkts an Sekundärmaterialien	7,41 %
Anteil des recycelbaren Inhalts des Endprodukts	54,7 %
GWP gesamt B6 (kg CO2eq) Deklarierte Einheit	Bitte berechnen Sie mit Ihrem lokalen Energiemixwert: Deklarierte Leistung (kW) * Betriebsdauer (Stunden) der deklarierten Einheit * Energiemix (kg CO2eq / kWh)
GWP gesamt B6 (kg CO2eq) Funktionale Einheit	Bitte berechnen Sie mit Ihrem lokalen Energiemixwert: Deklarierte Leistung (kW) * 1000 (lm) / Lichtstrom (lm) deklarierte Einheit * 35.000 (Stunden) * Energiemix (kg CO2-Äquivalent / kWh)

Produktdaten

Bestell-Produktname	RS350B 39S/PW930 WIA-E WB BK
Gesamtbezeichnung des Produkts	RS350B 39S/PW930 WIA-E WB BK
Gesamt-Produktcode	872016958807300
Bestellcode	8720169588073
Material-Nr. (12NC)	910505102749
Anzahl pro Verpackung	1
EAN/UPC – Produkt/Kiste	8720169588073
Zähler - Pakete pro Außenkarton	1
EAN Umverpackung	8720169588073
Produktfamiliencode	RS350B [GreenSpace Accent Fixed G2]

Abmessungsskizzen

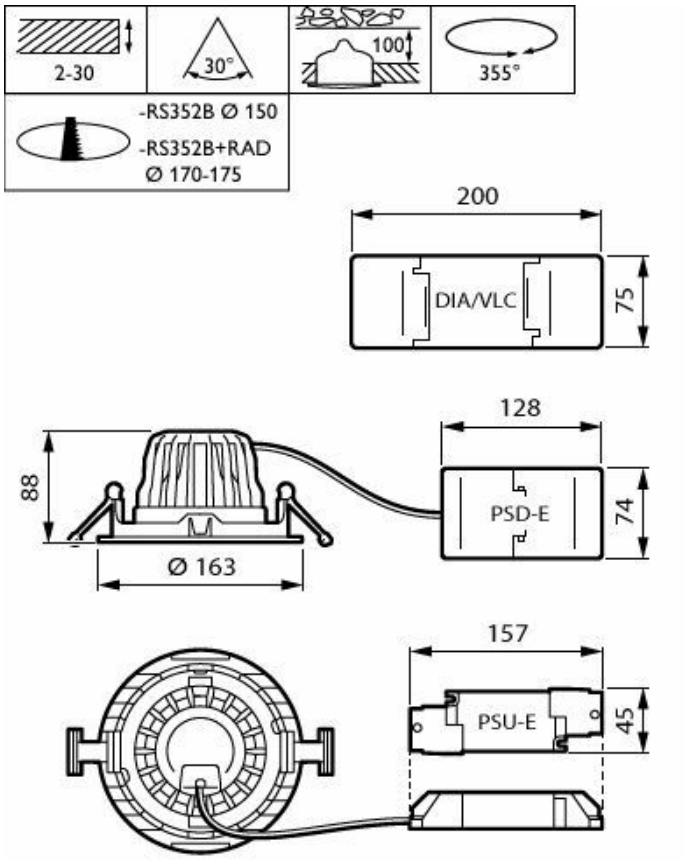

Lichtverteilungskurve

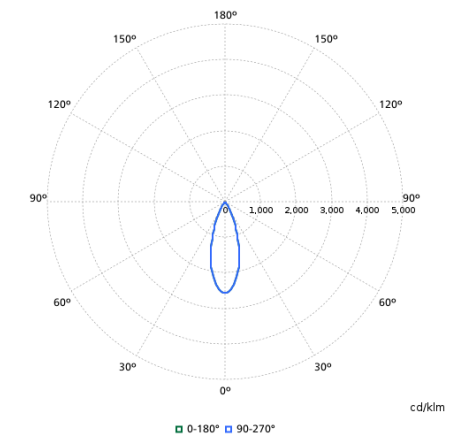

Zugehörige Dokumente

Dokumente und Zertifikate	Dokumentname	Herunterladen
Installation Instructions	MI-RS350B-RS353B.pdf	Herunterladen

Software-Plugins	Dokumentname	Herunterladen
IES File	rs350b-39s-pw930-wia-e-wb-bk-910505102749.ies	Herunterladen
LDT File	rs350b-39s-pw930-wia-e-wb-bk-910505102749.ldt	Herunterladen
ROLF File	rs350b-39s-pw930-wia-e-wb-bk-910505102749.rolfz	Herunterladen
ULD File	rs350b-39s-pw930-wia-e-wb-bk-910505102749.uld	Herunterladen
Revit file	rs350b-39s-pw930-wia-e-wb-bk-910505102749.zip	Herunterladen

© 2026 Signify Holding. Alle Rechte vorbehalten. Die hier bereitgestellten Informationen können ohne vorherige Ankündigung geändert werden. Signify gibt keine Zusicherungen und übernimmt keine Garantie bezüglich der Richtigkeit oder Vollständigkeit der in diesem Dokument enthaltenen Informationen und haftet nicht für Handlungen, die im Vertrauen darauf ausgeführt werden. Die in diesem Dokument vorgestellten Informationen sind, sofern keine anderslautende Vereinbarung mit Signify besteht, nicht als kommerzielles Angebot gedacht und sind nicht Teil eines Angebots oder Vertrags. Philips und das Philips Schildsymbol sind eingetragene Warenzeichen der Koninklijke Philips N.V.