PHILIPS

**RS353B 27S/840 PSU-E WB WH**

910505102752



# GreenSpace Accent Cardanic Gen2, Recessed, 19.6 W, D150 mm, 2800 lm, 4000 K, Breitstrahlend (WB), PerfectAccent-Reflektoren, Weiß, IP20

Recessed, D150 mm, Aluminium, Weiß, Einfache Pulverbeschichtung, Einbau- und Einlegeleuchten, Netzgerät extern (Ein/Aus), 2800 lm, 19.6 W, 143 lm/W, 4000 K, (0.382, 0.380) SDCM <2, Breitstrahlend (WB), PerfectAccent-Reflektoren, IP20 | Fernhalten von Fingern, IK02 | 0,2 J Standard, Schutzklasse II, 2 Steckverbinder, 2-polig, TP(a) diffuser flammability class

## Hinweise

- Alle photometrischen Daten sind ohne das optionale Frontglas berechnet. Bei der Verwendung von Frontglas sollte der Lichtstrom um 3,5 % reduziert werden.
- Die Reinigung der Optik sollte nur mit Druckluft erfolgen. Das Berühren der LED oder des Reflektors ist verboten. Für Bereiche, in denen Lebensmittel zubereitet werden, und für Bereiche mit hohem Staubaufkommen empfehlen wir dringend die Verwendung des optionalen Frontglases, da es mit einem trockenen Mikrofasertuch gereinigt werden kann.
- Während der Wartung muss das Produkt ausgeschaltet und abgekühlt sein.
- Das Produkt muss außerhalb der Reichweite installiert werden. Die Handhabung des Produkts in heißem Zustand ist nur mit isolierten Handschuhen möglich.

## Allgemeine Informationen

| | |
|---|---|
| Lichtquelle austauschbar | Ja |
| Anzahl Betriebsgeräte | Einheit |
| Betriebsgerät inklusive | Ja |
| Service Tag | Ja |
| Portfolio | Better |
| Garantiedauer | 5 Jahre |

## Lichttechnische Daten

| | |
|---|---|
| Lichtstrom | 2.800 lm |
| Ähnlichste Farbtemperatur | 4000 K |
| Nennlichtausbeute (Nom) | 143 lm/W |
| Farbwiedergabeindex (CRI) | >80 |
| Ausstrahlungswinkel der Lichtquelle | 120 Grad |
| Farbe der Lichtquelle | 840 Neutralweiß |
| Optik | Breitstrahlend (WB) |
| Ausstrahlungswinkel Leuchte | 36° |

## Betrieb und Elektrik

| | |
|---|---|
| Eingangsspannung | 220 bis 240 V |
| Netzfrequenz | 50 to 60 Hz |
| Einschaltstrom | 12,8 A |
| Einschaltzeit | 208 ms |
| Systemleistung | 19,6 W |
| Leistungsfaktor (Bruchteil) | 0.9 |
| Elektrischer Anschluss | 2 Steckverbinder, 2-polig |
| Kabel | - |
| Anzahl Leuchten pro Sicherung mit 16 A Typ B | 50 |
| Geeignet zum häufigen Ein- und Ausschalten | Nein |
| IEC-Schutzklasse | Schutzklasse II |
| Klirrfaktor | 8 % |

## Lichtregelung und Dimmen

| | |
|---|---|
| Dimmbar | Nein |
| Betriebsgerät | Netzgerät extern (Ein/Aus) |
| Steuerungsschnittstelle | - |
| Konstanter Lichtstrom | Nein |
| Maximaler Dimmlevel | Nicht anwendbar |

## Mechanik und Gehäuse

| | |
|---|---|
| Gehäusematerial | Aluminium |
| Reflektor-Material | Aluminium und Polycarbonat |
| Optisches Material | Aluminium und Polycarbonat |
| Material optische Abdeckung | - |
| Befestigungsmaterial | - |
| Gehäusefarbe | Weiß |
| Ausführung optische Abdeckung | - |
| Reflektoroberfläche | PerfectAccent-Reflektoren |
| Gesamte Länge | 0 mm |
| Gesamte Breite | 0 mm |
| Gesamte Höhe | 82 mm |
| Gesamter Durchmesser | 163 mm |
| Abmessungen (Höhe x Breite x Tiefe) | 82 x 0 x 0 mm |
| Schutzart (IP) | IP20 [Fernhalten von Fingern] |
| Schlagfestigkeit (IK) | IK02 [0,2 J Standard] |
| Explosionsgefahrenklasse | - |
| Montage | Einbau- und Einlegeleuchten |
| Nettogewicht (Stück) | 1,100 kg |

## Notfallbetrieb

| | |
|---|---|
| Zentrale Notbeleuchtung | Nein |

## Genehmigung und Anwendung

| | |
|---|---|
| Glühfadentest | Temperatur: 650 °C, Dauer: 30 s |
| Entflammbarkeitszeichen | - |
| CE-Zeichen | Ja |
| ENEC-Zeichen | ENEC-Zeichen |
| Photobiologisches Risiko | Photobiological risk group 1 @200mm to EN62778 |
| EU RoHS-konform | Ja |
| Brennbarkeitsklasse des Diffusors | TP(a) diffuser flammability class |
| Bemessungsumgebungstemperatur (Tq) | 25 °C |
| Flackerwert (PstLM) – Flackerwert gemäß EN 61000-3-3 | 0,9 |
| Umgebungstemperaturbereich | +10 bis +35 °C |

## Initialkennwerte (IEC-konform)

| | |
|---|---|
| Lichtstromtoleranz | -10% / +10% |
| Anfängliche Farbsättigung | (0.382, 0.380) SDCM <2 |
| Toleranz Leistungsaufnahme | +/-10% |
| Standardabweichung vom Farbabgleich (McAdam Ellipse) | SDCM≤2 |

## Lebensdauerkennwerte (IEC-konform)

| | |
|---|---|
| Ausfallrate des Betriebsgerätes bei mittlerer Nutzlebensdauer von 50.000 Std. | 10 % |
| Ausfallrate des Betriebsgeräts bei mittlerer Nutzlebensdauer von 100.000 Std. | 3,1 % |
| Lichtstromstabilität (EN-IEC 62722-2-1) bei mittlerer Nutzlebensdauer* von 50.000 Std. | L6 |
| Lichtstromstabilität (EN-IEC 62722-2-1) bei mittlerer Nutzlebensdauer* von 100.000 Std. | L14 |

## Daten zur Nachhaltigkeit

| | |
|---|---|
| Nachhaltigkeitsbewertung | Signify Circle |
| Enthaltener Kohlenstoff (A1-A3) | 10,4 kg $CO_2e$ |
| Anteil des Produkts an Sekundärmaterialien | 8,21 % |
| Anteil des recycelbaren Inhalts des Endprodukts | 52,1 % |
| GWP gesamt B6 (kg CO2eq) Deklarierte Einheit | Bitte berechnen Sie mit Ihrem lokalen Energiemixwert: Deklarierte Leistung (kW) * Betriebsdauer (Stunden) der deklarierten Einheit * Energiemix (kg CO2eq / kWh) |
| GWP gesamt B6 (kg CO2eq) Funktionale Einheit | Bitte berechnen Sie mit Ihrem lokalen Energiemixwert: Deklarierte Leistung (kW) * 1000 (lm) / Lichtstrom (lm) deklarierte Einheit * 35.000 (Stunden) * Energiemix (kg CO2-Äquivalent / kWh) |

## Produktdaten

| | |
|---|---|
| Bestell-Produktname | RS353B 27S/840 PSU-E WB WH |
| Gesamtbezeichnung des Produkts | RS353B 27S/840 PSU-E WB WH |
| Gesamt-Produktcode | 872016958810300 |
| Bestellcode | 8720169588103 |
| Material-Nr. (12NC) | 910505102752 |
| Anzahl pro Verpackung | 1 |
| EAN/UPC – Produkt/Kiste | 8720169588103 |
| Zähler - Pakete pro Außenkarton | 1 |
| EAN Umverpackung | 8720169588103 |
| Produktfamiliencode | RS353B [GreenSpace Accent Cardanic G2] |

## Abmessungsskizzen

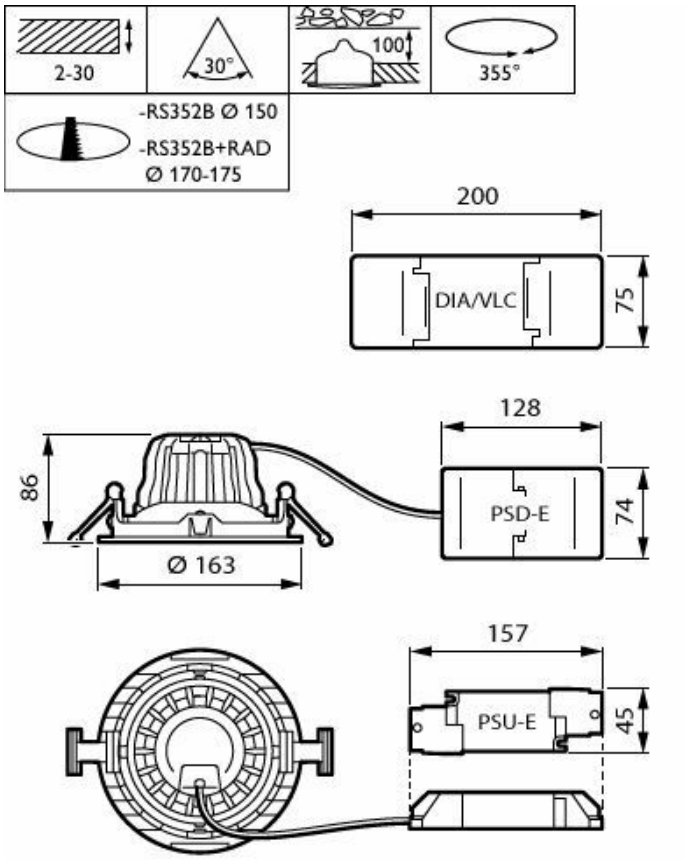


## Lichtverteilungskurve

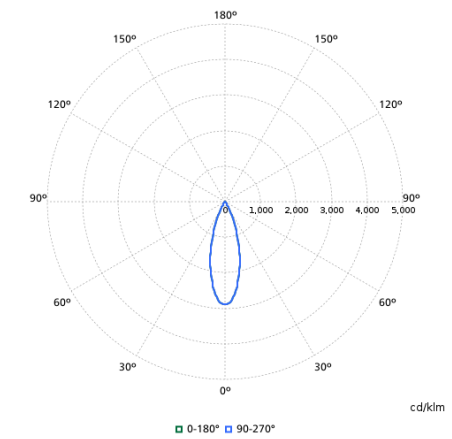


## Zugehörige Dokumente

| Dokumente und Zertifikate | Dokumentname | Herunterladen |
|---|---|---|
| Installation Instructions | MI-RS350B-RS353B.pdf | Herunterladen |

| Software-Plugins | Dokumentname | Herunterladen |
|---|---|---|
| IES File | rs353b-27s-840-psu-e-wb-wh-910505102752.ies | Herunterladen |
| LDT File | rs353b-27s-840-psu-e-wb-wh-910505102752.ldt | Herunterladen |
| ROLF File | rs353b-27s-840-psu-e-wb-wh-910505102752.rolfz | Herunterladen |
| ULD File | rs353b-27s-840-psu-e-wb-wh-910505102752.uld | Herunterladen |
| Revit file | rs353b-27s-840-psu-e-wb-wh-910505102752.zip | Herunterladen |

© 2026 Signify Holding. Alle Rechte vorbehalten. Die hier bereitgestellten Informationen können ohne vorherige Ankündigung geändert werden. Signify gibt keine Zusicherungen und übernimmt keine Garantie bezüglich der Richtigkeit oder Vollständigkeit der in diesem Dokument enthaltenen Informationen und haftet nicht für Handlungen, die im Vertrauen darauf ausgeführt werden. Die in diesem Dokument vorgestellten Informationen sind, sofern keine anderslautende Vereinbarung mit Signify besteht, nicht als kommerzielles Angebot gedacht und sind nicht Teil eines Angebots oder Vertrags. Philips und das Philips Schildsymbol sind eingetragene Warenzeichen der Koninklijke Philips N.V.