PHILIPS

RS352B 27S/827 PSU-E VWB BK

910505102760



GreenSpace Accent Elbow Gen2, Recessed, 21 W, D150 mm, 2600 lm, 2700 K, Sehr breitstrahlend, PerfectAccent-Reflektoren, Schwarz, IP20

Recessed, D150 mm, Aluminium, Schwarz, Einfache Pulverbeschichtung, Einbau- und Einlegeleuchten, Netzgerät extern (Ein/Aus), 2600 lm, 21 W, 133 lm/W, 2700 K, (0.458, 0.410) SDCM <2, Sehr breitstrahlend, PerfectAccent-Reflektoren, IP20 | Fernhalten von Fingern, IK02 | 0,2 J Standard, Schutzklasse II, 2 Steckverbinder, 2-polig, TP(a) diffuser flammability class

Hinweise

- Alle photometrischen Daten sind ohne das optionale Frontglas berechnet. Bei der Verwendung von Frontglas sollte der Lichtstrom um 3,5 % reduziert werden.
- Die Reinigung der Optik sollte nur mit Druckluft erfolgen. Das Berühren der LED oder des Reflektors ist verboten. Für Bereiche, in denen Lebensmittel zubereitet werden, und für Bereiche mit hohem Staubaufkommen empfehlen wir dringend die Verwendung des optionalen Frontglases, da es mit einem trockenen Mikrofasertuch gereinigt werden kann.
- Während der Wartung muss das Produkt ausgeschaltet und abgekühlt sein.
- Das Produkt muss außerhalb der Reichweite installiert werden. Die Handhabung des Produkts in heißem Zustand ist nur mit isolierten Handschuhen möglich.

Allgemeine Informationen

Lichtquelle austauschbar	Ja
Anzahl Betriebsgeräte	2 Einheiten
Betriebsgerät inklusive	Ja
Service Tag	Ja
Portfolio	Better
Garantiedauer	5 Jahre

Lichttechnische Daten

Lichtstrom	2.600 lm
Ähnlichste Farbtemperatur	2700 K
Nennlichtausbeute (Nom)	133 lm/W
Farbwiedergabeindex (CRI)	>80
Ausstrahlungswinkel der Lichtquelle	120 Grad
Farbe der Lichtquelle	827 Warmweiß
Optik	Sehr breitstrahlend
Ausstrahlungswinkel Leuchte	60°

Betrieb und Elektrik

Eingangsspannung	220 bis 240 V
Netzfrequenz	50 to 60 Hz
Einschaltstrom	12,8 A
Einschaltzeit	208 ms
Systemleistung	21 W
Leistungsfaktor (Bruchteil)	0.9
Elektrischer Anschluss	2 Steckverbinder, 2-polig
Kabel	-
Anzahl Leuchten pro Sicherung mit 16 A Typ B	34
Geeignet zum häufigen Ein- und Ausschalten	Nein
IEC-Schutzklasse	Schutzklasse II
Klirrfaktor	8 %

Lichtregelung und Dimmen

Dimmbar	Nein
Betriebsgerät	Netzgerät extern (Ein/Aus)
Steuerungsschnittstelle	-
Konstanter Lichtstrom	Nein
Maximaler Dimmlevel	Nicht anwendbar

Mechanik und Gehäuse

Gehäusematerial	Aluminium
Reflektor-Material	Aluminium und Polycarbonat
Optisches Material	Aluminium und Polycarbonat
Material optische Abdeckung	-
Befestigungsmaterial	-
Gehäusefarbe	Schwarz
Ausführung optische Abdeckung	-
Reflektoroberfläche	PerfectAccent-Reflektoren
Gesamte Länge	0 mm
Gesamte Breite	0 mm
Gesamte Höhe	112 mm
Gesamter Durchmesser	163 mm
Abmessungen (Höhe x Breite x Tiefe)	112 x 0 x 0 mm
Schutzart (IP)	IP20 [Fernhalten von Fingern]
Schlagfestigkeit (IK)	IK02 [0,2 J Standard]
Explosionsgefahrenklasse	-
Montage	Einbau- und Einlegeleuchten
Nettogewicht (Stück)	0,800 kg

Notfallbetrieb

Zentrale Notbeleuchtung	Nein

Genehmigung und Anwendung

Glühfadentest	Temperatur: 650 °C, Dauer: 30 s
Entflammbarkeitszeichen	-
CE-Zeichen	Ja
ENEC-Zeichen	ENEC-Zeichen
Photobiologisches Risiko	Photobiological risk group 1 @200mm to EN62778
EU RoHS-konform	Ja
Brennbarkeitsklasse des Diffusors	TP(a) diffuser flammability class
Bemessungsumgebungstemperatur (Tq)	25 °C
Flackerwert (PstLM) – Flackerwert gemäß EN 61000-3-3	0,9
Umgebungstemperaturbereich	+10 bis +35 °C

Initialkennwerte (IEC-konform)

Lichtstromtoleranz	-10% / +10%
Anfängliche Farbsättigung	(0.458, 0.410) SDCM <2
Toleranz Leistungsaufnahme	+/-10%
Standardabweichung vom Farbabgleich (McAdam Ellipse)	SDCM≤2

Lebensdauerkennwerte (IEC-konform)

Ausfallrate des Betriebsgerätes bei mittlerer Nutzlebensdauer von 50.000 Std.	10 %
Lichtstromstabilität (EN-IEC 62722-2-1) bei mittlerer Nutzlebensdauer* von 50.000 Std.	L90

Daten zur Nachhaltigkeit

Nachhaltigkeitsbewertung	Signify Circle
Enthaltener Kohlenstoff (A1-A3)	11,3 kg CO_2e
Anteil des Produkts an Sekundärmaterialien	9,13 %
Anteil des recycelbaren Inhalts des Endprodukts	57,6 %
GWP gesamt B6 (kg CO2eq) Deklarierte Einheit	Bitte berechnen Sie mit Ihrem lokalen Energiemixwert: Deklarierte Leistung (kW) * Betriebsdauer (Stunden) der deklarierten Einheit * Energiemix (kg CO2eq / kWh)
GWP gesamt B6 (kg CO2eq) Funktionale Einheit	Bitte berechnen Sie mit Ihrem lokalen Energiemixwert: Deklarierte Leistung (kW) * 1000 (lm) / Lichtstrom (lm) deklarierte Einheit * 35.000 (Stunden) * Energiemix (kg CO2-Äquivalent / kWh)

Produktdaten

Bestell-Produktname	RS352B 27S/827 PSU-E VWB BK
Gesamtbezeichnung des Produkts	RS352B 27S/827 PSU-E VWB BK
Gesamt-Produktcode	872016958818900
Bestellcode	8720169588189
Material-Nr. (12NC)	910505102760
Anzahl pro Verpackung	1
EAN/UPC – Produkt/Kiste	8720169588189
Zähler - Pakete pro Außenkarton	1
EAN Umverpackung	8720169588189
Produktfamiliencode	RS352B [GreenSpace Accent Elbow G2]

Abmessungsskizzen

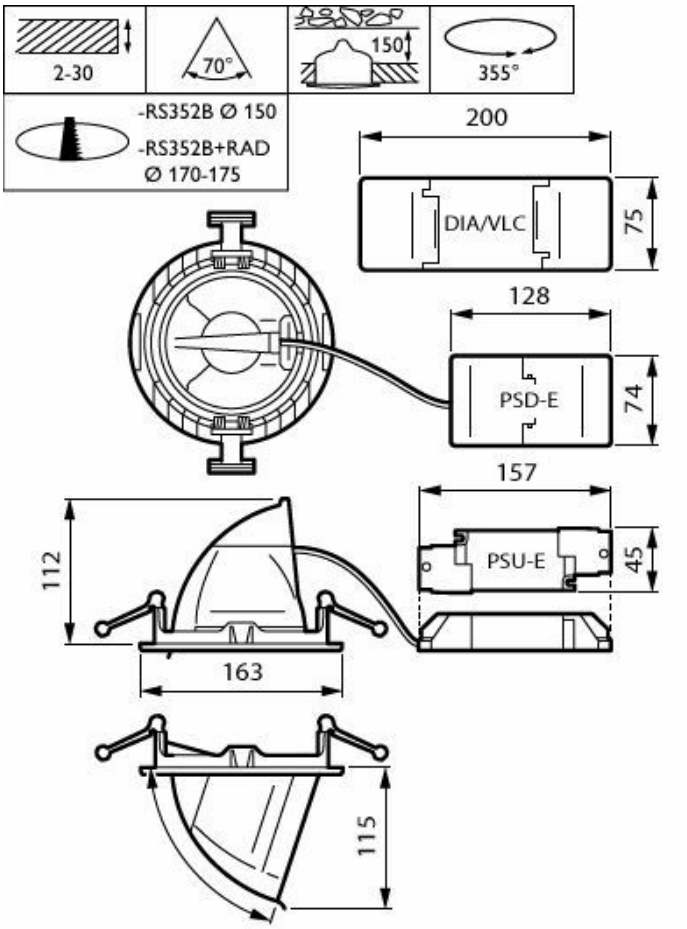

Lichtverteilungskurve

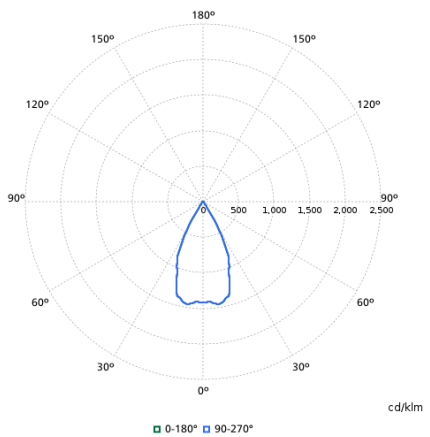

Zugehörige Dokumente

Dokumente und Zertifikate	Dokumentname	Herunterladen
Installation Instructions	MI-RS352B.pdf	Herunterladen

Software-Plugins	Dokumentname	Herunterladen
IES File	rs352b-27s-827-psu-e-vwb-bk-910505102760.ies	Herunterladen
LDT File	rs352b-27s-827-psu-e-vwb-bk-910505102760.ldt	Herunterladen
ROLF File	rs352b-27s-827-psu-e-vwb-bk-910505102760.rolfz	Herunterladen
ULD File	rs352b-27s-827-psu-e-vwb-bk-910505102760.uld	Herunterladen
Revit file	rs352b-27s-827-psu-e-vwb-bk-910505102760.zip	Herunterladen

© 2026 Signify Holding. Alle Rechte vorbehalten. Die hier bereitgestellten Informationen können ohne vorherige Ankündigung geändert werden. Signify gibt keine Zusicherungen und übernimmt keine Garantie bezüglich der Richtigkeit oder Vollständigkeit der in diesem Dokument enthaltenen Informationen und haftet nicht für Handlungen, die im Vertrauen darauf ausgeführt werden. Die in diesem Dokument vorgestellten Informationen sind, sofern keine anderslautende Vereinbarung mit Signify besteht, nicht als kommerzielles Angebot gedacht und sind nicht Teil eines Angebots oder Vertrags. Philips und das Philips Schildsymbol sind eingetragene Warenzeichen der Koninklijke Philips N.V.