PHILIPS

**RS352B 39S/PW930 DIA-VLC-E WB WH**

910505102768



# GreenSpace Accent Elbow Gen2, Recessed, 32 W, D150 mm, 4000 lm, PremiumWhite, 3000 K, CRI>90, DALI-regelbar, Interact Ready, Breitstrahlend (WB), PerfectAccent-Reflektoren, Weiß, IP20

Recessed, D150 mm, Aluminium, Weiß, Einfache Pulverbeschichtung, Einbau- und Einlegeleuchten, Externes DALI Dimmen Interact System Ready, bereit für visuelle Lichtkommunikation, 4000 lm, 32 W, 125 lm/W, PremiumWhite, 3000 K, (0.422, 0.386) SDCM <2, CRI>90, Breitstrahlend (WB), PerfectAccent-Reflektoren, IP20 | Fernhalten von Fingern, IK02 | 0,2 J Standard, Schutzklasse II, 2 Steckverbinder, 2-polig, TP(a) diffuser flammability class

## Hinweise

- Alle photometrischen Daten sind ohne das optionale Frontglas berechnet. Bei der Verwendung von Frontglas sollte der Lichtstrom um 3,5 % reduziert werden.
- Die Reinigung der Optik sollte nur mit Druckluft erfolgen. Das Berühren der LED oder des Reflektors ist verboten. Für Bereiche, in denen Lebensmittel zubereitet werden, und für Bereiche mit hohem Staubaufkommen empfehlen wir dringend die Verwendung des optionalen Frontglases, da es mit einem trockenen Mikrofasertuch gereinigt werden kann.

- Während der Wartung muss das Produkt ausgeschaltet und abgekühlt sein.
- Das Produkt muss außerhalb der Reichweite installiert werden. Die Handhabung des Produkts in heißem Zustand ist nur mit isolierten Handschuhen möglich.

## Allgemeine Informationen

| | |
|---|---|
| Lichtquelle austauschbar | Ja |
| Anzahl Betriebsgeräte | 2 Einheiten |
| Betriebsgerät inklusive | Ja |
| Service Tag | Ja |
| Portfolio | Better |
| Garantiedauer | 5 Jahre |

## Lichttechnische Daten

| | |
|---|---|
| Lichtstrom | 4.000 lm |
| Ähnlichste Farbtemperatur | 3000 K |
| Nennlichtausbeute (Nom) | 125 lm/W |
| Farbwiedergabeindex (CRI) | >90 |
| Ausstrahlungswinkel der Lichtquelle | 120 Grad |
| Farbe der Lichtquelle | PremiumWhite mit CRI ≥90 und Farbtemperatur 3000K |
| Optik | Breitstrahlend (WB) |
| Ausstrahlungswinkel Leuchte | 36° |

## Betrieb und Elektrik

| | |
|---|---|
| Eingangsspannung | 220 bis 240 V |
| Netzfrequenz | 50 to 60 Hz |
| Einschaltstrom | 20,4 A |
| Einschaltzeit | 195 ms |
| Systemleistung | 32 W |
| Leistungsfaktor (Bruchteil) | 0.9 |
| Elektrischer Anschluss | 2 Steckverbinder, 2-polig |
| Kabel | - |
| Anzahl Leuchten pro Sicherung mit 16 A Typ B | 34 |
| Geeignet zum häufigen Ein- und Ausschalten | Nein |
| IEC-Schutzklasse | Schutzklasse II |
| Klirrfaktor | 12 % |

## Lichtregelung und Dimmen

| | |
|---|---|
| Dimmbar | Ja |
| Betriebsgerät | Externes DALI Dimmen Interact System Ready, bereit für visuelle Lichtkommunikation |
| Steuerungsschnittstelle | DALI-regelbar |
| Konstanter Lichtstrom | Nein |
| DALI-Standard | DALI-2™ mit erweiterten Daten: Teile 251/252/253 |
| Maximaler Dimmlevel | 1% |
| Vernetzbarkeit | Interact Ready |

## Mechanik und Gehäuse

| | |
|---|---|
| Gehäusematerial | Aluminium |
| Reflektor-Material | Aluminium und Polycarbonat |
| Optisches Material | Aluminium und Polycarbonat |
| Material optische Abdeckung | - |
| Befestigungsmaterial | - |
| Gehäusefarbe | Weiß |
| Ausführung optische Abdeckung | - |
| Reflektoroberfläche | PerfectAccent-Reflektoren |
| Gesamte Länge | 0 mm |
| Gesamte Breite | 0 mm |
| Gesamte Höhe | 112 mm |
| Gesamter Durchmesser | 163 mm |
| Abmessungen (Höhe x Breite x Tiefe) | 112 x 0 x 0 mm |
| Schutzart (IP) | IP20 [Fernhalten von Fingern] |
| Schlagfestigkeit (IK) | IK02 [0,2 J Standard] |
| Explosionsgefahrenklasse | - |
| Montage | Einbau- und Einlegeleuchten |
| Nettogewicht (Stück) | 0,800 kg |

## Notfallbetrieb

| | |
|---|---|
| Zentrale Notbeleuchtung | Nein |

## Genehmigung und Anwendung

| | |
|---|---|
| Glühfadentest | Temperatur: 650 °C, Dauer: 30 s |
| Entflammbarkeitszeichen | - |

| | |
|---|---|
| CE-Zeichen | Ja |
| ENEC-Zeichen | ENEC-Zeichen |
| Photobiologisches Risiko | Photobiological risk group 1 @200mm to EN62778 |
| EU RoHS-konform | Ja |
| Brennbarkeitsklasse des Diffusors | TP(a) diffuser flammability class |
| Bemessungsumgebungstemperatur (Tq) | 25 °C |
| Flackerwert (PstLM) – Flackerwert gemäß EN 61000-3-3 | 0,9 |
| Umgebungstemperaturbereich | +10 bis +35 °C |

## Initialkennwerte (IEC-konform)

| | |
|---|---|
| Lichtstromtoleranz | -10% / +10% |
| Anfängliche Farbsättigung | (0.422, 0.386) SDCM <2 |
| Toleranz Leistungsaufnahme | +/-10% |
| Standardabweichung vom Farbabgleich (McAdam Ellipse) | SDCM≤2 |

## Lebensdauerkennwerte (IEC-konform)

| | |
|---|---|
| Ausfallrate des Betriebsgerätes bei mittlerer Nutzlebensdauer von 50.000 Std. | 10 % |
| Lichtstromstabilität (EN-IEC 62722-2-1) bei mittlerer Nutzlebensdauer* von 50.000 Std. | L90 |

## Daten zur Nachhaltigkeit

| | |
|---|---|
| Nachhaltigkeitsbewertung | Signify Circle |
| Enthaltener Kohlenstoff (A1-A3) | 11,3 kg $CO_2e$ |
| Anteil des Produkts an Sekundärmaterialien | 9,13 % |
| Anteil des recycelbaren Inhalts des Endprodukts | 57,6 % |
| GWP gesamt B6 (kg CO2eq) Deklarierte Einheit | Bitte berechnen Sie mit Ihrem lokalen Energiemixwert: Deklarierte Leistung (kW) * Betriebsdauer (Stunden) der deklarierten Einheit * Energiemix (kg CO2eq / kWh) |
| GWP gesamt B6 (kg CO2eq) Funktionale Einheit | Bitte berechnen Sie mit Ihrem lokalen Energiemixwert: Deklarierte Leistung (kW) * 1000 (lm) / Lichtstrom (lm) deklarierte Einheit * 35.000 (Stunden) * Energiemix (kg CO2-Äquivalent / kWh) |

## Produktdaten

| | |
|---|---|
| Bestell-Produktname | RS352B 39S/PW930 DIA-VLC-E WB WH |
| Gesamtbezeichnung des Produkts | RS352B 39S/PW930 DIA-VLC-E WB WH |
| Gesamt-Produktcode | 872016958826400 |
| Bestellcode | 8720169588264 |
| Material-Nr. (12NC) | 910505102768 |
| Anzahl pro Verpackung | 1 |
| EAN/UPC – Produkt/Kiste | 8720169588264 |
| Zähler - Pakete pro Außenkarton | 1 |
| EAN Umverpackung | 8720169588264 |
| Produktfamiliencode | RS352B [GreenSpace Accent Elbow G2] |

## Abmessungsskizzen

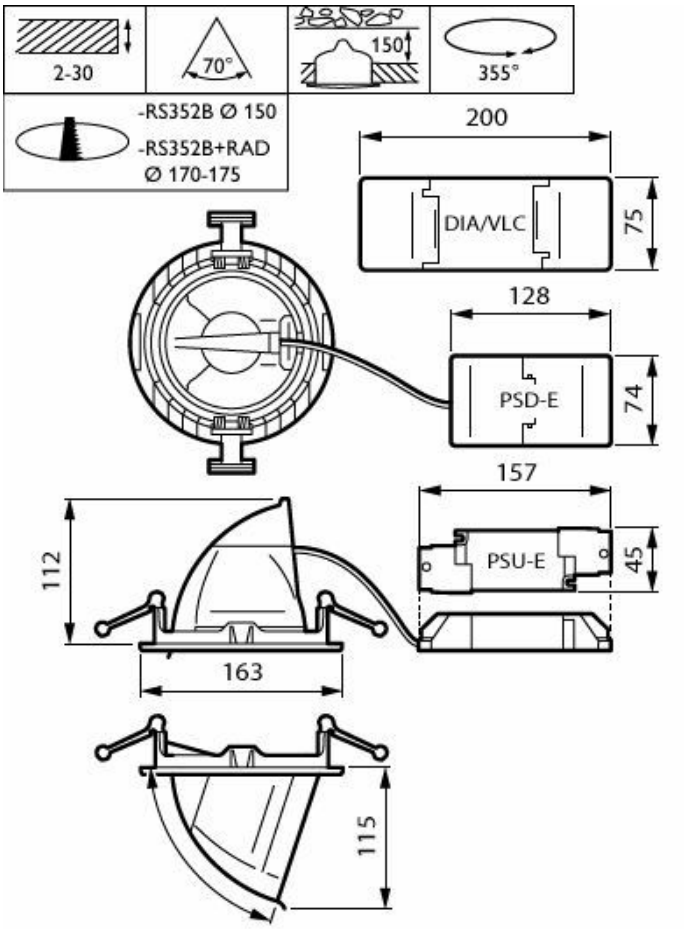


## Lichtverteilungskurve

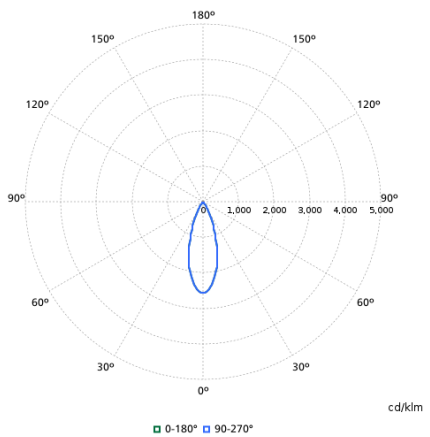


## Zugehörige Dokumente

| Dokumente und Zertifikate | Dokumentname | Herunterladen |
|---|---|---|
| Installation Instructions | MI-RS352B.pdf | Herunterladen |

| Software-Plugins | Dokumentname | Herunterladen |
|---|---|---|
| IES File | rs352b-39s-pw930-dia-vlc-e-wb-wh-910505102768.ies | Herunterladen |
| LDT File | rs352b-39s-pw930-dia-vlc-e-wb-wh-910505102768.ldt | Herunterladen |
| ROLF File | rs352b-39s-pw930-dia-vlc-e-wb-wh-910505102768.rolfz | Herunterladen |
| ULD File | rs352b-39s-pw930-dia-vlc-e-wb-wh-910505102768.uld | Herunterladen |
| Revit file | rs352b-39s-pw930-dia-vlc-e-wb-wh-910505102768.zip | Herunterladen |

© 2026 Signify Holding. Alle Rechte vorbehalten. Die hier bereitgestellten Informationen können ohne vorherige Ankündigung geändert werden. Signify gibt keine Zusicherungen und übernimmt keine Garantie bezüglich der Richtigkeit oder Vollständigkeit der in diesem Dokument enthaltenen Informationen und haftet nicht für Handlungen, die im Vertrauen darauf ausgeführt werden. Die in diesem Dokument vorgestellten Informationen sind, sofern keine anderslautende Vereinbarung mit Signify besteht, nicht als kommerzielles Angebot gedacht und sind nicht Teil eines Angebots oder Vertrags. Philips und das Philips Schildsymbol sind eingetragene Warenzeichen der Koninklijke Philips N.V.