PHILIPS

BY581P 250S/840 DIA WB GC SI BR

910505102889



GentleSpace Gen4, Highbay, 144 W, BR, 25000 lm, 4000 K, DALI-regelbar, Interact Ready, Breitstrahlend (WB), IP65, IK07

Highbay, Aluminium, Silber, Doppelte Pulverbeschichtung, Ausleger, DALI-Dimmen Interact System Ready, 25000 lm, 144 W, 174 lm/W, 4000 K, (0.380, 0.375) SDCM 3, Breitstrahlend (WB), Klar, Glas, IP65 | Schutz gegen Eindringen von Staub, strahlwassergeschützt, IK07 | 2 J verstärkt, Schutzklasse I, Wieland/Adels-kompatibler Steckverbinder, 5-polig

Allgemeine Informationen

Lichtquelle austauschbar	Ja
Anzahl Betriebsgeräte	Einheit
Betriebsgerät inklusive	Ja
Service Tag	Ja
Portfolio	Best
Garantiedauer	5 Jahre

Lichttechnische Daten

Lichtstrom	25.000 lm
Ähnlichste Farbtemperatur	4000 K
Nennlichtausbeute (Nom)	174 lm/W
Farbwiedergabeindex (CRI)	>80
Farbe der Lichtquelle	840 Neutralweiß
Optik	Breitstrahlend (WB)

Ausstrahlungswinkel Leuchte	91° x 91°
Unified Glare Rating CEN	25
Melanopisches Tageslichtwirksamkeitsverhältnis	0,65

Betrieb und Elektrik

Eingangsspannung	220 bis 240 V
Netzfrequenz	50 to 60 Hz
Leistungsaufnahme Konstantlichtstrom bei Installation	0 W
Durchschnittlicher CLO-Stromverbrauch	-W;- W
Einschaltstrom	5,1 A
Einschaltzeit	0,76 ms
Systemleistung	144 W
Leistungsfaktor (Bruchteil)	0.9
Elektrischer Anschluss	Wieland/Adels-kompatibler Steckverbinder, 5-polig
Kabel	-
Anzahl Leuchten pro Sicherung mit 16 A Typ B	16
Geeignet zum häufigen Ein- und Ausschalten	Nein
IEC-Schutzklasse	Schutzklasse I
Klirrfaktor	20 %

Lichtregelung und Dimmen

Dimmbar	Ja
Betriebsgerät	DALI-Dimmen Interact System Ready
Steuerungsschnittstelle	DALI-regelbar
Konstanter Lichtstrom	Nein
DALI-Standard	DALI-2™ mit erweiterten Daten: Teile 251/252/253
Maximaler Dimmlevel	10%
Vernetzbarkeit	Interact Ready

Mechanik und Gehäuse

Gehäusematerial	Aluminium
Reflektor-Material	Polykarbonat
Optisches Material	Polykarbonat
Material optische Abdeckung	Glas
Befestigungsmaterial	Aluminium
Gehäusefarbe	Silber
Ausführung optische Abdeckung	Klar
Gesamte Länge	417 mm
Gesamte Breite	654 mm
Gesamte Höhe	244 mm
Abmessungen (Höhe x Breite x Tiefe)	244 x 654 x 417 mm
Schutzart (IP)	IP65 [Schutz gegen Eindringen von Staub, strahlwassergeschützt]
Schlagfestigkeit (IK)	IK07 [2 J verstärkt]
Montage	Ausleger
Nettogewicht (Stück)	13,700 kg

Notfallbetrieb

Zentrale Notbeleuchtung	Nein

Genehmigung und Anwendung

Glühfadentest	Temperatur: 650 °C, Dauer: 30 s
Entflammbarkeitszeichen	Zur Montage auf leicht entflammbaren Oberflächen (D-Zeichen)
CE-Zeichen	Ja
ENEC-Zeichen	ENEC-Zeichen
EU RoHS-konform	Ja
Bemessungsumgebungstemperatur (Tq)	25 °C
Flackerwert (PstLM) – Flackerwert gemäß EN 61000-3-3	0,12
Messung der Sichtbarkeit des Stroboskopeffekts (SVM)	0,07
Umgebungstemperaturbereich	-30 bis +55 °C

Initialkennwerte (IEC-konform)

Lichtstromtoleranz	+/-10%
Anfängliche Farbsättigung	(0.380, 0.375) SDCM 3
Toleranz Leistungsaufnahme	+/-5%

Lebensdauerkennwerte (IEC-konform)

Ausfallrate des Betriebsgeräts bei mittlerer Nutzlebensdauer von 100.000 Std.	10 %
Lichtstromstabilität (EN-IEC 62722-2-1) bei mittlerer Nutzlebensdauer* von 50.000 Std.	-
Lichtstromstabilität (EN-IEC 62722-2-1) bei mittlerer Nutzlebensdauer* von 100.000 Std.	L85

Daten zur Nachhaltigkeit

Nachhaltigkeitsbewertung	Signify Circle
Enthaltener Kohlenstoff (A1-A3)	78,7 kg CO_2e
Anteil des Produkts an Sekundärmaterialien	38,9 %
Anteil des recycelbaren Inhalts des Endprodukts	58,1 %
GWP gesamt B6 (kg CO2eq) Deklarierte Einheit	Bitte berechnen Sie mit Ihrem lokalen Energiemixwert: Deklarierte Leistung (kW) * Betriebsdauer (Stunden) der deklarierten Einheit * Energiemix (kg CO2eq / kWh)
GWP gesamt B6 (kg CO2eq) Funktionale Einheit	Bitte berechnen Sie mit Ihrem lokalen Energiemixwert: Deklarierte Leistung (kW) * 1000 (lm) / Lichtstrom (lm) deklarierte Einheit * 35.000 (Stunden) * Energiemix (kg CO2-Äquivalent / kWh)

Produktdaten

Bestell-Produktname	BY581P 250S/840 DIA WB GC SI BR
Gesamtbezeichnung des Produkts	BY581P 250S/840 DIA WB GC SI BR
Gesamt-Produktcode	872016959425800
Bestellcode	8720169594258
Material-Nr. (12NC)	910505102889
Anzahl pro Verpackung	1
EAN/UPC – Produkt/Kiste	8720169594258
Zähler - Pakete pro Außenkarton	1
EAN Umverpackung	8720169594258
Produktfamiliencode	BY581P [Gentlespace gen4 Large]

Abmessungsskizzen

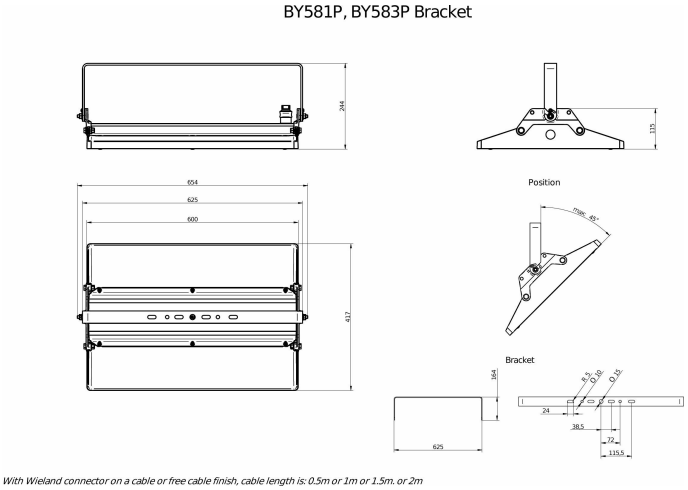

With Wieland connector on a cable or free cable finish, cable length is: 0.5m or 1m or 1.5m. or 2m

Lichtverteilungskurve

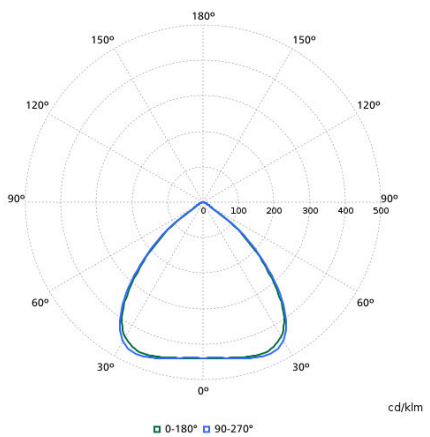

Zugehörige Dokumente

Dokumente und Zertifikate	Dokumentname	Herunterladen
Tender text GAEB	Philips_GentleSpace-Gen4_BY581P-250S-840-DIA-WB-GC-SI-BR_GAEB-Ausschreibungstext.x81	Herunterladen
Installation Instructions	GentleSpace-gen4-Manual-Instruction-v2024-10.pdf	Herunterladen
Tender text	Tender_Text_910505102889_de_DE.txt	Herunterladen

Software-Plugins	Dokumentname	Herunterladen
IES File	by581p-250s-840-dia-wb-gc-si-br-910505102889.ies	Herunterladen
LDT File	by581p-250s-840-dia-wb-gc-si-br-910505102889.ldt	Herunterladen
ROLF File	by581p-250s-840-dia-wb-gc-si-br-910505102889.rolfz	Herunterladen
ULD File	by581p-250s-840-dia-wb-gc-si-br-910505102889.uld	Herunterladen
Revit file	by581p-250s-840-dia-wb-gc-si-br-910505102889.zip	Herunterladen

© 2026 Signify Holding. Alle Rechte vorbehalten. Die hier bereitgestellten Informationen können ohne vorherige Ankündigung geändert werden. Signify gibt keine Zusicherungen und übernimmt keine Garantie bezüglich der Richtigkeit oder Vollständigkeit der in diesem Dokument enthaltenen Informationen und haftet nicht für Handlungen, die im Vertrauen darauf ausgeführt werden. Die in diesem Dokument vorgestellten Informationen sind, sofern keine anderslautende Vereinbarung mit Signify besteht, nicht als kommerzielles Angebot gedacht und sind nicht Teil eines Angebots oder Vertrags. Philips und das Philips Schildsymbol sind eingetragene Warenzeichen der Koninklijke Philips N.V.