PHILIPS

**RC532B 43S/940 DEIA W8L141 PCV**

910505103124



# TrueLine Einbau- und Einlegeleuchten, 30.5 W, 1410x80 mm, PCV, 4300 lm, 4000 K, CRI>90, DALI-regelbar, Interact Ready, UGR19, EL-DC

1410x80 mm, Plaster ceiling version, Stahl, Weiß, Signalweiß (RAL9003), DALI-Dimmung, Interact-System-kompatibel, extern, für zentrale Notbeleuchtung, 4300 lm, 30.5 W, 144 lm/W, 4000 K, (0.38, 0.38) SDCM <3, CRI>90, UGR19, Breitstrahlend (WB), Strukturierte Optik, Polymethylmethacrylat, IP20 | Fernhalten von Fingern, IK03 | 0,35 J verstärkt, Schutzklasse I, Schnellsteckverbinder, 5-polig, Gleichstrombetriebene zentrale Notfallbeleuchtung

## Hinweise

- Das Produkt unterliegt der Schutzklasse IPX0 und ist als solches nicht gegen eindringendes Wasser geschützt. Wir empfehlen daher dringend, die Umgebung, in der die Leuchte installiert werden soll, angemessen zu überprüfen.
- Bei Nichtbefolgen der Hinweise oben und nachfolgendem Eindringen von Wasser in die Leuchten kann Philips/Signify einen sicheren Ausfall der Leuchten nicht gewährleisten und die Produktgarantie erlischt.

## Allgemeine Informationen

| | |
|---|---|
| Lichtquelle austauschbar | Nein |
| Anzahl Betriebsgeräte | Einheit |
| Betriebsgerät inklusive | Ja |
| Service Tag | Ja |
| Beleuchtungstechnologie | LED |
| Portfolio | Best |
| Garantiedauer | 5 Jahre |

## Lichttechnische Daten

| | |
|---|---|
| Lichtstrom | 4.300 lm |
| Gesättigtes Rot (R9) | >50 |
| Ähnlichste Farbtemperatur | 4000 K |
| Nennlichtausbeute (Nom) | 144 lm/W |
| Farbwiedergabeindex (CRI) | >90 |
| Ausstrahlungswinkel der Lichtquelle | - Grad |
| Farbe der Lichtquelle | 940 Neutralweiß |
| Optik | Breitstrahlend (WB) |
| Ausstrahlungswinkel Leuchte | 80° |
| Unified Glare Rating CEN | 19 |
| Melanopisches Tageslichtwirksamkeitsverhältnis | 0,62 |

## Betrieb und Elektrik

| | |
|---|---|
| Eingangsspannung | 220 bis 240 V |
| Netzfrequenz | 50 to 60 Hz |
| Leistungsaufnahme Konstantlichtstrom bei Installation | - W |
| Durchschnittlicher CLO-Stromverbrauch | - W |
| Einschaltstrom | 19,4 A |
| Einschaltzeit | 200 ms |
| Systemleistung | 30,5 W |
| Leistungsfaktor (Bruchteil) | 0.9 |
| Elektrischer Anschluss | Schnellsteckverbinder, 5-polig |
| Kabel | - |
| Anzahl Leuchten pro Sicherung mit 16 A Typ B | 30 |
| Geeignet zum häufigen Ein- und Ausschalten | Nein |
| IEC-Schutzklasse | Schutzklasse I |
| Klirrfaktor | 20 % |

## Lichtregelung und Dimmen

| | |
|---|---|
| Dimmbar | Ja |
| Betriebsgerät | DALI-Dimmung, Interact-System-kompatibel, extern, für zentrale Notbeleuchtung |
| Steuerungsschnittstelle | DALI-regelbar |
| Konstanter Lichtstrom | Nein |
| DALI-Standard | DALI-2™ mit erweiterten Daten: Teile 251/252/253 |
| Maximaler Dimmlevel | 1% |
| Vernetzbarkeit | Interact Ready |

## Mechanik und Gehäuse

| | |
|---|---|
| Gehäusematerial | Stahl |
| Reflektor-Material | - |
| Optisches Material | - |
| Material optische Abdeckung | Polymethylmethacrylat |
| Befestigungsmaterial | Stahl |
| Gehäusefarbe | Weiß |
| Ausführung optische Abdeckung | Strukturierte Optik |
| Gesamte Länge | 1.408 mm |
| Gesamte Breite | 75 mm |
| Gesamte Höhe | 136 mm |
| Abmessungen (Höhe x Breite x Tiefe) | 136 x 75 x 1408 mm |
| Kompatibler Decken- oder Deckenmontagezubehörtyp | Plaster ceiling version |
| Schutzart (IP) | IP20 [Fernhalten von Fingern] |
| Schlagfestigkeit (IK) | IK03 [0,35 J verstärkt] |
| Nettogewicht (Stück) | 3,200 kg |

## Notfallbetrieb

| | |
|---|---|
| Zentrale Notbeleuchtung | Ja |
| Notbeleuchtung | Gleichstrombetriebene zentrale Notfallbeleuchtung |

## Genehmigung und Anwendung

| | |
|---|---|
| Glühfadentest | Temperatur: 650 °C, Dauer: 30 s |
| Entflammbarkeitszeichen | Zur Montage auf normal entflammbare Oberflächen (F-Zeichen) |
| CE-Zeichen | Ja |
| ENEC-Zeichen | ENEC-Zeichen |

| | |
|---|---|
| Photobiologisches Risiko | Photobiological risk group 1 @200mm to EN62778 |
| EU RoHS-konform | Ja |
| Bemessungsumgebungstemperatur (Tq) | 25 °C |
| Flackerwert (PstLM) – Flackerwert gemäß EN 61000-3-3 | 1 |
| Messung der Sichtbarkeit des Stroboskopeffekts (SVM) | 0,4 |
| Umgebungstemperaturbereich | +10 bis +40 °C |

## Initialkennwerte (IEC-konform)

| | |
|---|---|
| Lichtstromtoleranz | +/-10% |
| Anfängliche Farbsättigung | (0.38, 0.38) SDCM <3 |
| Toleranz Leistungsaufnahme | +/-10% |
| Standardabweichung vom Farbabgleich (McAdam Ellipse) | SDCM≤3 |

## Lebensdauerkennwerte (IEC-konform)

| | |
|---|---|
| Ausfallrate des Betriebsgerätes bei mittlerer Nutzlebensdauer von 50.000 Std. | 0,05 % |
| Ausfallrate des Betriebsgeräts bei mittlerer Nutzlebensdauer von 100.000 Std. | 0,1 % |
| Lichtstromstabilität (EN-IEC 62722-2-1) bei mittlerer Nutzlebensdauer* von 35.000 Std. | - |
| Lichtstromstabilität (EN-IEC 62722-2-1) bei mittlerer Nutzlebensdauer* von 50.000 Std. | L90 |
| Lichtstromstabilität (EN-IEC 62722-2-1) bei mittlerer Nutzlebensdauer* von 75.000 Std. | - |
| Lichtstromstabilität (EN-IEC 62722-2-1) bei mittlerer Nutzlebensdauer* von 100.000 Std. | L80 |

## Abmessungsskizzen

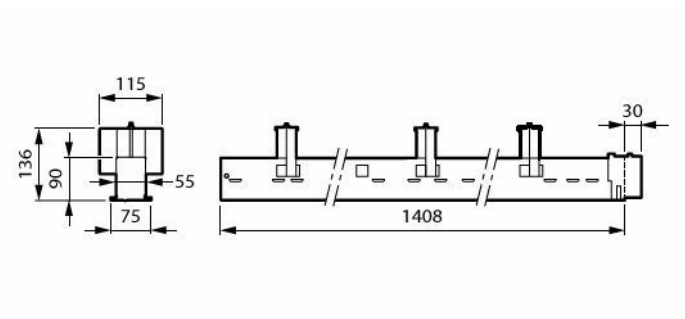


## Daten zur Nachhaltigkeit

| | |
|---|---|
| Nachhaltigkeitsbewertung | Unclassified |
| Enthaltener Kohlenstoff (A1-A3) | 29,6 kg $CO_2$e |
| Anteil des Produkts an Sekundärmaterialien | 21,6 % |
| Anteil des recycelbaren Inhalts des Endprodukts | 66,2 % |
| GWP gesamt B6 (kg CO2eq) Deklarierte Einheit | Bitte berechnen Sie mit Ihrem lokalen Energiemixwert: Deklarierte Leistung (kW) * Betriebsdauer (Stunden) der deklarierten Einheit * Energiemix (kg CO2eq / kWh) |
| GWP gesamt B6 (kg CO2eq) Funktionale Einheit | Bitte berechnen Sie mit Ihrem lokalen Energiemixwert: Deklarierte Leistung (kW) * 1000 (lm) / Lichtstrom (lm) deklarierte Einheit * 35.000 (Stunden) * Energiemix (kg CO2-Äquivalent / kWh) |

## Produktdaten

| | |
|---|---|
| Bestell-Produktname | RC532B 43S/940 DEIA W8L141 PCV |
| Gesamtbezeichnung des Produkts | RC532B 43S/940 DEIA W8L141 PCV |
| Gesamt-Produktcode | 871951497188200 |
| Bestellcode | 8719514971882 |
| Material-Nr. (12NC) | 910505103124 |
| Anzahl pro Verpackung | 1 |
| EAN/UPC – Produkt/Kiste | 8719514971882 |
| Zähler - Pakete pro Außenkarton | 1 |
| EAN Umverpackung | 8719514971882 |
| Produktfamiliencode | RC532B [TrueLine Recessed Line OC] |

## Lichtverteilungskurve

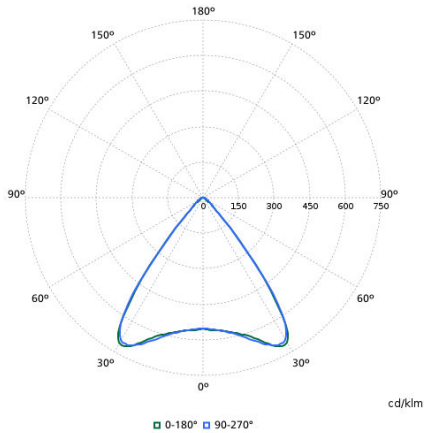


## Zugehörige Dokumente

| Dokumente und Zertifikate | Dokumentname | Herunterladen |
|---|---|---|
| Tender text GAEB | Philips_RC532B-43S-940-DEIA-W8L141-PCV_GAEB-Ausschreibungstext.x81 | Herunterladen |
| Tender text | Tender_Text_910505103124_de_DE.txt | Herunterladen |
| Installation Instructions | TrueLine-RC-MI.pdf | Herunterladen |

| Software-Plugins | Dokumentname | Herunterladen |
|---|---|---|
| IES File | rc532b-43s-940-deia-w8l141-pcv-910505103124.ies | Herunterladen |
| LDT File | rc532b-43s-940-deia-w8l141-pcv-910505103124.ldt | Herunterladen |
| ROLF File | rc532b-43s-940-deia-w8l141-pcv-910505103124.rolfz | Herunterladen |
| ULD File | rc532b-43s-940-deia-w8l141-pcv-910505103124.uld | Herunterladen |
| Revit file | rc532b-43s-940-deia-w8l141-pcv-910505103124.zip | Herunterladen |

© 2026 Signify Holding. Alle Rechte vorbehalten. Die hier bereitgestellten Informationen können ohne vorherige Ankündigung geändert werden. Signify gibt keine Zusicherungen und übernimmt keine Garantie bezüglich der Richtigkeit oder Vollständigkeit der in diesem Dokument enthaltenen Informationen und haftet nicht für Handlungen, die im Vertrauen darauf ausgeführt werden. Die in diesem Dokument vorgestellten Informationen sind, sofern keine anderslautende Vereinbarung mit Signify besteht, nicht als kommerzielles Angebot gedacht und sind nicht Teil eines Angebots oder Vertrags. Philips und das Philips Schildsymbol sind eingetragene Warenzeichen der Koninklijke Philips N.V.