PHILIPS

**DN142B 20S/830 PSD-E WR IP54**

910505103595



# CoreLine Downlight Gen 5, 20.5 W, D200 mm, 2000 lm, 3000 K, DALI-regelbar, Weißer Reflektor, IP20/54, EL-ready

D200 mm, Polykarbonat, Weiß, Reinweiß (RAL9010), Einbau- und Einlegeleuchten, Netzteil mit DALI-Schnittstelle (extern), 2000 lm, 20.5 W, 116 lm/W, 3000 K, (0.435,0.404) SDCM≦5, Weißer Reflektor, perforiert ohne Raster, Weißer Reflektor, Polykarbonat, IP20/54 | Fernhalten von Fingern; Schutz gegen schädliche Staubablagerungen im Innern, spritzwassergeschützt, IK02 | 0,2 J Standard, Schutzklasse II, 2 Kabel à 0,15 m mit 2-poligem Stecker, Notbeleuchtung einsatzbereit (durch kompatibles Batterie-Kit-Zubehör)

## Hinweise

- Üben Sie keine übermäßige Kraft auf das Kabel und den DC-Stecker aus. Achten Sie darauf, dass der Verbindungsclip vor dem Einschalten der Stromversorgung verriegelt ist.

## Allgemeine Informationen

| | |
|---|---|
| Anzahl Betriebsgeräte | Einheit |
| Betriebsgerät inklusive | Ja |
| Service Tag | Ja |
| Montage | Einbau- und Einlegeleuchten |
| Portfolio | Better |
| Garantiedauer | 5 Jahre |

## Lichttechnische Daten

| | |
|---|---|
| Lichtstrom | 2.000 lm |
| Gesättigtes Rot (R9) | <50 |
| Ähnlichste Farbtemperatur | 3000 K |
| Nennlichtausbeute (Nom) | 116 lm/W |
| Farbwiedergabeindex (CRI) | >80 |
| Ausstrahlungswinkel der Lichtquelle | - Grad |
| Farbe der Lichtquelle | 830 Warmweiß |
| Optik | Weißer Reflektor, perforiert ohne Raster |
| Ausstrahlungswinkel Leuchte | 84° |
| Unified Glare Rating CEN | 25 |

## Betrieb und Elektrik

| | |
|---|---|
| Eingangsspannung | 220 bis 240 V |
| Netzfrequenz | 50 to 60 Hz |
| Leistungsaufnahme Konstantlichtstrom bei Installation | - W |
| Durchschnittlicher CLO-Stromverbrauch | - W |
| Einschaltstrom | 10 A |
| Einschaltzeit | 0,002 ms |
| Systemleistung | 20,5 W |
| Leistungsfaktor (Bruchteil) | 0.95 |
| Elektrischer Anschluss | - |
| Kabel | 2 Kabel à 0,15 m mit 2-poligem Stecker |
| Anzahl Leuchten pro Sicherung mit 16 A Typ B | 100 |
| Geeignet zum häufigen Ein- und Ausschalten | Ja |
| IEC-Schutzklasse | Schutzklasse II |
| Klirrfaktor | 35 % |

## Lichtregelung und Dimmen

| | |
|---|---|
| Dimmbar | Ja |
| Betriebsgerät | Netzteil mit DALI-Schnittstelle (extern) |
| Steuerungsschnittstelle | DALI-regelbar |
| Konstanter Lichtstrom | Nein |
| DALI-Standard | DALI-2™ |

## Mechanik und Gehäuse

| | |
|---|---|
| Gehäusematerial | Polykarbonat |
| Reflektor-Material | Polykarbonat |
| Optisches Material | Polykarbonat |
| Material optische Abdeckung | Polykarbonat |
| Befestigungsmaterial | - |
| Gehäusefarbe | Weiß |
| Ausführung optische Abdeckung | - |
| Reflektoroberfläche | Weißer Reflektor |
| Gesamte Höhe | 105 mm |
| Gesamter Durchmesser | 216 mm |
| Schutzart (IP) | IP20/54 [Fernhalten von Fingern; Schutz gegen schädliche Staubablagerungen im Innern, spritzwassergeschützt] |
| Schlagfestigkeit (IK) | IK02 [0,2 J Standard] |
| Montage | Einbau- und Einlegeleuchten |
| Nettogewicht (Stück) | 0,800 kg |

## Notfallbetrieb

| | |
|---|---|
| Zentrale Notbeleuchtung | Nein |
| Notbeleuchtung | Notbeleuchtung einsatzbereit (durch kompatibles Batterie-Kit-Zubehör) |

## Genehmigung und Anwendung

| | |
|---|---|
| Glühfadentest | Temperatur: 650 °C, Dauer: 30 s |
| Entflammbarkeitszeichen | Zur Montage auf normal entflammbare Oberflächen (F-Zeichen) |
| CE-Zeichen | Ja |
| ENEC-Zeichen | - |
| Photobiologisches Risiko | Photobiological risk group 1 @ 200mm to EN62471 |
| EU RoHS-konform | Ja |
| Bemessungsumgebungstemperatur (Tq) | 25 °C |
| Messung der Sichtbarkeit des Stroboskopeffekts (SVM) | 1 |
| Umgebungstemperaturbereich | -20 bis +40 °C |

## Initialkennwerte (IEC-konform)

| | |
|---|---|
| Lichtstromtoleranz | -10% / +10% |
| Anfängliche Farbsättigung | (0.435,0.404) SDCM≦5 |
| Toleranz Leistungsaufnahme | +/-10% |

## Lebensdauerkennwerte (IEC-konform)

| | |
|---|---|
| Ausfallrate des Betriebsgerätes bei mittlerer Nutzlebensdauer von 50.000 Std. | 5 % |
| Lichtstromstabilität (EN-IEC 62722-2-1) bei mittlerer Nutzlebensdauer* von 50.000 Std. | L80 |

## Daten zur Nachhaltigkeit

| | |
|---|---|
| Nachhaltigkeitsbewertung | Unclassified |
| Enthaltener Kohlenstoff (A1-A3) | 4,67 kg $CO_2e$ |
| Anteil des Produkts an Sekundärmaterialien | 32 % |
| Anteil des recycelbaren Inhalts des Endprodukts | 32,9 % |
| GWP gesamt B6 (kg CO2eq) Deklarierte Einheit | Bitte berechnen Sie mit Ihrem lokalen Energiemixwert: Deklarierte Leistung (kW) * Betriebsdauer (Stunden) der deklarierten Einheit * Energiemix (kg CO2eq / kWh) |
| GWP gesamt B6 (kg CO2eq) Funktionale Einheit | Bitte berechnen Sie mit Ihrem lokalen Energiemixwert: Deklarierte Leistung (kW) * 1000 (lm) / Lichtstrom (lm) deklarierte Einheit * 35.000 (Stunden) * Energiemix (kg CO2-Äquivalent / kWh) |

## Produktdaten

| | |
|---|---|
| Bestell-Produktname | DN142B 20S/830 PSD-E WR IP54 |
| Gesamtbezeichnung des Produkts | DN142B 20S/830 PSD-E WR IP54 |
| Gesamt-Produktcode | 872016910896700 |
| Bestellcode | 8720169108967 |
| Material-Nr. (12NC) | 910505103595 |
| Anzahl pro Verpackung | 1 |
| EAN/UPC – Produkt/Kiste | 8720169108967 |
| Zähler - Pakete pro Außenkarton | 1 |
| EAN Umverpackung | 8720169108967 |
| Produktfamiliencode | DN142B [CoreLine Downlight gen5] |

## Abmessungsskizzen

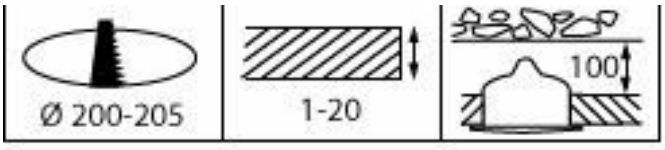


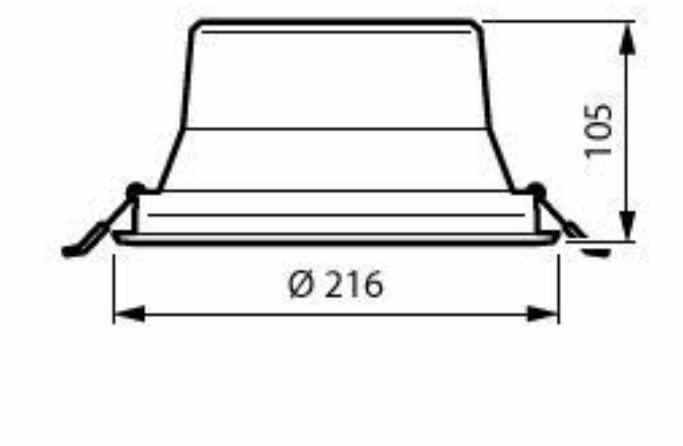


## Lichtverteilungskurve

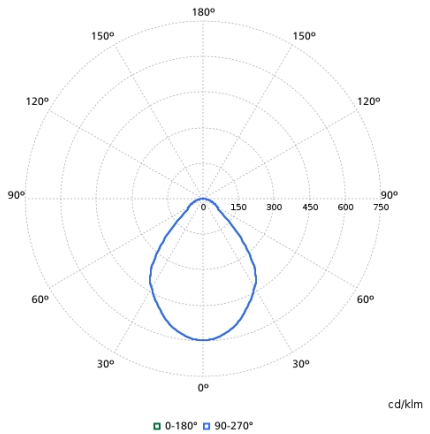


## Kompatibles Zubehör

| Zubehörbild | Zubehörcode | Zubehörname | Webseite |
|---|---|---|---|
|  | 912401483602 | EM300V ELB_ELP3 kit LV 3.6V 4800mAh LIB | Produkt-Webseite |

## Zugehörige Dokumente

| Dokumente und Zertifikate | Dokumentname | Herunterladen |
|---|---|---|
| Tender text | Tender_Text_910505103595_de_DE.txt | Herunterladen |
| Tender text GAEB | Philips_CoreLine-Downlight-Gen-5_DN142B-20S-830-PSD-E-WR-IP54_GAEB-Ausschreibungstext.x81 | Herunterladen |
| Environmental Product Declaration | EPD-Philips-CoreLine-Downlight-gen5-DN142B-20S.pdf | Herunterladen |
| Installation Instructions | CoreLine_Downlight_DN142B_Installation_Instructions_PSD.pdf | Herunterladen |

| Software-Plugins | Dokumentname | Herunterladen |
|---|---|---|
| IES File | dn142b-20s-830-psd-e-wr-ip54-910505103595.ies | Herunterladen |
| LDT File | dn142b-20s-830-psd-e-wr-ip54-910505103595.ldt | Herunterladen |
| ROLF File | dn142b-20s-830-psd-e-wr-ip54-910505103595.rolfz | Herunterladen |
| ULD File | dn142b-20s-830-psd-e-wr-ip54-910505103595.uld | Herunterladen |
| Revit file | dn142b-20s-830-psd-e-wr-ip54-910505103595.zip | Herunterladen |

© 2026 Signify Holding. Alle Rechte vorbehalten. Die hier bereitgestellten Informationen können ohne vorherige Ankündigung geändert werden. Signify gibt keine Zusicherungen und übernimmt keine Garantie bezüglich der Richtigkeit oder Vollständigkeit der in diesem Dokument enthaltenen Informationen und haftet nicht für Handlungen, die im Vertrauen darauf ausgeführt werden. Die in diesem Dokument vorgestellten Informationen sind, sofern keine anderslautende Vereinbarung mit Signify besteht, nicht als kommerzielles Angebot gedacht und sind nicht Teil eines Angebots oder Vertrags. Philips und das Philips Schildsymbol sind eingetragene Warenzeichen der Koninklijke Philips N.V.