PHILIPS

ST332T 27S/PW940 WIA HMB WH401

910505104530



GreenSpace Evo Mini, Projector 3C track, 3D printed, 24 W, D65 mm, 2700 lm, PremiumWhite, 4000 K, CRI>90, Kabellos, Interact Ready, Stark reflektierender Metallreflektor, tief-/breitstrahlend, 20 bis 40 Grad, PerfectAccent Reflektor mit hoher Lichtausbeute, Weiß

Projector 3C track, D65 mm, Polykarbonat, Weiß, Kabelloses Interact System Ready Betriebsgerät, 2700 lm, 24 W, 116 lm/W, PremiumWhite, 4000 K, (0.374, 0.364) SDCM <2, CRI>90, Stark reflektierender Metallreflektor, tief-/breitstrahlend, 20 bis 40 Grad, PerfectAccent Reflektor mit hoher Lichtausbeute, IP20 | Fernhalten von Fingern, IK02 | 0,2 J Standard, Schutzklasse II, Stromschiene

Hinweise

- Die Reinigung der Optik sollte nur mit Druckluft erfolgen. Das Berühren der LED oder des Reflektors ist verboten. Für Lebensmittelzubereitungsbereiche und Bereiche mit hohem Staubaufkommen wird die Verwendung des optionalen Frontglases dringend empfohlen, da es mit einem (trockenen) Mikrofasertuch gereinigt werden kann.
- Während der Wartung muss das Produkt ausgeschaltet und abgekühlt sein.
- Das Produkt muss außerhalb der Reichweite installiert werden. Die Handhabung des Produkts in heißem Zustand ist nur mit einem isolierten Handschuh möglich.

Allgemeine Informationen

Lichtquelle austauschbar	Ja
Anzahl Betriebsgeräte	Einheit
Betriebsgerät inklusive	Ja
Service Tag	Ja
Portfolio	Better
Garantiedauer	5 Jahre

Lichttechnische Daten

Lichtstrom	2.700 lm
Ähnlichste Farbtemperatur	4000 K
Nennlichtausbeute (Nom)	116 lm/W
Farbwiedergabeindex (CRI)	>90
Farbe der Lichtquelle	PremiumWhite mit Ra ≥90 und einer Farbtemperatur von 4000 K
Optik	Stark reflektierender Metallreflektor, tief-/ breitstrahlend, 20 bis 40 Grad
Ausstrahlungswinkel Leuchte	29°
Unified Glare Rating CEN	Not applicable

Betrieb und Elektrik

Eingangsspannung	220-240 V
Netzfrequenz	50 to 60 Hz
Einschaltstrom	8,1 A
Einschaltzeit	0,031 ms
Systemleistung	24 W
Leistungsfaktor (Bruchteil)	0.9
Elektrischer Anschluss	Stromschiene
Kabel	-
Anzahl Leuchten pro Sicherung mit 16 A Typ B	51
Geeignet zum häufigen Ein- und Ausschalten	Nicht anwendbar
IEC-Schutzklasse	Schutzklasse II
Klirrfaktor	20 %

Lichtregelung und Dimmen

Dimmbar	Ja
Betriebsgerät	Kabelloses Interact System Ready Betriebsgerät
Steuerungsschnittstelle	Kabellos
Konstanter Lichtstrom	Nein
Vernetzbarkeit	Interact Ready

Mechanik und Gehäuse

Gehäusematerial	Polykarbonat
Reflektor-Material	Aluminium
Optisches Material	Aluminium
Material optische Abdeckung	-
Befestigungsmaterial	-
Gehäusefarbe	Weiß
Ausführung optische Abdeckung	-
Reflektoroberfläche	PerfectAccent Reflektor mit hoher Lichtausbeute
Gesamte Länge	224 mm
Gesamte Höhe	216 mm
Gesamter Durchmesser	65 mm
Schutzart (IP)	IP20 [Fernhalten von Fingern]
Schlagfestigkeit (IK)	IK02 [0,2 J Standard]
Nettogewicht (Stück)	0,400 kg

Notfallbetrieb

Zentrale Notbeleuchtung	Nein

Genehmigung und Anwendung

Glühfadentest	Temperatur: 650 °C, Dauer: 30 s
Entflammbarkeitszeichen	-
CE-Zeichen	Ja
ENEC-Zeichen	ENEC-Zeichen
EU RoHS-konform	Ja
Bemessungsumgebungstemperatur (Tq)	25 °C
Umgebungstemperaturbereich	+10 bis +35 °C

Initialkennwerte (IEC-konform)

Lichtstromtoleranz	+/-10%
Anfängliche Farbsättigung	(0.374, 0.364) SDCM <2
Toleranz Leistungsaufnahme	+/-10%

Lebensdauerkennwerte (IEC-konform)

Ausfallrate des Betriebsgerätes bei mittlerer Nutzlebensdauer von 50.000 Std.	10 %
Lichtstromstabilität (EN-IEC 62722-2-1) bei mittlerer Nutzlebensdauer* von 100.000 Std.	L80

Abmessungsskizzen

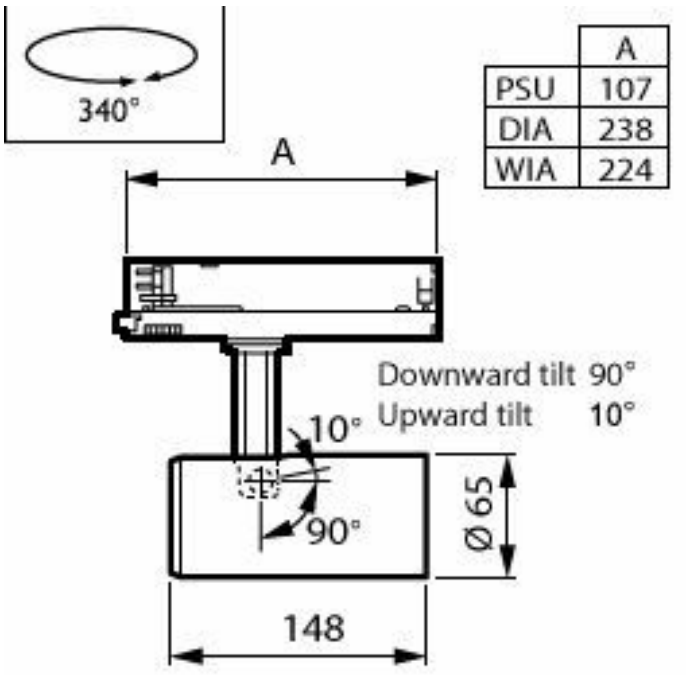

Daten zur Nachhaltigkeit

Nachhaltigkeitsbewertung	Signify Circle

Produktdaten

Bestell-Produktname	ST332T 27S/PW940 WIA HMB WH401
Gesamtbezeichnung des Produkts	ST332T 27S/PW940 WIA HMB WH401
Gesamt-Produktcode	872016959026700
Bestellcode	8720169590267
Material-Nr. (12NC)	910505104530
Anzahl pro Verpackung	1
EAN/UPC – Produkt/Kiste	8720169590267
Zähler - Pakete pro Außenkarton	1
EAN Umverpackung	8720169590267
Produktfamiliencode	ST332T [GreenSpace Evo Mini Track]

Lichtverteilungskurve

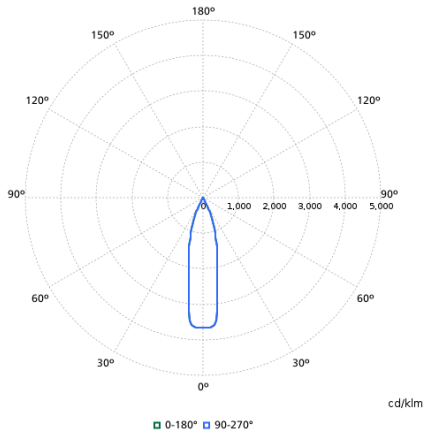

Zugehörige Dokumente

Dokumente und Zertifikate	Dokumentname	Herunterladen
Installation Instructions	ST332T-MI.pdf	Herunterladen

Software-Plugins	Dokumentname	Herunterladen
IES File	st332t-27s-pw940-wia-hmb-wh401-910505104530.ies	Herunterladen
LDT File	st332t-27s-pw940-wia-hmb-wh401-910505104530.ldt	Herunterladen
ROLF File	st332t-27s-pw940-wia-hmb-wh401-910505104530.rolfz	Herunterladen
ULD File	st332t-27s-pw940-wia-hmb-wh401-910505104530.uld	Herunterladen
Revit file	st332t-27s-pw940-wia-hmb-wh401-910505104530.zip	Herunterladen

© 2026 Signify Holding. Alle Rechte vorbehalten. Die hier bereitgestellten Informationen können ohne vorherige Ankündigung geändert werden. Signify gibt keine Zusicherungen und übernimmt keine Garantie bezüglich der Richtigkeit oder Vollständigkeit der in diesem Dokument enthaltenen Informationen und haftet nicht für Handlungen, die im Vertrauen darauf ausgeführt werden. Die in diesem Dokument vorgestellten Informationen sind, sofern keine anderslautende Vereinbarung mit Signify besteht, nicht als kommerzielles Angebot gedacht und sind nicht Teil eines Angebots oder Vertrags. Philips und das Philips Schildsymbol sind eingetragene Warenzeichen der Koninklijke Philips N.V.