PHILIPS

**ST333T 27S/PW930 PSU HRCT BK482**

910505104599



# GreenSpace Evo Strahler, 21 W, 2700 lm, PremiumWhite, 3000 K, CRI>90, Stark reflektierender Metallreflektor Oval – Rechteckiger Strahl, Schwarz

Polykarbonat, Schwarz, Netzteil (Ein/Aus), 2700 lm, 21 W, 129 lm/W, PremiumWhite, 3000 K, (0.422, 0.386), CRI>90, Stark reflektierender Metallreflektor Oval – Rechteckiger Strahl, IP20 | Fernhalten von Fingern, IK02 | 0,2 J Standard, Schutzklasse II, 3-phasige Stromschiene

## Hinweise

- Die Reinigung der Optik sollte nur mit Druckluft erfolgen. Das Berühren der LED oder des Reflektors ist verboten. Für Lebensmittelzubereitungsbereiche und Bereiche mit hohem Staubaufkommen wird die Verwendung des optionalen Frontglases dringend empfohlen, da es mit einem (trockenen) Mikrofasertuch gereinigt werden kann.
- Während der Wartung muss das Produkt ausgeschaltet und abgekühlt sein
- Das Produkt muss außerhalb der Reichweite installiert werden. Die Handhabung des Produkts in heißem Zustand ist nur mit einem isolierten Handschuh möglich.

## Allgemeine Informationen

| | |
|---|---|
| Lichtquelle austauschbar | Ja |
| Anzahl Betriebsgeräte | Einheit |
| Betriebsgerät inklusive | Ja |
| Service Tag | Ja |
| Portfolio | Better |
| Garantiedauer | 5 Jahre |

## Lichttechnische Daten

| | |
|---|---|
| Lichtstrom | 2.700 lm |
| Ähnlichste Farbtemperatur | 3000 K |
| Nennlichtausbeute (Nom) | 129 lm/W |
| Farbwiedergabeindex (CRI) | >90 |
| Farbe der Lichtquelle | PremiumWhite mit CRI ≥90 und Farbtemperatur 3000K |
| Optik | Stark reflektierender Metallreflektor Oval – Rechteckiger Strahl |
| Ausstrahlungswinkel Leuchte | 20° x 68° |
| Unified Glare Rating CEN | 19 |

## Betrieb und Elektrik

| | |
|---|---|
| Eingangsspannung | 220 bis 240 V |
| Netzfrequenz | 50 to 60 Hz |
| Einschaltstrom | 14,1 A |
| Einschaltzeit | 131 ms |
| Systemleistung | 21 W |
| Leistungsfaktor (Bruchteil) | 0.9 |
| Elektrischer Anschluss | 3-phasige Stromschiene |
| Kabel | - |
| Anzahl Leuchten pro Sicherung mit 16 A Typ B | 71 |
| Geeignet zum häufigen Ein- und Ausschalten | Nicht anwendbar |
| IEC-Schutzklasse | Schutzklasse II |

## Lichtregelung und Dimmen

| | |
|---|---|
| Dimmbar | Nein |
| Betriebsgerät | Netzteil (Ein/Aus) |
| Konstanter Lichtstrom | Nein |

## Mechanik und Gehäuse

| | |
|---|---|
| Gehäusematerial | Polykarbonat |
| Reflektor-Material | Aluminium |
| Optisches Material | Aluminium |
| Material optische Abdeckung | - |
| Befestigungsmaterial | - |
| Gehäusefarbe | Schwarz |
| Ausführung optische Abdeckung | - |
| Gesamte Länge | 158 mm |
| Gesamte Breite | 92 mm |
| Gesamte Höhe | 190 mm |
| Gesamter Durchmesser | 0 mm |
| Abmessungen (Höhe x Breite x Tiefe) | 190 x 92 x 158 mm |
| Schutzart (IP) | IP20 [Fernhalten von Fingern] |
| Schlagfestigkeit (IK) | IK02 [0,2 J Standard] |
| Nettogewicht (Stück) | 0,700 kg |

## Notfallbetrieb

| | |
|---|---|
| Zentrale Notbeleuchtung | Nein |

## Genehmigung und Anwendung

| | |
|---|---|
| Glühfadentest | Temperatur: 650 °C, Dauer: 30 s |
| Entflammbarkeitszeichen | - |
| CE-Zeichen | Ja |
| ENEC-Zeichen | ENEC-Zeichen |
| EU RoHS-konform | Ja |
| Bemessungsumgebungstemperatur (Tq) | 25 °C |
| Umgebungstemperaturbereich | +10 bis +25 °C |

## Initialkennwerte (IEC-konform)

| | |
|---|---|
| Lichtstromtoleranz | +/-10% |
| Anfängliche Farbsättigung | (0.422, 0.386) |
| Toleranz Leistungsaufnahme | +/-10% |

## Lebensdauerkennwerte (IEC-konform)

| | |
|---|---|
| Ausfallrate des Betriebsgeräts bei mittlerer Nutzlebensdauer von 100.000 Std. | 10 % |
| Lichtstromstabilität (EN-IEC 62722-2-1) bei mittlerer Nutzlebensdauer* von 50.000 Std. | L80 |

## Daten zur Nachhaltigkeit

| | |
|---|---|
| Nachhaltigkeitsbewertung | Signify Circle |
| Enthaltener Kohlenstoff (A1-A3) | 6,78 kg $CO_2$e |
| Anteil des Produkts an Sekundärmaterialien | 33,9 % |
| Anteil des recycelbaren Inhalts des Endprodukts | 40,5 % |
| GWP gesamt B6 (kg CO2eq) Deklarierte Einheit | Bitte berechnen Sie mit Ihrem lokalen Energiemixwert: Deklarierte Leistung (kW) * Betriebsdauer (Stunden) der deklarierten Einheit * Energiemix (kg CO2eq / kWh) |
| GWP gesamt B6 (kg CO2eq) Funktionale Einheit | Bitte berechnen Sie mit Ihrem lokalen Energiemixwert: Deklarierte Leistung (kW) * 1000 (lm) / Lichtstrom (lm) deklarierte Einheit * 35.000 (Stunden) * Energiemix (kg CO2-Äquivalent / kWh) |

## Abmessungsskizzen

| Trafo | Flux | CCT | Optic | A (mm) |
|---|---|---|---|---|
| PSU | | | | 158 |
| | 20S | 840 | HNB/HMB/HVVB/HVVVB/HOVL-H/HOVL-V | 171 |
| | 49S | PW930 | NB/MB/WB/VVVB/OVL-V | 162 |
| DIA | All | | | 251 |
| DIA-VLC | | | | 253 |
| WIA | | | | 224 |

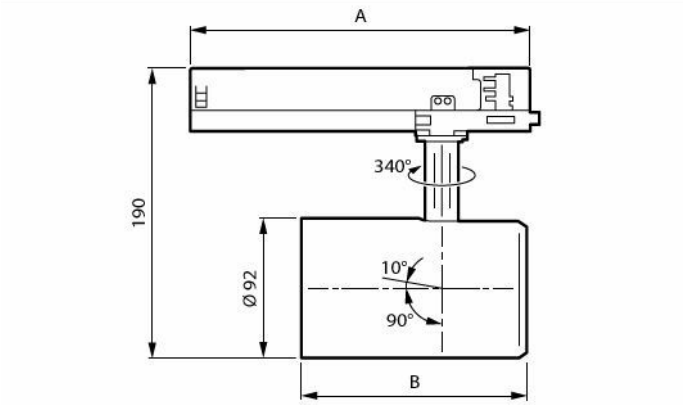


| Flux | CCT | B (mm) |
|---|---|---|
| | | 126 |
| 27S | FMT/Rose/FR | 149 |
| 39S | FR/pc930 | |
| 49S | | |

## Produktdaten

| | |
|---|---|
| Bestell-Produktname | ST333T 27S/PW930 PSU HRCT BK482 |
| Gesamtbezeichnung des Produkts | ST333T 27S/PW930 PSU HRCT BK482 |
| Gesamt-Produktcode | 872016959087800 |
| Bestellcode | 8720169590878 |
| Material-Nr. (12NC) | 910505104599 |
| Anzahl pro Verpackung | 1 |
| EAN/UPC – Produkt/Kiste | 8720169590878 |
| Zähler - Pakete pro Außenkarton | 1 |
| EAN Umverpackung | 8720169590878 |
| Produktfamiliencode | ST333T [GreenSpace Evo Projector Track] |

## Lichtverteilungskurve

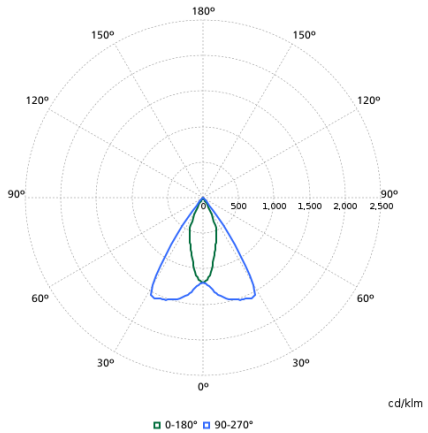


## Zugehörige Dokumente

| Dokumente und Zertifikate | Dokumentname | Herunterladen |
|---|---|---|
| Environmental Product Declaration | EPD-Philips-ST333T-39S-PW930UE-PSU-HMB-T102-WH481-ST333T-Ref-910505104861.pdf | Herunterladen |
| Installation Instructions | ST333T-installation-instruction.pdf | Herunterladen |

| Software-Plugins | Dokumentname | Herunterladen |
|---|---|---|
| IES File | st333t-27s-pw930-psu-hrct-bk482-910505104599.ies | Herunterladen |
| LDT File | st333t-27s-pw930-psu-hrct-bk482-910505104599.ldt | Herunterladen |
| ROLF File | st333t-27s-pw930-psu-hrct-bk482-910505104599.rolfz | Herunterladen |
| ULD File | st333t-27s-pw930-psu-hrct-bk482-910505104599.uld | Herunterladen |
| Revit file | st333t-27s-pw930-psu-hrct-bk482-910505104599.zip | Herunterladen |

© 2026 Signify Holding. Alle Rechte vorbehalten. Die hier bereitgestellten Informationen können ohne vorherige Ankündigung geändert werden. Signify gibt keine Zusicherungen und übernimmt keine Garantie bezüglich der Richtigkeit oder Vollständigkeit der in diesem Dokument enthaltenen Informationen und haftet nicht für Handlungen, die im Vertrauen darauf ausgeführt werden. Die in diesem Dokument vorgestellten Informationen sind, sofern keine anderslautende Vereinbarung mit Signify besteht, nicht als kommerzielles Angebot gedacht und sind nicht Teil eines Angebots oder Vertrags. Philips und das Philips Schildsymbol sind eingetragene Warenzeichen der Koninklijke Philips N.V.