PHILIPS

DN610B 20S/840 PSU-E M BK

910505104699



Einbauleuchte LuxSpace Compact, Downlight, 18 W, D200 mm, 2100 lm, 4000 K, UGR19, Matter Reflektor, IP20

Downlight, D200 mm, Kunststoff, Schwarz, Einbau- und Einlegeleuchten, Netzgerät extern (Ein/Aus), 2100 lm, 18 W, 117 lm/W, 4000 K, (0.38,0.38), UGR19, Matter Reflektor, IP20 | Fernhalten von Fingern, IK03 | 0,3 J, Schutzklasse II

Allgemeine Informationen

Lichtquelle austauschbar	Ja
Anzahl Betriebsgeräte	Einheit
Betriebsgerät inklusive	Ja
Service Tag	Ja
Montage	Einbau- und Einlegeleuchten
Portfolio	Best
Garantiedauer	5 Jahre

Lichttechnische Daten

Lichtstrom	2.100 lm
Ähnlichste Farbtemperatur	4000 K
Nennlichtausbeute (Nom)	117 lm/W
Farbwiedergabeindex (CRI)	>80
Farbe der Lichtquelle	840 Neutralweiß
Optik	-
Ausstrahlungswinkel Leuchte	-
Unified Glare Rating CEN	19
Melanopisches Tageslichtwirksamkeitsverhältnis	0,64

Betrieb und Elektrik

Eingangsspannung	220-240 V
Netzfrequenz	50 to 60 Hz
Einschaltstrom	9,92 A
Einschaltzeit	0,230 ms
Systemleistung	18 W
Leistungsfaktor (Bruchteil)	0.9
Elektrischer Anschluss	-
Kabel	-
Anzahl Leuchten pro Sicherung mit 16 A Typ B	64
Geeignet zum häufigen Ein- und Ausschalten	Nein
IEC-Schutzklasse	Schutzklasse II

Lichtregelung und Dimmen

Dimmbar	Nein
Betriebsgerät	Netzgerät extern (Ein/Aus)
Konstanter Lichtstrom	Nein

Mechanik und Gehäuse

Gehäusematerial	Kunststoff
Reflektor-Material	Polykarbonat
Optisches Material	-
Material optische Abdeckung	-
Befestigungsmaterial	-
Gehäusefarbe	Schwarz
Ausführung optische Abdeckung	-
Reflektoroberfläche	Matter Reflektor
Gesamte Höhe	116 mm
Gesamter Durchmesser	214 mm
Schutzart (IP)	IP20 [Fernhalten von Fingern]
Schlagfestigkeit (IK)	IK03 [0,3 J]
Montage	Einbau- und Einlegeleuchten
Nettogewicht (Stück)	1,100 kg

Genehmigung und Anwendung

Glühfadentest	Temperatur: 650 °C, Dauer: 30 s
Entflammbarkeitszeichen	Zur Montage auf normal entflammbare Oberflächen (F-Zeichen)
CE-Zeichen	Ja
ENEC-Zeichen	ENEC-Zeichen
Photobiologisches Risiko	Photobiological risk group 0 @200mm to EN62778
EU RoHS-konform	Ja
Bemessungsumgebungstemperatur (Tq)	25 °C
Umgebungstemperaturbereich	+10 bis +35 °C

Initialkennwerte (IEC-konform)

Lichtstromtoleranz	-10% / +10%
Anfängliche Farbsättigung	(0.38,0.38)
Toleranz Leistungsaufnahme	+/-10%

Lebensdauerkennwerte (IEC-konform)

Ausfallrate des Betriebsgerätes bei mittlerer Nutzlebensdauer von 50.000 Std.	5 %
Lichtstromstabilität (EN-IEC 62722-2-1) bei mittlerer Nutzlebensdauer* von 50.000 Std.	L90

Daten zur Nachhaltigkeit

Nachhaltigkeitsbewertung	Unclassified
Enthaltener Kohlenstoff (A1-A3)	10 kg CO_2e
Anteil des Produkts an Sekundärmaterialien	7,7 %
Anteil des recycelbaren Inhalts des Endprodukts	49,8 %
GWP gesamt B6 (kg CO2eq) Deklarierte Einheit	Bitte berechnen Sie mit Ihrem lokalen Energiemixwert: Deklarierte Leistung (kW) * Betriebsdauer (Stunden) der deklarierten Einheit * Energiemix (kg CO2eq / kWh)
GWP gesamt B6 (kg CO2eq) Funktionale Einheit	Bitte berechnen Sie mit Ihrem lokalen Energiemixwert: Deklarierte Leistung (kW) * 1000 (lm) / Lichtstrom (lm) deklarierte Einheit * 35.000 (Stunden) * Energiemix (kg CO2-Äquivalent / kWh)

Produktdaten

Bestell-Produktname	DN610B 20S/840 PSU-E M BK
Gesamtbezeichnung des Produkts	DN610B 20S/840 PSU-E M BK
Gesamt-Produktcode	872016983586300
Bestellcode	8720169835863
Material-Nr. (12NC)	910505104699
Anzahl pro Verpackung	1
EAN/UPC – Produkt/Kiste	8720169835863
Zähler - Pakete pro Außenkarton	1
EAN Umverpackung	8720169835863
Produktfamiliencode	DN610B [LuxSpace Compact, recessed]

Abmessungsskizzen

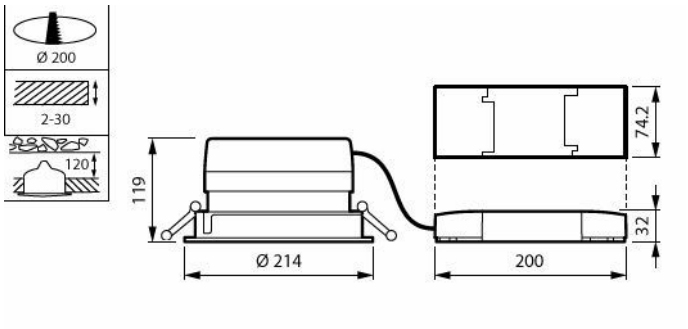

Lichtverteilungskurve

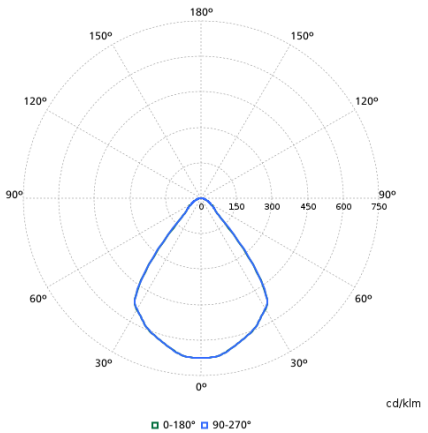

Zugehörige Dokumente

Dokumente und Zertifikate	Dokumentname	Herunterladen
Installation Instructions	LuxSpace-Compact-Mini-Square-Installation-Instructions.pdf	Herunterladen

Software-Plugins	Dokumentname	Herunterladen
Revit file	dn610b-20s-840-psu-e-m-bk-910505104699.zip	Herunterladen
IES File	dn610b-20s-840-psu-e-m-bk-910505104699.ies	Herunterladen
LDT File	dn610b-20s-840-psu-e-m-bk-910505104699.ldt	Herunterladen
ROLF File	dn610b-20s-840-psu-e-m-bk-910505104699.rolfz	Herunterladen
ULD File	dn610b-20s-840-psu-e-m-bk-910505104699.uld	Herunterladen

© 2026 Signify Holding. Alle Rechte vorbehalten. Die hier bereitgestellten Informationen können ohne vorherige Ankündigung geändert werden. Signify gibt keine Zusicherungen und übernimmt keine Garantie bezüglich der Richtigkeit oder Vollständigkeit der in diesem Dokument enthaltenen Informationen und haftet nicht für Handlungen, die im Vertrauen darauf ausgeführt werden. Die in diesem Dokument vorgestellten Informationen sind, sofern keine anderslautende Vereinbarung mit Signify besteht, nicht als kommerzielles Angebot gedacht und sind nicht Teil eines Angebots oder Vertrags. Philips und das Philips Schildsymbol sind eingetragene Warenzeichen der Koninklijke Philips N.V.