PHILIPS

WL321W 10S/PW930 PSU HMB FG BK482

910505104904



GreenSpace Evo Mini Wandhalterung, 3D printed, 8.5 W, 1.000 lm, 3000 K, CRI>90

Polykarbonat, Schwarz, Netzteil (Ein/Aus), 1.000 lm, 8.5 W, 123 lm/W, 3000 K, (0.422, 0.386) SDCM <2, CRI>90, Stark reflektierender Metallreflektor, tief-/breitstrahlend, 20 bis 40 Grad, Klar, Gehärtetes Glas, IP20 | Fernhalten von Fingern, IK02 | 0,2 J Standard, Schutzklasse II, Steckverbinder, 2-polig

Hinweise

- Die Reinigung der Optik sollte nur mit Druckluft erfolgen. Das Berühren der LED oder des Reflektors ist verboten. Für Lebensmittelzubereitungsbereiche und Bereiche mit hohem Staubaufkommen wird die Verwendung des optionalen Frontglases dringend empfohlen, da es mit einem (trockenen) Mikrofasertuch gereinigt werden kann.

Allgemeine Informationen

Lichtquelle austauschbar	Ja
Anzahl Betriebsgeräte	Einheit
Betriebsgerät inklusive	Ja
Service Tag	Ja
Portfolio	Best
Garantiedauer	5 Jahre

Lichttechnische Daten

Lichtstrom	1,000 lm
Ähnlichste Farbtemperatur	3000 K
Nennlichtausbeute (Nom)	123 lm/W
Farbwiedergabeindex (CRI)	>90
Farbe der Lichtquelle	PremiumWhite mit CRI ≥90 und Farbtemperatur 3000K
Optik	Stark reflektierender Metallreflektor, tief-/ breitstrahlend, 20 bis 40 Grad
Ausstrahlungswinkel Leuchte	29°
Unified Glare Rating CEN	Not applicable

Betrieb und Elektrik

Eingangsspannung	220 bis 240 V
Netzfrequenz	50 to 60 Hz
Einschaltstrom	4,2 A
Einschaltzeit	0,072 ms
Systemleistung	8,5 W
Leistungsfaktor (Bruchteil)	0.90
Elektrischer Anschluss	Steckverbinder, 2-polig
Kabel	-
Anzahl Leuchten pro Sicherung mit 16 A Typ B	65
Geeignet zum häufigen Ein- und Ausschalten	Nicht anwendbar
IEC-Schutzklasse	Schutzklasse II

Lichtregelung und Dimmen

Dimmbar	Nein
Betriebsgerät	Netzteil (Ein/Aus)
Konstanter Lichtstrom	Nein

Mechanik und Gehäuse

Gehäusematerial	Polykarbonat
Reflektor-Material	Aluminium
Optisches Material	Aluminium
Material optische Abdeckung	Gehärtetes Glas
Befestigungsmaterial	-
Gehäusefarbe	Schwarz
Ausführung optische Abdeckung	Klar
Gesamte Länge	90 mm
Gesamte Höhe	230 mm
Gesamter Durchmesser	65 mm
Schutzart (IP)	IP20 [Fernhalten von Fingern]
Schlagfestigkeit (IK)	IK02 [0,2 J Standard]
Nettogewicht (Stück)	0,400 kg

Genehmigung und Anwendung

Glühfadentest	Temperatur: 650 °C, Dauer: 30 s
Entflammbarkeitszeichen	-
CE-Zeichen	Ja
ENEC-Zeichen	-
EU RoHS-konform	Ja
Bemessungsumgebungstemperatur (Tq)	25 °C
Umgebungstemperaturbereich	+10 bis +35 °C

Initialkennwerte (IEC-konform)

Lichtstromtoleranz	+/-10%
Anfängliche Farbsättigung	(0.422, 0.386) SDCM <2
Toleranz Leistungsaufnahme	+/-10%

Lebensdauerkennwerte (IEC-konform)

Ausfallrate des Betriebsgeräts bei mittlerer Nutzlebensdauer von 100.000 Std.	10 %
Lichtstromstabilität (EN-IEC 62722-2-1) bei mittlerer Nutzlebensdauer* von 100.000 Std.	L80

Daten zur Nachhaltigkeit

Nachhaltigkeitsbewertung	Unclassified

Produktdaten

Bestell-Produktname	WL321W 10S/PW930 PSU HMB FG BK482
Gesamtbezeichnung des Produkts	WL321W 10S/PW930 PSU HMB FG BK482
Gesamt-Produktcode	872016983793500
Bestellcode	8720169837935

Material-Nr. (12NC)	910505104904
Anzahl pro Verpackung	1
EAN/UPC – Produkt/Kiste	8720169837935
Zähler - Pakete pro Außenkarton	1
EAN Umverpackung	8720169837935

Abmessungsskizzen

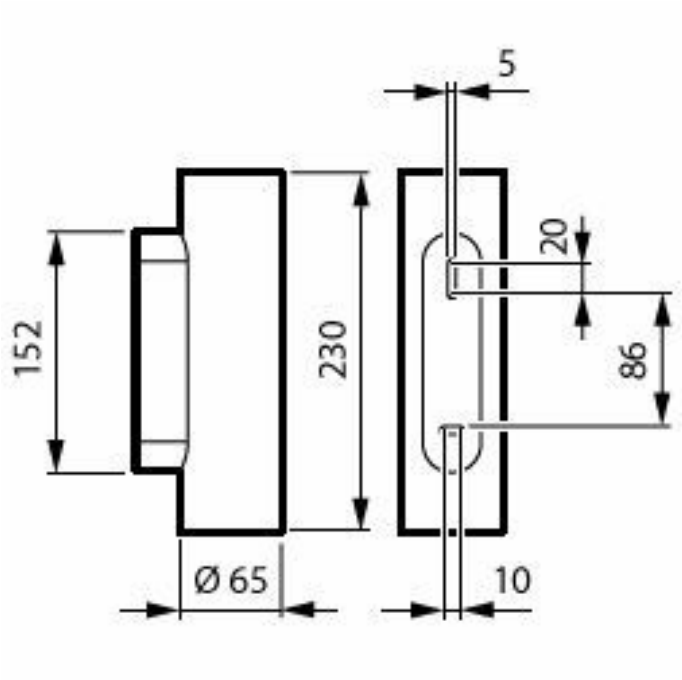

Lichtverteilungskurve

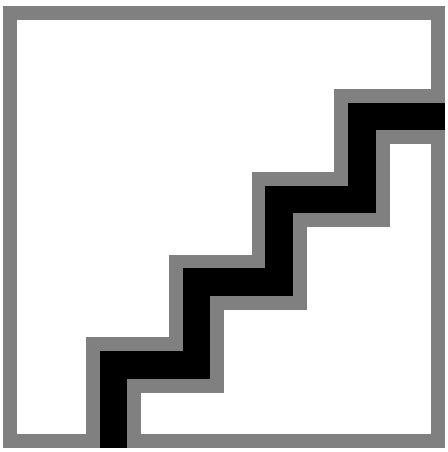

Photometrische Daten



Light Distribution Diagram - WL321W 10S/PW930 PSU HMB FG BK482



Spectral Power Distribution Colour - WL321W 10S/PW930 PSU HMB FG BK482

Zugehörige Dokumente

Dokumente und Zertifikate	Dokumentname	Herunterladen
Installation Instructions	MI-WL320W-D0163499.pdf	Herunterladen

Software-Plugins	Dokumentname	Herunterladen
Revit file	wl321w-10s-pw930-psu-hmb-fg-bk482-910505104904.zip	Herunterladen
IES File	wl321w-10s-pw930-psu-hmb-fg-bk482-910505104904.ies	Herunterladen
LDT File	wl321w-10s-pw930-psu-hmb-fg-bk482-910505104904.ldt	Herunterladen
ROLF File	wl321w-10s-pw930-psu-hmb-fg-bk482-910505104904.rolfz	Herunterladen
ULD File	wl321w-10s-pw930-psu-hmb-fg-bk482-910505104904.uld	Herunterladen

© 2026 Signify Holding. Alle Rechte vorbehalten. Die hier bereitgestellten Informationen können ohne vorherige Ankündigung geändert werden. Signify gibt keine Zusicherungen und übernimmt keine Garantie bezüglich der Richtigkeit oder Vollständigkeit der in diesem Dokument enthaltenen Informationen und haftet nicht für Handlungen, die im Vertrauen darauf ausgeführt werden. Die in diesem Dokument vorgestellten Informationen sind, sofern keine anderslautende Vereinbarung mit Signify besteht, nicht als kommerzielles Angebot gedacht und sind nicht Teil eines Angebots oder Vertrags. Philips und das Philips Schildsymbol sind eingetragene Warenzeichen der Koninklijke Philips N.V.