PHILIPS

WT120C G3 34S/840 PSR MDUPHW L1500

910505106538



CoreLine Feuchtraumleuchte gen3, 21.5 W, L1500 mm, 3400 lm, 4000 K, Sensorgestütztes Dimmen, Symmetrisch, Klar, MDU3, IP66, IK08, EL-ready

L1500 mm, Polykarbonat, Grau, Regelbares Netzteil, Programmierbarer Bewegungs- und Lichtsensor mit drahtloser Gruppierung, 3400 lm, 21.5 W, 158 lm/W, 4000 K, (0.38, 0.37) SDCM<3, Symmetrisch, Klar, Polykarbonat, IP66 | Schutz gegen Eindringen von Staub, strahlwassergeschützt, IK08 | 6 J, Schutzklasse I, Schnellsteckverbinder, 5-polig, Notbeleuchtung einsatzbereit (durch kompatibles Batterie-Kit-Zubehör)

Hinweise

- UV-Strahlung führt mit der Zeit zu einer Beschädigung des Materials. Dies hat den Verlust der Wasserdichtigkeit nach Schutzart IP66 zur Folge.
- Installieren Sie die Leuchte nicht an Orten mit direkter Sonneneinstrahlung.

Allgemeine Informationen

Lichtquelle austauschbar	Ja
Anzahl Betriebsgeräte	Einheit
Betriebsgerät inklusive	Ja
Service Tag	Ja
Portfolio	Better
Garantiedauer	5 Jahre

Lichttechnische Daten

Lichtstrom	3.400 lm
Ähnlichste Farbtemperatur	4000 K
Nennlichtausbeute (Nom)	158 lm/W
Farbwiedergabeindex (CRI)	>80
Farbe der Lichtquelle	840 Neutralweiß
Optik	Symmetrisch
Ausstrahlungswinkel Leuchte	110°
Unified Glare Rating CEN	25

Betrieb und Elektrik

Eingangsspannung	220-240 V
Netzfrequenz	0/50/60 Hz
Einschaltstrom	9,9 A
Einschaltzeit	0,264 ms
Systemleistung	21,5 W
Leistungsfaktor (Bruchteil)	0.90
Elektrischer Anschluss	Schnellsteckverbinder, 5-polig
Kabel	-
Anzahl Leuchten pro Sicherung mit 16 A Typ B	21
Geeignet zum häufigen Ein- und Ausschalten	Ja (bezieht sich auf Anwesenheits-/Bewegungserkennung und Tageslichtnutzung)
IEC-Schutzklasse	Schutzklasse I
Durchgangsverdrahtung	-

Lichtregelung und Dimmen

Dimmbar	Ja
Betriebsgerät	Regelbares Netzteil
Steuerungsschnittstelle	Sensorgestütztes Dimmen
Konstanter Lichtstrom	Nein
Lichtregelung	Programmierbarer Bewegungs- und Lichtsensor mit drahtloser Gruppierung

Mechanik und Gehäuse

Gehäusematerial	Polykarbonat
Reflektor-Material	Stahl
Optisches Material	Polykarbonat
Material optische Abdeckung	Polykarbonat
Befestigungsmaterial	Edelstahl
Gehäusefarbe	Grau
Ausführung optische Abdeckung	Klar
Gesamte Länge	1.515 mm
Gesamte Breite	80 mm
Gesamte Höhe	76 mm
Abmessungen (Höhe x Breite x Tiefe)	76 x 80 x 1515 mm
Schutzart (IP)	IP66 [Schutz gegen Eindringen von Staub, strahlwassergeschützt]
Schlagfestigkeit (IK)	IK08 [6 J]
Nettogewicht (Stück)	1,580 kg

Notfallbetrieb

Zentrale Notbeleuchtung	Nein
Notbeleuchtung	Notbeleuchtung einsatzbereit (durch kompatibles Batterie-Kit-Zubehör)

Genehmigung und Anwendung

Glühfadentest	Temperatur: 850 °C, Dauer: 30 s
Entflammbarkeitszeichen	Zur Montage auf normal entflammbare Oberflächen (F-Zeichen)
CE-Zeichen	Ja
ENEC-Zeichen	ENEC-Zeichen
Photobiologisches Risiko	Photobiological risk group 0 @200mm to EN62778
EU RoHS-konform	Ja
Bemessungsumgebungstemperatur (Tq)	25 °C
Messung der Sichtbarkeit des Stroboskopeffekts (SVM)	0,4
Umgebungstemperaturbereich	-20 °C bis 40 °C

Initialkennwerte (IEC-konform)

Lichtstromtoleranz	+15%/-5%
Anfängliche Farbsättigung	(0.38, 0.37) SDCM<3
Toleranz Leistungsaufnahme	+/-10%

Lebensdauerkennwerte (IEC-konform)

Ausfallrate des Betriebsgerätes bei mittlerer Nutzlebensdauer von 50.000 Std.	5 %
Ausfallrate des Betriebsgeräts bei mittlerer Nutzlebensdauer von 100.000 Std.	10 %
Lichtstromstabilität (EN-IEC 62722-2-1) bei mittlerer Nutzlebensdauer* von 50.000 Std.	L90
Lichtstromstabilität (EN-IEC 62722-2-1) bei mittlerer Nutzlebensdauer* von 100.000 Std.	L80

Daten zur Nachhaltigkeit

Nachhaltigkeitsbewertung	Unclassified

Produktdaten

Bestell-Produktname	WT120C G3 34S/840 PSR MDUPHW L1500
Gesamtbezeichnung des Produkts	WT120C G3 34S/840 PSR MDUPHW L1500
Gesamt-Produktcode	872110335984100
Bestellcode	8721103359841
Material-Nr. (12NC)	910505106538
Anzahl pro Verpackung	1
EAN/UPC – Produkt/Kiste	8721103359841
Zähler - Pakete pro Außenkarton	9
EAN Umverpackung	8721103348791

Abmessungsskizzen

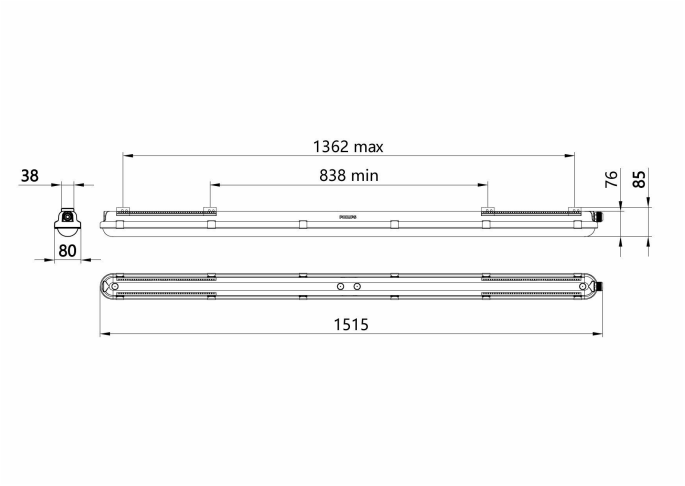

Lichtverteilungskurve

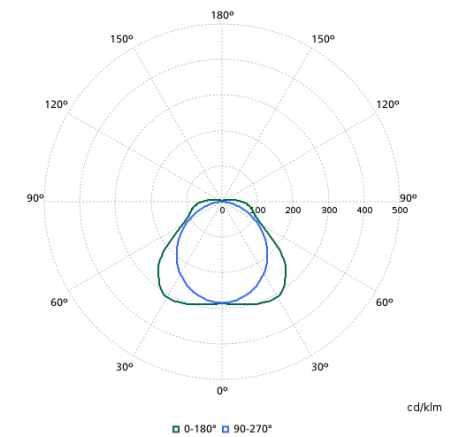

Kompatibles Zubehör

Zubehörbild	Zubehörcode	Zubehörname	Webseite
	911401816987	WT120Z TW-3x2.5-L1500 10pcs	Produkt-Webseite
	911401817087	WT120Z TW-5x2.5-L1500 10pcs	Produkt-Webseite
	911401887688	WT120Z G3 MDUPHW RF Remote Controller	Produkt-Webseite
	912401483668	EM300V ELB_P3 kit HV 6.4V 2000mAh LFP v2	Produkt-Webseite

Zugehörige Dokumente

Dokumente und Zertifikate	Dokumentname	Herunterladen
Installation Instructions	WT120C-G3-PSR-MDU-Installation-Instuction-2026-03.pdf	Herunterladen
Tender text	Tender_Text_910505106538_de_DE.txt	Herunterladen
Environmental Product Declaration	EPD-HUB-EPD-PHILIPS-WT120C-G3-L1500-Ref-911401835888.pdf	Herunterladen
Tender text GAEB	Philips_WT120C-G3-34S-840-PSR-MDUPHW-L1500_GAEB-Ausschreibungstext.x81	Herunterladen

Software-Plugins	Dokumentname	Herunterladen
IES File	wt120c-g3-34s-840-psr-mduphw-l1500-910505106538.ies	Herunterladen
LDT File	wt120c-g3-34s-840-psr-mduphw-l1500-910505106538.ldt	Herunterladen
ROLF File	wt120c-g3-34s-840-psr-mduphw-l1500-910505106538.rolfz	Herunterladen
ULD File	wt120c-g3-34s-840-psr-mduphw-l1500-910505106538.uld	Herunterladen
Revit file	wt120c-g3-34s-840-psr-mduphw-l1500-910505106538.zip	Herunterladen

© 2026 Signify Holding. Alle Rechte vorbehalten. Die hier bereitgestellten Informationen können ohne vorherige Ankündigung geändert werden. Signify gibt keine Zusicherungen und übernimmt keine Garantie bezüglich der Richtigkeit oder Vollständigkeit der in diesem Dokument enthaltenen Informationen und haftet nicht für Handlungen, die im Vertrauen darauf ausgeführt werden. Die in diesem Dokument vorgestellten Informationen sind, sofern keine anderslautende Vereinbarung mit Signify besteht, nicht als kommerzielles Angebot gedacht und sind nicht Teil eines Angebots oder Vertrags. Philips und das Philips Schildsymbol sind eingetragene Warenzeichen der Koninklijke Philips N.V.