PHILIPS

LL500Z MB-SW2 L5000 SI

910925864231



LL500Z | Maxos fusion Acc., Silber

Maxos fusion ist ein anpassbares LED-Lichtbandsystem, das eine hervorragende Lichtqualität bietet, während die Energiekosten im Vergleich zu Leuchtstofflampen mehr als halbiert werden. Für Anwendungen im Einzelhandel können die Flächenleuchte StoreSet, Lichtträger und unterschiedliche Strahler in das Tragschienensystem integriert werden. Durch diese Flexibilität kann die Beleuchtung an jede Situation angepasst werden. Für Anwendungen in der Industrie liegt der Schwerpunkt auf der Reduzierung von Installations- und Wartungskosten durch Verwendung von weniger Lichtträgern. Mit der integrierten Stromschiene mit bis zu 13 Leitern entsteht die Möglichkeit, die Leuchten je nach Bedarf zu positionieren und andere Services/Hardware von Drittanbietern zu integrieren. Damit können spätere Layoutänderungen jeder Zeit berücksichtigt werden.

Allgemeine Informationen

Service Tag	Ja
Portfolio	Best

Genehmigung und Anwendung

CE-Zeichen	Ja
EU RoHS-konform	Ja

Betrieb und Elektrik

Eingangsspannung	- V
Netzfrequenz	- Hz
IEC-Schutzklasse	-

Produktdaten

Bestell-Produktname	LL500Z MB-SW2 L5000 SI
Gesamtbezeichnung des Produkts	LL500Z MB-SW2 L5000 SI
Gesamt-Produktcode	871869637458099
Bestellcode	8718696374580
Material-Nr. (12NC)	910925864231
Anzahl pro Verpackung	1
EAN/UPC – Produkt/Kiste	8718696374580
Zähler - Pakete pro Außenkarton	20
EAN Umverpackung	8718696383490
Produktfamiliencode	LL500Z [Maxos fusion Acc.]

Mechanik und Gehäuse

Gesamte Länge	180 mm
Gesamte Breite	120 mm
Gesamte Höhe	40 mm
Abmessungen (Höhe x Breite x Tiefe)	40 x 120 x 180 mm
Material	Stahl
Schutzart (IP)	-
Schlagfestigkeit (IK)	-
Zubehörfarbe	Silber
Nettogewicht (Stück)	0,124 kg

Abmessungsskizzen

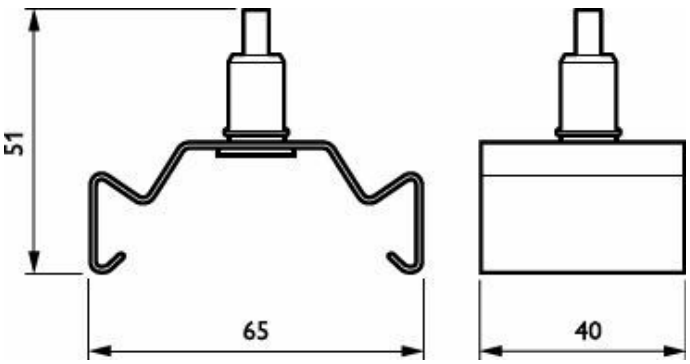

Zugehörige Dokumente

Dokumente und Zertifikate	Dokumentname	Herunterladen
Tender text	Tender_Text_910925864231_de_DE.txt	Herunterladen
Tender text GAEB	Philips_Maxos-fusion_LL500Z-MB-SW2-L5000-SI_GAEB-Ausschreibungstext.x81	Herunterladen

© 2026 Signify Holding. Alle Rechte vorbehalten. Die hier bereitgestellten Informationen können ohne vorherige Ankündigung geändert werden. Signify gibt keine Zusicherungen und übernimmt keine Garantie bezüglich der Richtigkeit oder Vollständigkeit der in diesem Dokument enthaltenen Informationen und haftet nicht für Handlungen, die im Vertrauen darauf ausgeführt werden. Die in diesem Dokument vorgestellten Informationen sind, sofern keine anderslautende Vereinbarung mit Signify besteht, nicht als kommerzielles Angebot gedacht und sind nicht Teil eines Angebots oder Vertrags. Philips und das Philips Schildsymbol sind eingetragene Warenzeichen der Koninklijke Philips N.V.