PHILIPS

WT490C 64S/840 PSU HE WB WA7 L1200

910925868247



Pacific LED Gen5, Waterproof, 40 W, L1200 mm, 6400 lm, 4000 K, Breitstrahlend (WB), Klar, IP66, IK08

Waterproof, L1200 mm, Polykarbonat, Weiß, Netzteil (Ein/Aus), 6400 lm, 40 W, 160 lm/W, 4000 K, (0.38, 0.38) SDCM <3, Breitstrahlend (WB), Klar, Polykarbonat, IP66 | Schutz gegen Eindringen von Staub, strahlwassergeschützt, IK08 | 5 J vandalismussicher, Schutzklasse I, Steckverbinder, 7-polig

Hinweise

- UV-Strahlung führt mit der Zeit zu einer Beschädigung des Materials. Dies hat den Verlust der Wasserdichtigkeit nach Schutzart IP66 zur Folge.
- Installieren Sie die Leuchte nicht an Orten mit direkter Sonneneinstrahlung.

Allgemeine Informationen

Lichtquelle austauschbar	Ja
Anzahl Betriebsgeräte	Einheit
Betriebsgerät inklusive	Ja
Service Tag	Ja
Beleuchtungstechnologie	LED
Portfolio	Best
Garantiedauer	5 Jahre

Lichttechnische Daten

Lichtstrom	6.400 lm
Ähnlichste Farbtemperatur	4000 K
Nennlichtausbeute (Nom)	160 lm/W
Farbwiedergabeindex (CRI)	>80
Farbe der Lichtquelle	840 Neutralweiß
Optik	Breitstrahlend (WB)

Ausstrahlungswinkel Leuchte	93° x 93°
Unified Glare Rating CEN	22
Melanopisches Tageslichtwirksamkeitsverhältnis	0,65

Betrieb und Elektrik

Eingangsspannung	220 bis 240 V
Netzfrequenz	50 to 60 Hz
Einschaltstrom	19 A
Einschaltzeit	0,28 ms
Systemleistung	40 W
Leistungsfaktor (Bruchteil)	0.96
Elektrischer Anschluss	Steckverbinder, 7-polig
Kabel	-
Anzahl Leuchten pro Sicherung mit 16 A Typ B	24
Geeignet zum häufigen Ein- und Ausschalten	Nein
IEC-Schutzklasse	Schutzklasse I
Klirrfaktor	20 %

Lichtregelung und Dimmen

Dimmbar	Nein
Betriebsgerät	Netzteil (Ein/Aus)
Steuerungsschnittstelle	-
Konstanter Lichtstrom	Nein

Mechanik und Gehäuse

Gehäusematerial	Polykarbonat
Reflektor-Material	-
Optisches Material	Polykarbonat
Material optische Abdeckung	Polykarbonat
Befestigungsmaterial	Stahl
Gehäusefarbe	Weiß
Ausführung optische Abdeckung	Klar
Gesamte Länge	1.248 mm
Gesamte Breite	96 mm
Gesamte Höhe	68 mm
Abmessungen (Höhe x Breite x Tiefe)	68 x 96 x 1248 mm
Schutzart (IP)	IP66 [Schutz gegen Eindringen von Staub, strahlwassergeschützt]
Schlagfestigkeit (IK)	IK08 [5 J vandalismussicher]
Nettogewicht (Stück)	2,380 kg

Genehmigung und Anwendung

Glühfadentest	Temperatur: 850 °C, Dauer: 30 s
Entflammbarkeitszeichen	Zur Montage auf leicht entflammbaren Oberflächen (D-Zeichen)
CE-Zeichen	Ja
ENEC-Zeichen	ENEC-Pluszeichen
Photobiologisches Risiko	Photobiological risk group 1 @200mm to EN62778
Photobiologische Risikospezifikation	0 m
EU RoHS-konform	Ja
Bemessungsumgebungstemperatur (Tq)	25 °C
Flackerwert (PstLM) – Flackerwert gemäß EN 61000-3-3	1
Messung der Sichtbarkeit des Stroboskopeffekts (SVM)	0,4
Umgebungstemperaturbereich	-25 bis +45 °C

Initialkennwerte (IEC-konform)

Lichtstromtoleranz	+/-7%
Anfängliche Farbsättigung	(0.38, 0.38) SDCM <3
Toleranz Leistungsaufnahme	+/-11%
Standardabweichung vom Farbabgleich (McAdam Ellipse)	SDCM≤3

Lebensdauerkennwerte (IEC-konform)

Ausfallrate des Betriebsgerätes bei mittlerer Nutzlebensdauer von 50.000 Std.	5 %
Ausfallrate des Betriebsgeräts bei mittlerer Nutzlebensdauer von 100.000 Std.	10 %
Lichtstromstabilität (EN-IEC 62722-2-1) bei mittlerer Nutzlebensdauer* von 50.000 Std.	L95
Lichtstromstabilität (EN-IEC 62722-2-1) bei mittlerer Nutzlebensdauer* von 100.000 Std.	L90

Daten zur Nachhaltigkeit

Nachhaltigkeitsbewertung	Signify Circle
Enthaltener Kohlenstoff (A1-A3)	33,9 kg CO_2e
Anteil des Produkts an Sekundärmaterialien	22,4 %
Anteil des recycelbaren Inhalts des Endprodukts	36,4 %
GWP gesamt B6 (kg CO2eq) Deklarierte Einheit	Bitte berechnen Sie mit Ihrem lokalen Energiemixwert: Deklarierte Leistung (kW) * Betriebsdauer (Stunden) der deklarierten Einheit * Energiemix (kg CO2eq / kWh)
GWP gesamt B6 (kg CO2eq) Funktionale Einheit	Bitte berechnen Sie mit Ihrem lokalen Energiemixwert: Deklarierte Leistung (kW) * 1000 (lm) / Lichtstrom (lm) deklarierte Einheit * 35.000 (Stunden) * Energiemix (kg CO2-Äquivalent / kWh)

Produktdaten

Bestell-Produktname	WT490C 64S/840 PSU HE WB WA7 L1200
Gesamtbezeichnung des Produkts	WT490C 64S/840 PSU HE WB WA7 L1200
Gesamt-Produktcode	871951462312500
Bestellcode	8719514623125
Material-Nr. (12NC)	910925868247
Anzahl pro Verpackung	1
EAN/UPC – Produkt/Kiste	8719514623125
Zähler - Pakete pro Außenkarton	1
EAN Umverpackung	8719514623125
Produktfamiliencode	WT490C [Pacific LED gen5]

Abmessungsskizzen

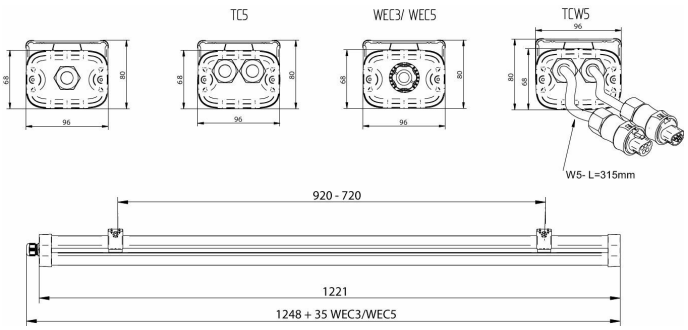

Lichtverteilungskurve

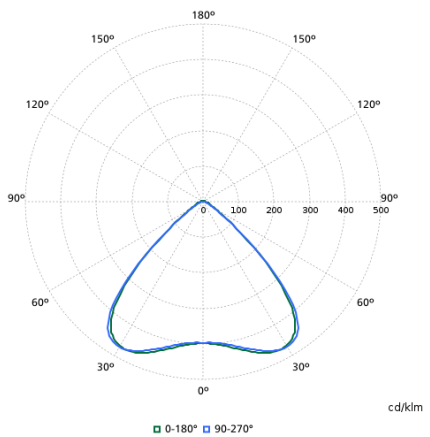

Zugehörige Dokumente

Dokumente und Zertifikate	Dokumentname	Herunterladen
Installation Instructions	Mounting-instruction-Pacific-LED-gen5-WT490C-202311.pdf	Herunterladen
Tender text GAEB	Philips_Pacific-LED-Gen5_WT490C-64S-840-PSU-HE-WB-WA7-L1200_GAEB-Ausschreibungstext.x81	Herunterladen
Tender text	Tender_Text_910925868247_de_DE.txt	Herunterladen

Software-Plugins	Dokumentname	Herunterladen
IES File	wt490c-64s-840-psu-he-wb-wa7-l1200-910925868247.ies	Herunterladen
LDT File	wt490c-64s-840-psu-he-wb-wa7-l1200-910925868247.ldt	Herunterladen
ROLF File	wt490c-64s-840-psu-he-wb-wa7-l1200-910925868247.rolfz	Herunterladen
ULD File	wt490c-64s-840-psu-he-wb-wa7-l1200-910925868247.uld	Herunterladen
Revit file	wt490c-64s-840-psu-he-wb-wa7-l1200-910925868247.zip	Herunterladen

© 2026 Signify Holding. Alle Rechte vorbehalten. Die hier bereitgestellten Informationen können ohne vorherige Ankündigung geändert werden. Signify gibt keine Zusicherungen und übernimmt keine Garantie bezüglich der Richtigkeit oder Vollständigkeit der in diesem Dokument enthaltenen Informationen und haftet nicht für Handlungen, die im Vertrauen darauf ausgeführt werden. Die in diesem Dokument vorgestellten Informationen sind, sofern keine anderslautende Vereinbarung mit Signify besteht, nicht als kommerzielles Angebot gedacht und sind nicht Teil eines Angebots oder Vertrags. Philips und das Philips Schildsymbol sind eingetragene Warenzeichen der Koninklijke Philips N.V.