PHILIPS

SP342P 60S/940 SEIA PCS U4 SMT L150 WH

910925868905



FlexBlend Pendelleuchten, 46.5 W, 1470x200 mm; H73 mm, SMT, 6000 lm, 4000 K, CRI>90, Kabellos, Interact Ready, UGR19, U4, EL-DC

1470x200 mm; H73 mm, Stahl, Weiß, Abhängeset doppelt, dreieckig, Sensorfähiges Interact System Ready Betriebsgerät für zentrale Notfallbeleuchtung, Aufrüstbarer Sensorsteckplatz mit SC200 Sensor, 6000 lm, 46.5 W, 140 lm/W, 4000 K, 0.38,0.37, CRI>90, UGR19, Breitstrahlend (WB), Texturiert, Polykarbonat, IP20 | Fernhalten von Fingern, IK02 | 0,2 J Standard, Schutzklasse I, Steckverbinder, 3-polig, Gleichstrombetriebene zentrale Notfallbeleuchtung

Hinweise

- Das Produkt unterliegt der Schutzklasse IPX0. Daher ist es nicht gegen eindringendes Wasser geschützt und wir empfehlen dringend, die Umgebung, in der die Leuchte installiert werden soll, auf angemessene Weise zu überprüfen.
- Bei Nichtbefolgen des obigen Hinweises und falls Wasser in die Leuchte eindringt, kann Philips/Signify den sicheren Betrieb nicht gewährleisten und die Produktgarantie erlischt.

Allgemeine Informationen

Lichtquelle austauschbar	Nein
Anzahl Betriebsgeräte	Einheit
Betriebsgerät inklusive	Ja
Service Tag	Ja
Beleuchtungstechnologie	LED
Portfolio	Better
Garantiedauer	5 Jahre

Lichttechnische Daten

Lichtstrom	6.000 lm
Gesättigtes Rot (R9)	>50
Ähnlichste Farbtemperatur	4000 K
Nennlichtausbeute (Nom)	140 lm/W
Farbwiedergabeindex (CRI)	>90
Ausstrahlungswinkel der Lichtquelle	- Grad
Farbe der Lichtquelle	940 Neutralweiß
Optik	Breitstrahlend (WB)
Ausstrahlungswinkel Leuchte	120°
Unified Glare Rating CEN	19
Melanopisches Tageslichtwirksamkeitsverhältnis	0,62

Betrieb und Elektrik

Eingangsspannung	220 bis 240 V
Netzfrequenz	50 to 60 Hz
Leistungsaufnahme Konstantlichtstrom bei Installation	- W
Durchschnittlicher CLO-Stromverbrauch	- W
Einschaltstrom	21 A
Einschaltzeit	280 ms
Systemleistung	46,5 W
Leistungsfaktor (Bruchteil)	0.9
Elektrischer Anschluss	Steckverbinder, 3-polig
Kabel	Kabel 2,2 m (Eca-Klasse) ohne Steckverbinder, 3-polig
Anzahl Leuchten pro Sicherung mit 16 A Typ B	15
Geeignet zum häufigen Ein- und Ausschalten	Nein
IEC-Schutzklasse	Schutzklasse I

Lichtregelung und Dimmen

Dimmbar	Ja
Betriebsgerät	Sensorfähiges Interact System Ready Betriebsgerät für zentrale Notfallbeleuchtung
Steuerungsschnittstelle	Kabellos
Konstanter Lichtstrom	Nein
DALI-Standard	DALI-2™
Maximaler Dimmlevel	1%
Vernetzbarkeit	Interact Ready
Lichtregelung	Aufrüstbarer Sensorsteckplatz mit SC200 Sensor

Mechanik und Gehäuse

Gehäusematerial	Stahl
Reflektor-Material	Polykarbonat
Optisches Material	Polykarbonat
Material optische Abdeckung	Polykarbonat
Befestigungsmaterial	Edelstahl
Gehäusefarbe	Weiß
Ausführung optische Abdeckung	Texturiert
Gesamte Länge	1.470 mm
Gesamte Breite	200 mm
Gesamte Höhe	73 mm
Abmessungen (Höhe x Breite x Tiefe)	73 x 200 x 1470 mm
Schutzart (IP)	IP20 [Fernhalten von Fingern]
Schlagfestigkeit (IK)	IK02 [0,2 J Standard]
Montage	Abhängeset doppelt, dreieckig
Nettogewicht (Stück)	5,320 kg

Notfallbetrieb

Zentrale Notbeleuchtung	Ja
Notbeleuchtung	Gleichstrombetriebene zentrale Notfallbeleuchtung

Genehmigung und Anwendung

Glühfadentest	Temperatur: 850 °C, Dauer: 30 s
Entflammbarkeitszeichen	Zur Montage auf normal entflammbare Oberflächen (F-Zeichen)
CE-Zeichen	Ja
ENEC-Zeichen	ENEC-Zeichen

Photobiologisches Risiko	Photobiological risk group 0 @200mm to EN62778
EU RoHS-konform	Ja
Bemessungsumgebungstemperatur (Tq)	25 °C
Flackerwert (PstLM) – Flackerwert gemäß EN 61000-3-3	1
Messung der Sichtbarkeit des Stroboskopeffekts (SVM)	0,4
Umgebungstemperaturbereich	+10 bis +40 °C

Initialkennwerte (IEC-konform)

Lichtstromtoleranz	+/-10%
Anfängliche Farbsättigung	0.38,0.37
Toleranz Leistungsaufnahme	+/-10%

Lebensdauerkennwerte (IEC-konform)

Ausfallrate des Betriebsgerätes bei mittlerer Nutzlebensdauer von 50.000 Std.	5 %
Lichtstromstabilität (EN-IEC 62722-2-1) bei mittlerer Nutzlebensdauer* von 50.000 Std.	L85
Lichtstromstabilität (EN-IEC 62722-2-1) bei mittlerer Nutzlebensdauer* von 100.000 Std.	L75

Abmessungsskizzen

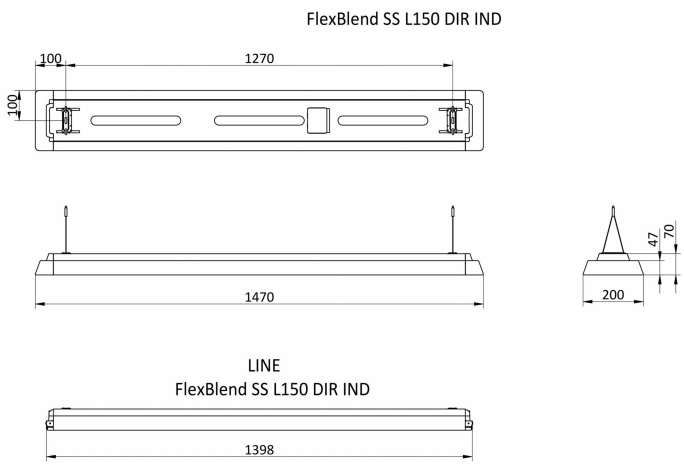

Daten zur Nachhaltigkeit

Nachhaltigkeitsbewertung	Unclassified

Produktdaten

Bestell-Produktname	SP342P 60S/940 SEIA PCS U4 SMT L150 WH
Gesamtbezeichnung des Produkts	SP342P 60S/940 SEIA PCS U4 SMT L150 WH
Gesamt-Produktcode	871951470817400
Bestellcode	8719514708174
Material-Nr. (12NC)	910925868905
Anzahl pro Verpackung	1
EAN/UPC – Produkt/Kiste	8719514708174
Zähler - Pakete pro Außenkarton	1
EAN Umverpackung	8719514708174
Produktfamiliencode	SP342P [FLEXBLEND SUSPENDED D/I STAND-ALONE]

Lichtverteilungskurve

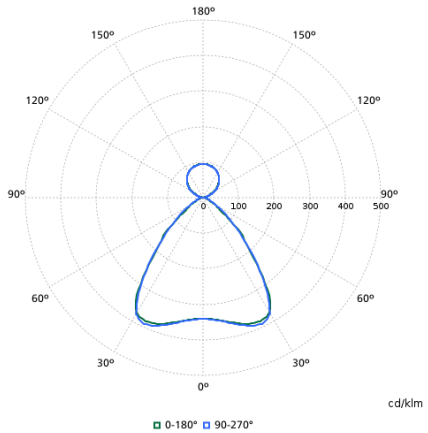

Integrierter Sensor

Sensorbild	Sensorcode	Sensorname	Webseite
	913701069403	SC200B/02 SR Sensor WH	Produkt-Webseite

Zugehörige Dokumente

Dokumente und Zertifikate	Dokumentname	Herunterladen
Tender text	Tender_Text_910925868905_de_DE.txt	Herunterladen
Installation Instructions	FlexBlend S&S_SM340C_SP340P_MI-SLR.pdf	Herunterladen
Tender text GAEB	Philips_FlexBlend-Pendelleuchten_SP342P-60S-940-SEIA-PCS-U4-SMT-L150-WH_GAEB-Ausschreibungstext.x81	Herunterladen

Software-Plugins	Dokumentname	Herunterladen
IES File	sp342p-60s-940-seia-pcs-u4-smt-l150-wh-910925868905.ies	Herunterladen
LDT File	sp342p-60s-940-seia-pcs-u4-smt-l150-wh-910925868905.ldt	Herunterladen
ROLF File	sp342p-60s-940-seia-pcs-u4-smt-l150-wh-910925868905.rolfz	Herunterladen
ULD File	sp342p-60s-940-seia-pcs-u4-smt-l150-wh-910925868905.uld	Herunterladen
Revit file	sp342p-60s-940-seia-pcs-u4-smt-l150-wh-910925868905.zip	Herunterladen

© 2026 Signify Holding. Alle Rechte vorbehalten. Die hier bereitgestellten Informationen können ohne vorherige Ankündigung geändert werden. Signify gibt keine Zusicherungen und übernimmt keine Garantie bezüglich der Richtigkeit oder Vollständigkeit der in diesem Dokument enthaltenen Informationen und haftet nicht für Handlungen, die im Vertrauen darauf ausgeführt werden. Die in diesem Dokument vorgestellten Informationen sind, sofern keine anderslautende Vereinbarung mit Signify besteht, nicht als kommerzielles Angebot gedacht und sind nicht Teil eines Angebots oder Vertrags. Philips und das Philips Schildsymbol sind eingetragene Warenzeichen der Koninklijke Philips N.V.