PHILIPS

LL550Z BC L2215 WH

910925870938



LL550Z | Maxos unify mechanical accessories

Ein flexibles Lichtbandsystem, das die bewährten Vorteile einer Tragschiene mit Stromführungsprofil mit verschiedenen Lichtträgerlängen kombiniert. Die speziell entwickelte Linsenoptik mit Flat-Lens-Technologie lenkt das Licht dorthin, wo es benötigt wird. Die hohe Lichtqualität ohne Artefakte sorgt für hohen Sehkomfort und damit eine angenehme und sichere Umgebung - ob für Mitarbeiter oder Kunden. Ein Lichtband, das es ermöglicht, neue Projekte mit einer optimalen Anzahl von Lichtträger zu planen, sowie zur Sanierung von bestehenden Installationen genutzt werden kann. Unsere eingesetzte Betriebsgerätetechnologie (DIA/DEIA) ermöglicht es, dass die Lichtträger mit einer DALI-Steuerung oder zusammen mit Sensoreinheiten auch für unser funkvernetztes Interact Pro System genutzt werden können. Die Sensoreinheiten und damit die Nutzung von Interact Pro können auch in der bestehenden Installation nachgerüstet werden. So können Sie Ihre Anwendung mit den besten Beleuchtungsmöglichkeiten auf den neuesten Stand bringen. Jetzt und in Zukunft.

Allgemeine Informationen

Portfolio	Best

Mechanik und Gehäuse

Nettogewicht (Stück)	0,201 kg

Genehmigung und Anwendung

CE-Zeichen	Ja
EU RoHS-konform	Ja

Produktdaten

Bestell-Produktname	LL550Z BC L2215 WH
Gesamtbezeichnung des Produkts	LL550Z BC L2215 WH

Gesamt-Produktcode	872016995590500
Bestellcode	8720169955905
Material-Nr. (12NC)	910925870938
Anzahl pro Verpackung	1
EAN/UPC – Produkt/Kiste	8720169955905
Zähler - Pakete pro Außenkarton	20
EAN Umverpackung	8720169955905
Produktfamiliencode	LL550Z [Maxos unify mechanical accessories]

Abmessungsskizzen

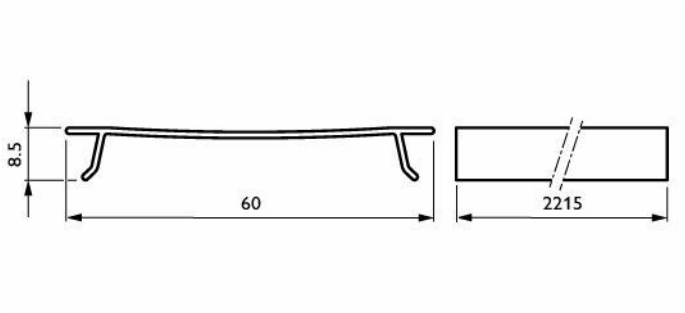

Zugehörige Dokumente

Dokumente und Zertifikate	Dokumentname	Herunterladen
Tender text GAEB	Philips_Maxos-unify_LL550Z-BC-L2215-WH_GAEB-Ausschreibungstext.x81	Herunterladen
Tender text	Tender_Text_910925870938_de_DE.txt	Herunterladen

© 2026 Signify Holding. Alle Rechte vorbehalten. Die hier bereitgestellten Informationen können ohne vorherige Ankündigung geändert werden. Signify gibt keine Zusicherungen und übernimmt keine Garantie bezüglich der Richtigkeit oder Vollständigkeit der in diesem Dokument enthaltenen Informationen und haftet nicht für Handlungen, die im Vertrauen darauf ausgeführt werden. Die in diesem Dokument vorgestellten Informationen sind, sofern keine anderslautende Vereinbarung mit Signify besteht, nicht als kommerzielles Angebot gedacht und sind nicht Teil eines Angebots oder Vertrags. Philips und das Philips Schildsymbol sind eingetragene Warenzeichen der Koninklijke Philips N.V.