PHILIPS

LL550E MPM Gen2 WH

910925870976

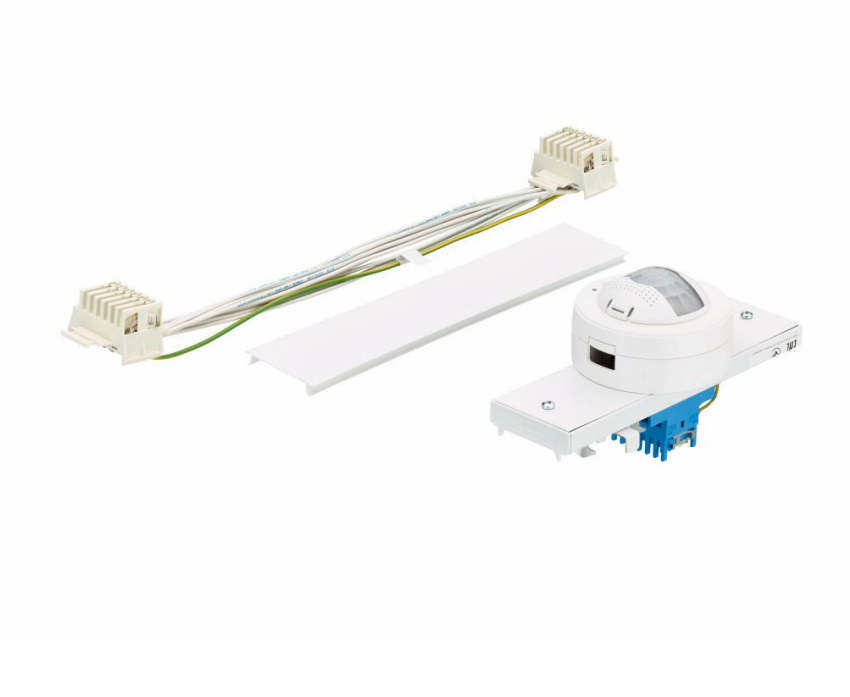

Maxos unify, Accessory

Ein flexibles Lichtbandsystem, das die bewährten Vorteile einer Tragschiene mit Stromführungsprofil mit verschiedenen Lichtträgerlängen kombiniert. Die speziell entwickelte Linsenoptik mit Flat-Lens-Technologie lenkt das Licht dorthin, wo es benötigt wird. Die hohe Lichtqualität ohne Artefakte sorgt für hohen Sehkomfort und damit eine angenehme und sichere Umgebung - ob für Mitarbeiter oder Kunden. Ein Lichtband, das es ermöglicht, neue Projekte mit einer optimalen Anzahl von Lichtträger zu planen, sowie zur Sanierung von bestehenden Installationen genutzt werden kann. Unsere eingesetzte Betriebsgerätetechnologie (DIA/DEIA) ermöglicht es, dass die Lichtträger mit einer DALI-Steuerung oder zusammen mit Sensoreinheiten auch für unser funkvernetztes Interact Pro System genutzt werden können. Die Sensoreinheiten und damit die Nutzung von Interact Pro können auch in der bestehenden Installation nachgerüstet werden. So können Sie Ihre Anwendung mit den besten Beleuchtungsmöglichkeiten auf den neuesten Stand bringen. Jetzt und in Zukunft.

Allgemeine Informationen

Portfolio	Best

Betrieb und Elektrik

Eingangsspannung	222 bis 240 V
Netzfrequenz	50 to 60 Hz
IEC-Schutzklasse	Schutzklasse I

Mechanik und Gehäuse

Gesamte Länge	213 mm
Gesamte Breite	96 mm
Gesamte Höhe	111 mm
Abmessungen (Höhe x Breite x Tiefe)	111 x 96 x 213 mm
Material	Stahl
Schutzart (IP)	IP20 [Fernhalten von Fingern]
Schlagfestigkeit (IK)	IK02 [0,2 J Standard]
Zubehörfarbe	Weiß
Nettogewicht (Stück)	0,800 kg

Genehmigung und Anwendung

CE-Zeichen	Ja
EU RoHS-konform	Ja

Produktdaten

Bestell-Produktname	LL550E MPM Gen2 WH
Gesamtbezeichnung des Produkts	LL550E MPM Gen2 WH
Gesamt-Produktcode	872016995628500
Bestellcode	8720169956285
Material-Nr. (12NC)	910925870976
Anzahl pro Verpackung	1
EAN/UPC – Produkt/Kiste	8720169956285
Zähler - Pakete pro Außenkarton	1
EAN Umverpackung	8720169956285
Produktfamiliencode	LL550E [Maxos unify electrical accessories]

Abmessungsskizzen

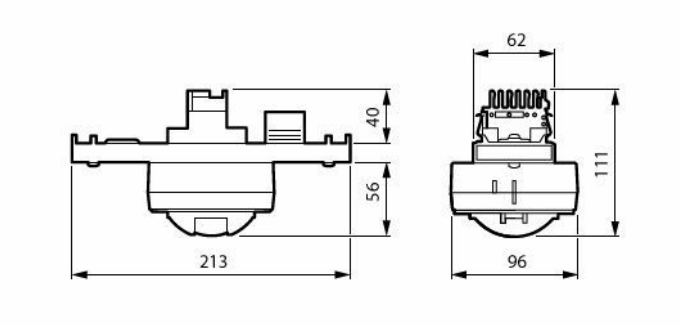

Integrierter Sensor

Sensorbild	Sensorcode	Sensorname	Webseite
	913701071403	MPS3220/05 OCC-DL IA DALI WH 12M S	Produkt-Webseite

Zugehörige Dokumente

Dokumente und Zertifikate	Dokumentname	Herunterladen
Installation Instructions	MI-LL550E-MPS.pdf	Herunterladen
Tender text	Tender_Text_910925870976_de_DE.txt	Herunterladen
Tender text GAEB	Philips_Maxos-unify_LL550E-MPM-Gen2-WH_GAEB-Ausschreibungstext.x81	Herunterladen

© 2026 Signify Holding. Alle Rechte vorbehalten. Die hier bereitgestellten Informationen können ohne vorherige Ankündigung geändert werden. Signify gibt keine Zusicherungen und übernimmt keine Garantie bezüglich der Richtigkeit oder Vollständigkeit der in diesem Dokument enthaltenen Informationen und haftet nicht für Handlungen, die im Vertrauen darauf ausgeführt werden. Die in diesem Dokument vorgestellten Informationen sind, sofern keine anderslautende Vereinbarung mit Signify besteht, nicht als kommerzielles Angebot gedacht und sind nicht Teil eines Angebots oder Vertrags. Philips und das Philips Schildsymbol sind eingetragene Warenzeichen der Koninklijke Philips N.V.