PHILIPS

HID-PV C 50 /I CDM 220-240V 50/60Hz

913700665166



Hohe Qualität und Zuverlässigkeit

Das HID-PV Compact ist ein hochwertiges, kompaktes elektronisches Vorschaltgerät für den optimalen und zuverlässigen Betrieb von CDM-Lampen. Diese kompakten und leichten Geräte lassen sich schnell und einfach installieren, so dass weniger Betriebsunterbrechungen auftreten und geringere Installationskosten anfallen.

Betrieb und Elektrik

Eingangsspannung	220 bis 240 V
Netzfrequenz	50 to 60 Hz
Eingangsfrequenz	50 bis 60 Hz
Ableitstrom (max.)	0,25 mA
Einschaltstromweite	0,25 ms
Einschaltstrom (max.)	26 A
Anzahl Produkte für MCB (16 A Typ B) (Nom.)	24

Verdrahtung

Kabellänge von Gerät zu Lampe	2,0 m
Anschlusstyp	Einsatz

Temperatur

Gehäusetemperatur-Lebensdauer (Nom)	75 °C
Gehäusetemperatur (Max)	75 °C

Mechanik und Gehäuse

Gehäuse	/I
Schutzart (IP)	IP20 [Fernhalten von Fingern]
Nettogewicht (Stück)	0,360 kg

Genehmigung und Anwendung

Sicherheitsstandard	IEC 61347-2-3
Umweltnorm	ISO 14001
Zeichen & Zertifikate	CE Zeichen
CE-Zeichen	Ja
Umgebungstemperaturbereich	-20 °C bis 50 °C

Produktdaten

Bestell-Produktname	HID-PV C 50 /I CDM 220-240V 50/60Hz
Gesamtbezeichnung des Produkts	HID-PV C 50 /I CDM 220-240V 50/60Hz
Gesamt-Produktcode	872790093365900
Bestellcode	8727900933659

Material-Nr. (12NC)	913700665166
Anzahl pro Verpackung	1
EAN/UPC – Produkt/Kiste	8727900933659
Zähler - Pakete pro Außenkarton	12
EAN Umverpackung	8727900933666

Abmessungsskizzen

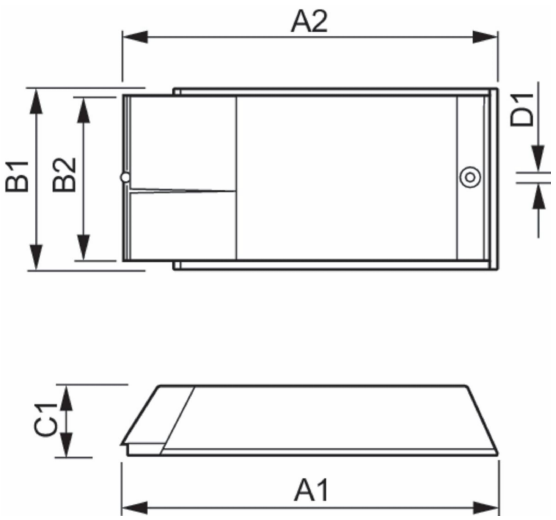

Product	D1	C1	A1	A2	B1
HID-PV C 50 /I CDM 220-240V 50/60Hz	4,8 mm	34,5 mm	188,0 mm	170,0 mm	82,7 mm

© 2026 Signify Holding. Alle Rechte vorbehalten. Die hier bereitgestellten Informationen können ohne vorherige Ankündigung geändert werden. Signify gibt keine Zusicherungen und übernimmt keine Garantie bezüglich der Richtigkeit oder Vollständigkeit der in diesem Dokument enthaltenen Informationen und haftet nicht für Handlungen, die im Vertrauen darauf ausgeführt werden. Die in diesem Dokument vorgestellten Informationen sind, sofern keine anderslautende Vereinbarung mit Signify besteht, nicht als kommerzielles Angebot gedacht und sind nicht Teil eines Angebots oder Vertrags. Philips und das Philips Schildsymbol sind eingetragene Warenzeichen der Koninklijke Philips N.V.