PHILIPS

13186 90W GX5.3 14.5V 1CT/24

923891214905



Wenn Zuverlässigkeit entscheidend ist

Philips Halogen-Reflektorlampen bieten die ideale Lösung für eine Vielzahl von medizinischen, wissenschaftlichen und Projektionsbeleuchtungssysteme. Die bewährte Zuverlässigkeit macht sie ideal für den nachträglichen Einbau. Dichroitische Reflektoren sorgen für Wärmeableitung in Richtung der Rückseite des optischen Systems, wodurch das beleuchtete Objekt geschont wird.

Allgemeine Informationen

Sockel	GX5.3
Betriebsstellung	S105 [s105]
Lebensdauer bis 50 % Ausfall (Nom.)	500 Stunde(n)

Lichttechnische Daten

Ähnlichste Farbtemperatur	3200 K
Farbwiedergabeindex (CRI)	100

Betrieb und Elektrik

Systemleistung	90 W
Spannung (Nom)	14.5 V

Lichtregelung und Dimmen

Dimmbar	Ja

Mechanik und Gehäuse

Kolbenmaterial	Quarz-UV, offen
Reflektoroberfläche	-
Kolbenform	R50
Nettogewicht (Stück)	26,000 g

Genehmigung und Anwendung

CE-Zeichen	Ja

Produktdaten

Bestell-Produktname	13186 90W GX5.3 14.5V 1CT/24
Gesamtbezeichnung des Produkts	13186 90W GX5.3 14.5V 1CT/24
Gesamt-Produktcode	871869669015400
Bestellcode	8718696690154
Material-Nr. (12NC)	923891214905
Anzahl pro Verpackung	1
EAN/UPC – Produkt/Kiste	8718696690154
Zähler - Pakete pro Außenkarton	24
EAN Umverpackung	8718696690161

Abmessungsskizzen

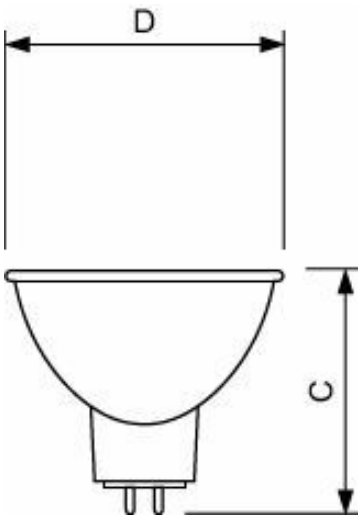

Product	D (max)	C (max)
13186 90W GX5.3 14.5V 1CT/24	50 mm	45 mm

© 2026 Signify Holding. Alle Rechte vorbehalten. Die hier bereitgestellten Informationen können ohne vorherige Ankündigung geändert werden. Signify gibt keine Zusicherungen und übernimmt keine Garantie bezüglich der Richtigkeit oder Vollständigkeit der in diesem Dokument enthaltenen Informationen und haftet nicht für Handlungen, die im Vertrauen darauf ausgeführt werden. Die in diesem Dokument vorgestellten Informationen sind, sofern keine anderslautende Vereinbarung mit Signify besteht, nicht als kommerzielles Angebot gedacht und sind nicht Teil eines Angebots oder Vertrags. Philips und das Philips Schildsymbol sind eingetragene Warenzeichen der Koninklijke Philips N.V.