PHILIPS

6423 150W GZ6.35 15V 1CT/10X5F

923916818504



Wenn Zuverlässigkeit entscheidend ist

Philips Halogen-Reflektorlampen bieten die ideale Lösung für eine Vielzahl von medizinischen, wissenschaftlichen und Projektionsbeleuchtungssysteme. Die bewährte Zuverlässigkeit macht sie ideal für den nachträglichen Einbau. Dichroitische Reflektoren sorgen für Wärmeableitung in Richtung der Rückseite des optischen Systems, wodurch das beleuchtete Objekt geschont wird.

Allgemeine Informationen

Sockel	GZ6.35
Betriebsstellung	P90/P15
Lebensdauer bis 50 % Ausfall (Nom.)	50 Stunde(n)

Lichttechnische Daten

Ähnlichste Farbtemperatur	3380 K
Farbwiedergabeindex (CRI)	100

Betrieb und Elektrik

Systemleistung	150 W
Spannung (Nom)	15 V

Lichtregelung und Dimmen

Dimmbar	Ja

Mechanik und Gehäuse

Kolbenmaterial	Quarz-UV, offen
Reflektoroberfläche	Glatt
Kolbenform	R50
Nettogewicht (Stück)	0,023 kg

Produktdaten

Bestell-Produktname	6423 150W GZ6.35 15V 1CT/10X5F
Gesamtbezeichnung des Produkts	6423 150W GZ6.35 15V 1CT/10X5F
Gesamt-Produktcode	871150042733560
Bestellcode	8711500427335
Material-Nr. (12NC)	923916818504
Anzahl pro Verpackung	1
EAN/UPC – Produkt/Kiste	8711500427335
Zähler - Pakete pro Außenkarton	50
EAN Umverpackung	8711500427342

Abmessungsskizzen

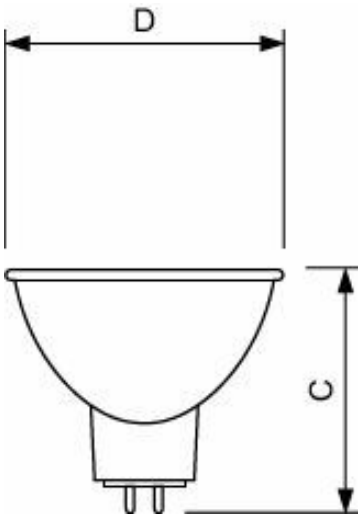

Product	D (max)	C (max)
6423 150W GZ6.35 15V 1CT/10X5F	50 mm	42 mm

© 2026 Signify Holding. Alle Rechte vorbehalten. Die hier bereitgestellten Informationen können ohne vorherige Ankündigung geändert werden. Signify gibt keine Zusicherungen und übernimmt keine Garantie bezüglich der Richtigkeit oder Vollständigkeit der in diesem Dokument enthaltenen Informationen und haftet nicht für Handlungen, die im Vertrauen darauf ausgeführt werden. Die in diesem Dokument vorgestellten Informationen sind, sofern keine anderslautende Vereinbarung mit Signify besteht, nicht als kommerzielles Angebot gedacht und sind nicht Teil eines Angebots oder Vertrags. Philips und das Philips Schildsymbol sind eingetragene Warenzeichen der Koninklijke Philips N.V.