PHILIPS

13629 150W GX5.3 21V 1CT/24

924010319894



Wenn Zuverlässigkeit entscheidend ist

Philips Halogen-Reflektorlampen bieten die ideale Lösung für eine Vielzahl von medizinischen, wissenschaftlichen und Projektionsbeleuchtungssysteme. Die bewährte Zuverlässigkeit macht sie ideal für den nachträglichen Einbau. Dichroitische Reflektoren sorgen für Wärmeableitung in Richtung der Rückseite des optischen Systems, wodurch das beleuchtete Objekt geschont wird.

Allgemeine Informationen

Sockel	GX5.3
Betriebsstellung	S90 [Stehmontage +/-90D oder Basis unten (Base Down, BDH)]
Lebensdauer bis 50 % Ausfall (Nom.)	200 Stunde(n)

Lichttechnische Daten

Farbwiedergabeindex (CRI)	100

Betrieb und Elektrik

Systemleistung	150 W
Spannung (Nom)	21 V

Lichtregelung und Dimmen

Dimmbar	Ja

Mechanik und Gehäuse

Kolbenmaterial	Quarz-UV, offen
Reflektoroberfläche	Glatt
Nettogewicht (Stück)	0,025 kg

Genehmigung und Anwendung

CE-Zeichen	Ja

Produktdaten

Bestell-Produktname	13629 150W GX5.3 21V 1CT/24
Gesamtbezeichnung des Produkts	13629 150W GX5.3 21V 1CT/24
Gesamt-Produktcode	871150041073330
Bestellcode	8711500410733
Material-Nr. (12NC)	924010319894
Anzahl pro Verpackung	1
EAN/UPC – Produkt/Kiste	8711500410733
Zähler - Pakete pro Außenkarton	24
EAN Umverpackung	8711500421616

Abmessungsskizzen

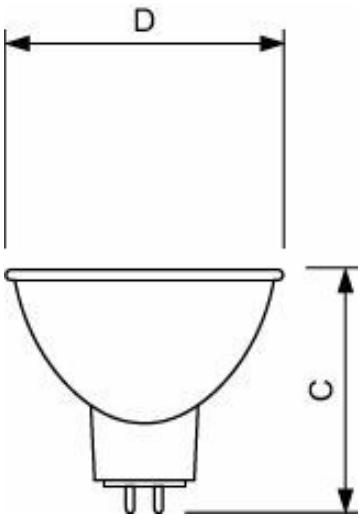

Product	D (max)	C (max)
13629 150W GX5.3 21V 1CT/24	50,7 mm	44,5 mm

© 2026 Signify Holding. Alle Rechte vorbehalten. Die hier bereitgestellten Informationen können ohne vorherige Ankündigung geändert werden. Signify gibt keine Zusicherungen und übernimmt keine Garantie bezüglich der Richtigkeit oder Vollständigkeit der in diesem Dokument enthaltenen Informationen und haftet nicht für Handlungen, die im Vertrauen darauf ausgeführt werden. Die in diesem Dokument vorgestellten Informationen sind, sofern keine anderslautende Vereinbarung mit Signify besteht, nicht als kommerzielles Angebot gedacht und sind nicht Teil eines Angebots oder Vertrags. Philips und das Philips Schildsymbol sind eingetragene Warenzeichen der Koninklijke Philips N.V.