PHILIPS

TUV PL-S 5W/2P 1CT/ 6X10BOX

927900504007



Produktbeschreibung:

Kompakte, einseitig gesockelte Niederdruck-Quecksilberdampf-Entladungslampe

Hinweise

- Es ist sehr unwahrscheinlich, dass der Glasbruch einer Lampe negative Auswirkungen auf Ihre Gesundheit hat. Wenn es zu einem Glasbruch kommt, lüften Sie den Raum 30 Minunten lang und entfernen Sie die Splitter möglichst mit Handschuhen. Legen Sie die Splitter in eine verschließbaren Plastikbeutel und geben Sie ihn beim Werkstoffhof zum Recycling ab. Benutzen Sie keinen Staubsauger.

Allgemeine Informationen

Sockel	G23
Nutzlebensdauer (Nom)	9.000 Stunde(n)

Betrieb und Elektrik

Systemleistung	5,5 W
Lampenstrom (Nom)	0,18 A
Spannung (Nom)	35 V

Lichttechnische Daten

Strahlungsrückgang bei Nutzlebensdauer	20 %

Mechanik und Gehäuse

Nettogewicht (Stück)	22,000 g

Genehmigung und Anwendung

Quecksilbergehalt (Nom)	3,0 mg
CE-Zeichen	Ja

UV

UV-C-Strahlung bei 100 Std.	1,2 W

Produktdaten

Bestell-Produktname	TUV PL-S 5W/2P 1CT/6X10BOX
Gesamtbezeichnung des Produkts	TUV PL-S 5W/2P 1CT/6X10BOX
Gesamt-Produktcode	871150064248680
Bestellcode	8711500642486
Material-Nr. (12NC)	927900504007
Anzahl pro Verpackung	1
EAN/UPC – Produkt/Kiste	8711500642486
Zähler - Pakete pro Außenkarton	60
EAN Umverpackung	8711500642509

Abmessungsskizzen

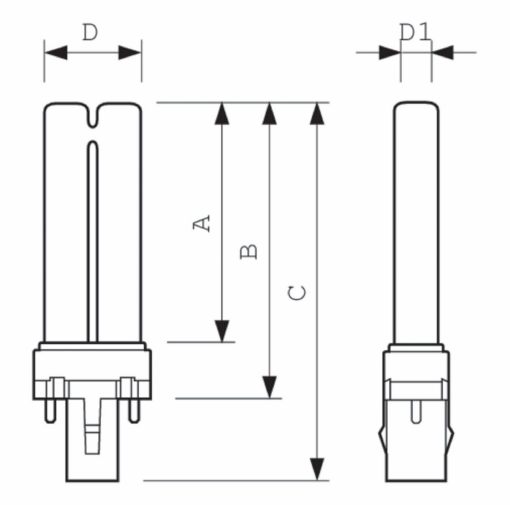

Product	D1 (max)	D (max)	A (max)	B (max)	C (max)
TUV PL-S 5W/2P 1CT/6X10BOX	13 mm	28 mm	67 mm	83 mm	105 mm

Photometrische Daten

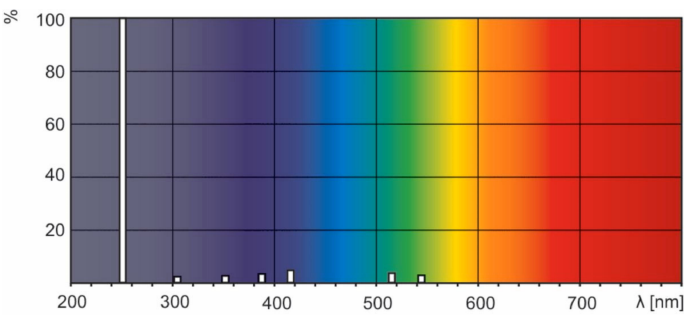

Spectral Power Distribution Colour - TUV PL-S 5W/2P 1CT/ 6X10BOX

© 2026 Signify Holding. Alle Rechte vorbehalten. Die hier bereitgestellten Informationen können ohne vorherige Ankündigung geändert werden. Signify gibt keine Zusicherungen und übernimmt keine Garantie bezüglich der Richtigkeit oder Vollständigkeit der in diesem Dokument enthaltenen Informationen und haftet nicht für Handlungen, die im Vertrauen darauf ausgeführt werden. Die in diesem Dokument vorgestellten Informationen sind, sofern keine anderslautende Vereinbarung mit Signify besteht, nicht als kommerzielles Angebot gedacht und sind nicht Teil eines Angebots oder Vertrags. Philips und das Philips Schildsymbol sind eingetragene Warenzeichen der Koninklijke Philips N.V.