PHILIPS

**CorePro LED spot ND 7-50W MR16 840 36D**

929001905002




# CorePro, LEDspot, MR16, 50 W, GU5.3, 4000 K, 660 lm, CRI 80, 15000 Stunde(n), Glas




CorePro, LEDspot, MR16, 50 W, GU5.3, 4000 K, 660 lm, CRI 80, 15000 Stunde(n), Glas, 94.00 lm/W, EEL F, PF 0.8, IP20

## Hinweise

- Nicht für Gleichspannung geeignet
- Max. 80% Luftfeuchtigkeit
- Min. 10 mm Luftraum beim Deckeneinbau zur Gewährleistung der konstanten Wärmeableitung

## Allgemeine Informationen

| | |
|---|---|
| Sockel | GU5.3 |
| Nennlebensdauer | 15.000 Stunde(n) |
| Schaltzyklus | 50.000 |
| Beleuchtungstechnologie | LEDspot |
| Referenz für Lichtstrommessung | Narrow Cone |
| Garantiedauer | 2 Jahre |

## Lichttechnische Daten

| | |
|---|---|
| Farbcode | 840 [CCT of 4000K] |
| Ausstrahlungswinkel (Nom) | 36 Grad |
| Lichtstrom | 660 lm |
| Lichtstärke (Nom) | 1.500 cd |
| Lichtfarbe | Kaltweiß (CW) |
| Ähnlichste Farbtemperatur | 4000 K |
| Nennlichtausbeute (Nom) | 94,00 lm/W |
| Farbkonsistenz | <6 |
| Farbwiedergabeindex (CRI) | 80 |
| Restlichtstrom am Ende der Nennlebensdauer (Nom.) | 70 % |
| Lichtstrom im 90° -Kegel (Nennwert) | 660 lm |

## Betrieb und Elektrik

| | |
|---|---|
| Netzfrequenz | - Hz |
| Eingangsfrequenz | - Hz |
| Systemleistung | 7 W |
| Lampenstrom (Nom) | 730 mA |
| Äquivalente Leistung | 50 W |
| Startzeit (Nom) | 0,5 s |
| Aufwärmzeit bis 60 % Licht | 0.5 s |
| Leistungsfaktor (Bruchteil) | 0.8 |
| Spannung (Nom) | 12 V |

## Temperatur

| | |
|---|---|
| Gehäusetemperatur (Nom) | 85 °C |

## Lichtregelung und Dimmen

| | |
|---|---|
| Dimmbar | Nein |

## Mechanik und Gehäuse

| | |
|---|---|
| Kolbenausführung | Klar |
| Kolbenmaterial | Glas |
| Kolbenform | MR16 |
| Nettogewicht (Stück) | 0,034 kg |

## Genehmigung und Anwendung

| | |
|---|---|
| Energieeffizienzklasse | F |
| Geeignet für Akzentbeleuchtung | Ja |
| Energieverbrauch kWh/1.000 Std. | 7 kWh |
| EPREL-Registrierungsnummer | 465223 |
| CE-Zeichen | Ja |
| EU RoHS-konform | Ja |
| EyeComfort | Ja |
| Umgebungstemperaturbereich | -20 bis +40 °C |

## Anwendungsbedingungen

| | |
|---|---|
| Wireless-Technologie | Nicht anwendbar |

## Produktdaten

| | |
|---|---|
| Bestell-Produktname | CorePro LED spot ND 7-50W MR16 840 36D |
| Gesamtbezeichnung des Produkts | CorePro LED spot ND 7-50W MR16 840 36D |
| Gesamt-Produktcode | 871869681479600 |
| Bestellcode | 8718696814796 |
| Material-Nr. (12NC) | 929001905002 |
| Anzahl pro Verpackung | 1 |
| EAN/UPC – Produkt/Kiste | 8718696814796 |
| Zähler - Pakete pro Außenkarton | 10 |
| EAN Umverpackung | 8718696814802 |

## Abmessungsskizzen

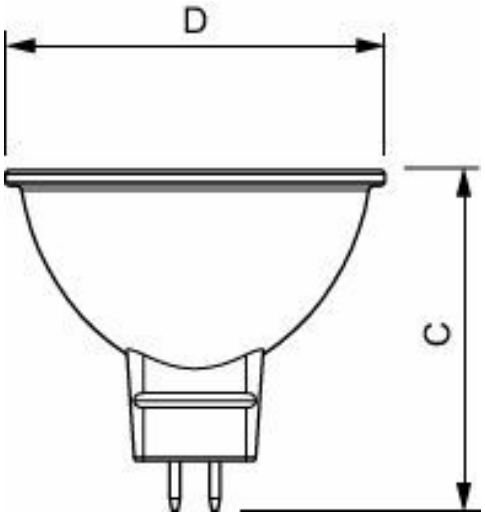


| Product | D | C |
|---|---|---|
| CorePro LED spot ND 7-50W MR16 840 36D | 50,5 mm | 45 mm |

## Photometrische Daten

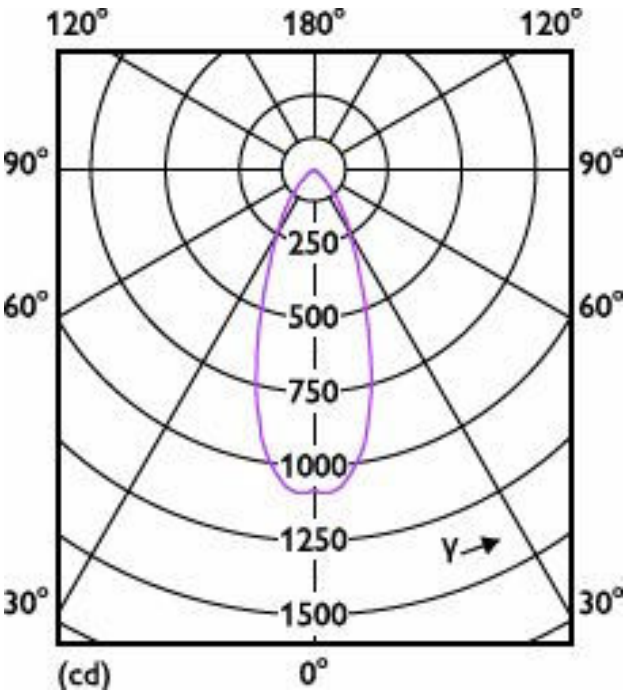


Light Distribution Diagram - CorePro LED spot ND 7-50W MR16 840 36D

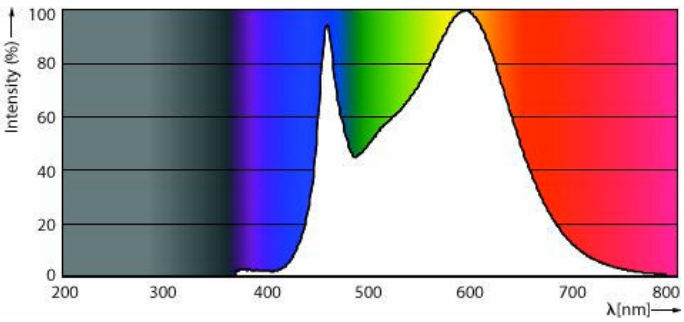


Spectral Power Distribution Colour - CorePro LED spot ND 7-50W MR16 840 36D

## Lebensdauer

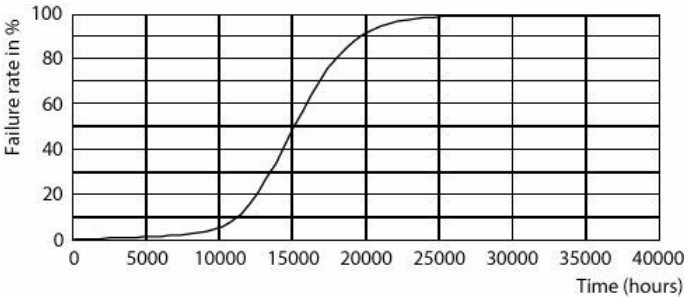


LEDspot Corepro 7-50W GU5.3 MR16 827 36D ND

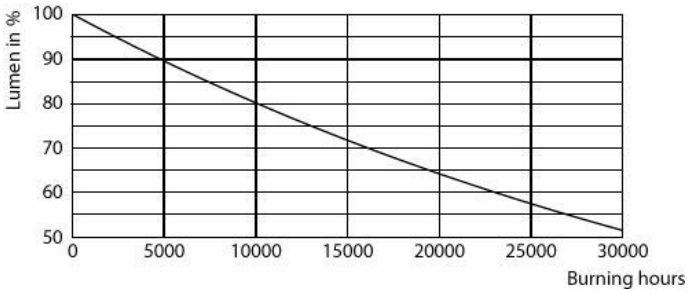


Lumen Maintenance Diagram - CorePro LED spot ND 7-50W MR16 840 36D

## Zugehörige Dokumente

| Dokumente und Zertifikate | Dokumentname | Herunterladen |
|---|---|---|
| Environmental Product Declaration | Philips-CorePro-LEDspot-LV-COMF-3272-Ref-929002494602-EPD.pdf | Herunterladen |

| Software-Plugins | Dokumentname | Herunterladen |
|---|---|---|
| IES File | LEDspot_Corepro_7_50W_GU5_3_MR16_840_36D_ND-IES.ies | Herunterladen |

© 2026 Signify Holding. Alle Rechte vorbehalten. Die hier bereitgestellten Informationen können ohne vorherige Ankündigung geändert werden. Signify gibt keine Zusicherungen und übernimmt keine Garantie bezüglich der Richtigkeit oder Vollständigkeit der in diesem Dokument enthaltenen Informationen und haftet nicht für Handlungen, die im Vertrauen darauf ausgeführt werden. Die in diesem Dokument vorgestellten Informationen sind, sofern keine anderslautende Vereinbarung mit Signify besteht, nicht als kommerzielles Angebot gedacht und sind nicht Teil eines Angebots oder Vertrags. Philips und das Philips Schildsymbol sind eingetragene Warenzeichen der Koninklijke Philips N.V.